www.joaquinplata.es
www.laferreteriaindustrial.es

CATÁLOGO GENERAL

DORCAS

www.laferreteriaindustrial.es
www.joaquinplata.es

Ubicada en Valencia, en la localidad de Siete Aguas, **MONTAJES ELECTRÓNICOS DORCAS, S.L**. se ha especializado desde su fundación en 1971, en la fabricación de sistemas de apertura electromecánica con el objetivo de ofrecer soluciones eficaces a todas las situaciones.

Un amplio **equipo comercial** recorre el mundo atendiendo las necesidades de sus clientes y haciendo posible el servicio personalizado que nos distingue.

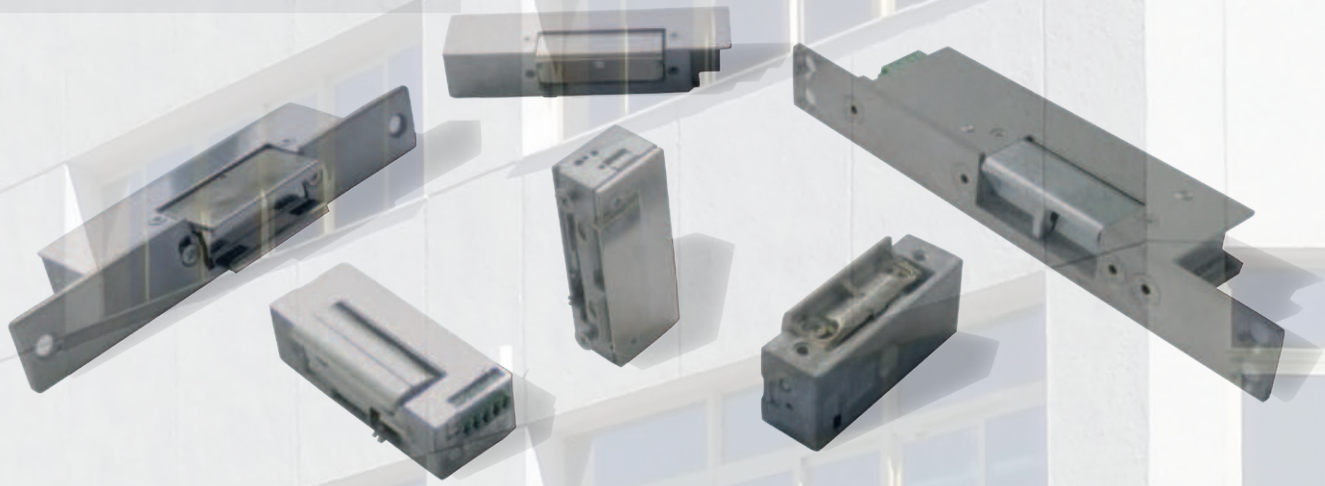

Con una fuerte **vocación internacional**, DORCAS comercializa sus productos en más de 70 países, repartidos por los cinco continentes, y se adapta a los más variados estándares y realidades.

La **innovación**, a cargo de un activo departamento de I+D+i, utilizando las últimas tecnologías es un rasgo distintivo de la compañía; nuevos modelos y soluciones son lanzadas constantemente a fin de atender adecuadamente las necesidades de un mercado en constante evolución. Disponemos de numerosas patentes y certificaciones de calidad reconocidas a nivel internacional.

Exportamos a más de 70 países en todo el mundo.

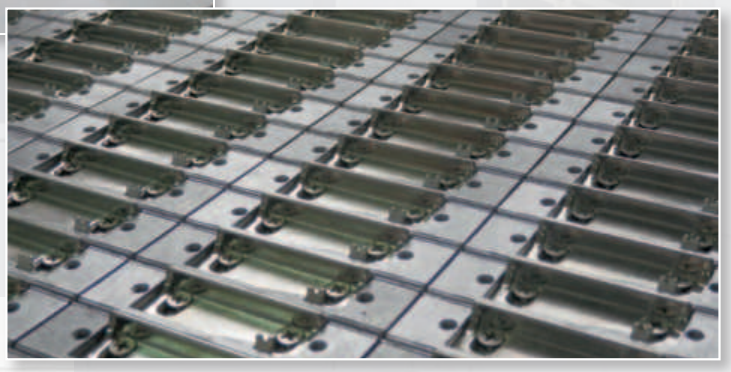

Abrimos **nuevos mercados** en países emergentes.

Estamos fuertemente **consolidados** en Europa.

ÍNDICE

INTRODUCCIÓN 4

¿Qué es un abrepuertas eléctrico? 4

Tipos de funcionamiento 5

Funciones eléctricas 6

Características mecánicas 6

Reversibilidad, simetría y carácter radial 7

Cómo instalar un abrepuertas 7

ABREPUERTAS 8

30/58 10

45/44 12

54 14

41 16

42/43 18

20/21/27 20

22/23 22

65 24

66 25

80 26

34 27

99 28

99 TOP 30

56 32

62 34

48 36

50 38

52 40

77 42

77 AR 45

82/82P 46

83 48

87 50

47/46/84 52

88 54

ARMADURAS 56

www.joaquinplata.es
www.laferreteriaindustrial.es

CERRAJERÍA ELÉCTRICA 62

DUO 64
ELECTROPISTÓN V10 68
ELECTROPISTÓN V7 69
ELECTROPISTÓN V11 70

CERRADURA ELÉCTRICA D94 71
CERRADURA ELÉCTRICA D96 72
CERRADURAS ELÉCTRICAS D97 Y D98 73

PROTECTORES DE CILINDRO 74

CERRADURAS ELECTROMAGNÉTICAS 78

CERRADURAS ELECTROMAGNÉTICAS 80
PROFAST 82

RETENEDORES 83

CONTROLES DE ACCESO 84

K10 86
K7 88
K2 89

K8 90
K4 91

CIERRAPUERTAS 92

DC1 95
DC2 96
DC3 97
DC4 98
DC5 99

DC6 100
FS1 Y FS2 101
DH1 102
D.O. ACCSIE 103

ACCESORIOS 106

TRANSFORMADORES Y FUENTES DE ALIMENTACIÓN 108
CONTACTOS PASACORRIENTE, CONTACTOS MAGNÉTICOS Y PASACABLES 109
PULSADORES 110
PICAPORTES Y PESTILLOS 111

CERTIFICADOS 112

www.laferreteriaindustrial.es
www.joaquinplata.es

¿Qué es un Abrepuertas ó Cerradero Eléctrico?

Un abrepuertas eléctrico es un dispositivo electromecánico que se instala en el marco de la puerta y permite la apertura de esta eléctricamente.

ABREPUERTAS DE EMPOTRAR

Un abrepuertas de empotrar se instala dentro del marco de la puerta y se compone de la caja de mecanismos y de un frontal o armadura.

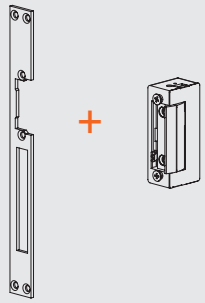

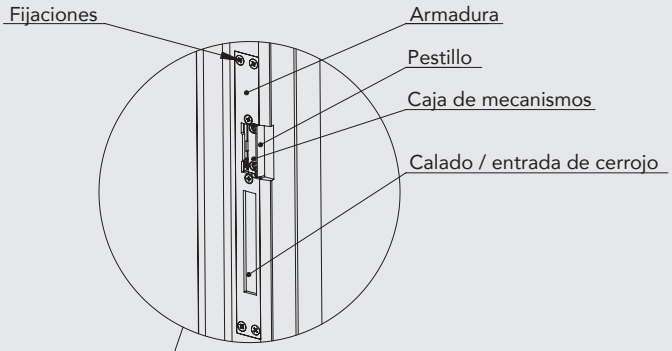

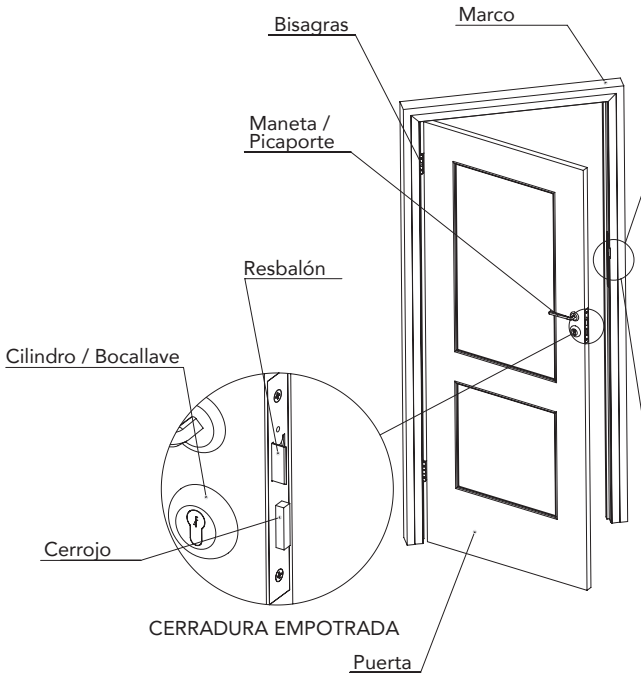

CERRADURA EMPOTRADA

ABREPUERTAS DE SOBREPONER

Un abrepuertas de sobreponer se instala sobre el marco de la puerta cuando la instalación no permite una instalación de empotrar y está compuesto por la caja de mecanismos y por una funda de sobreponer.

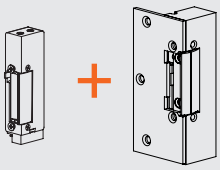

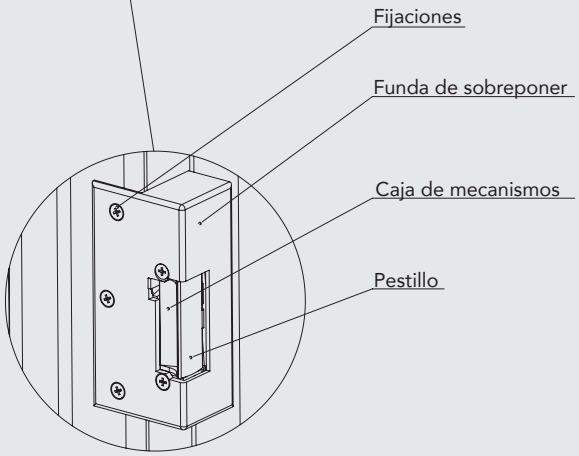

www.joaquinplata.es
www.laferreteriaindustrial.es

TIPOS DE FUNCIONAMIENTO

Dorcas dispone de una amplia gama de abrepuertas con diferentes funciones y características que hacen que nuestros productos ofrezcan soluciones para cualquier problema. Disponemos de abrepuertas para casi todas las aplicaciones, madera, aluminio, hierro, puertas pesadas, intemperie, cristal, puertas con cerrojo, estancos, ignífugos... Nuestros abrepuertas trabajan con tres tipos de funcionamiento estándar; funcionamiento normal, funcionamiento automático y funcionamiento temporizado, además de las variantes y diferentes versiones que derivan de ellos y otros funcionamientos especiales en abrepuertas más específicos y para un uso más profesional.

Funcionamiento Normal (N)

El funcionamiento estándar de un abrepuertas, en su posición de reposo permanece cerrado dejando la puerta bloqueada, mientras recibe un impulso eléctrico el mecanismo se desbloquea y permite la apertura.

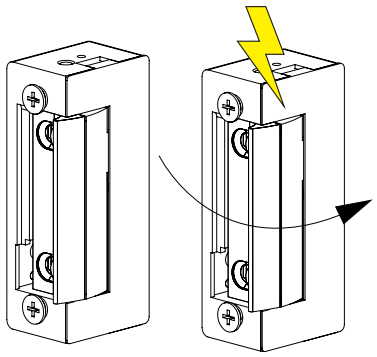

Funcionamiento Automático Temporizado (At)

El funcionamiento Automático Temporizado (At) permite la función automática durante un tiempo concreto. Cuando el abrepuertas recibe un impulso eléctrico la puerta queda lista para su apertura un tiempo proporcional a la duración del impulso (entre 5 y 30 seg.) para nuevamente volver a cerrarse si no se ha producido la apertura.

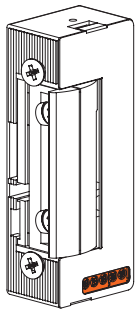

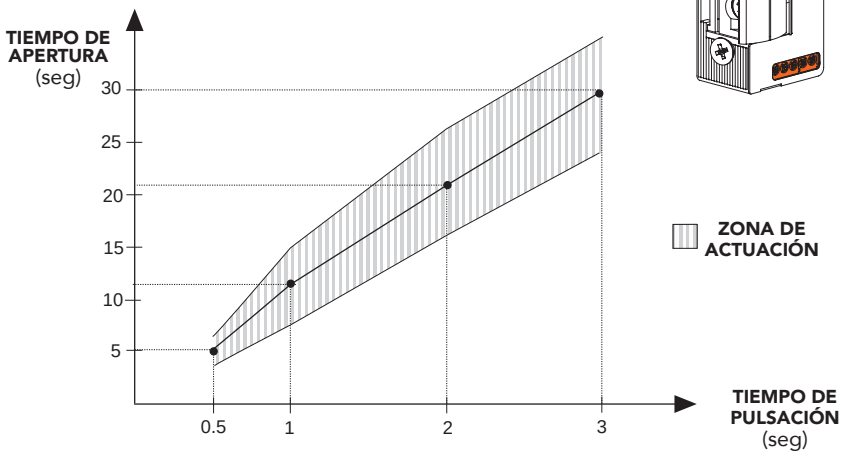

Funcionamiento Automático (A, Ab, Aa)

El funcionamiento autómatico en un abrepuertas permite el acceso al dar el impulso eléctrico, aunque este acceso no tiene por qué ser necesariamente inmediato. Es decir, la puerta queda abierta desde el momento en que recibe electricidad hasta que es abierta y cerrada de nuevo. En Dorcas disponemos de varias categorías de funcionamiento automático dependiendo de la construcción interna del abrepuertas.

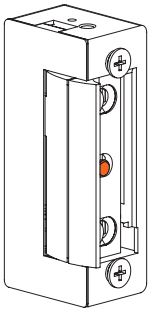

El funcionamiento Automático (A) permite que la puerta quede abierta hasta que se produzca un acceso. Esta función la hace posible un bulón en el frontal del mecanismo que cuando el abrepuertas recibe electricidad activa la función automática.

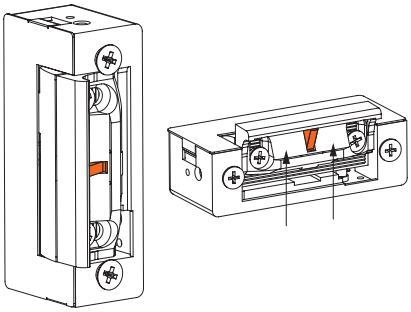

El funcionamiento Automático Deslizante (Ab) es una nueva característica integrada en algunos de los abrepuertas más novedosos de DORCAS. Se sustituye el bulón del modo Automático normal por una pieza que se desplaza solidariamente con la aleta cuando esta se ajusta al picaporte permitiendo que la función actúe eficazmente en cualquier punto de regulación del mecanismo.

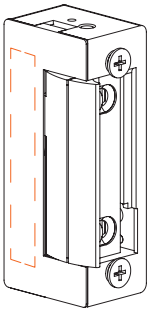

El funcionamiento Automático Invisible (Aa) dota al abrepuertas de la función automática sin ningún tipo de mecanismo ni pieza adicional externa a él gracias a su construcción interna. Se recomienda un periodo de pulsación eléctrica breve para el correcto funcionamiento de esta versión.

www.laferreteriaindustrial.es
www.joaquinplata.es

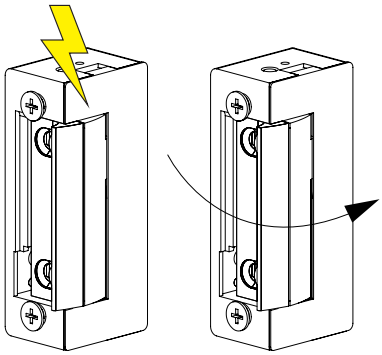

Invertida (DC)

Funcionamiento "fail safe" o 500. Funciona de manera invertida, es decir, la posición de reposo del abrepuertas es abierto y cuando recibe electricidad se bloquea cerrando la puerta. En caso de un corte eléctrico la puerta queda abierta permitiendo el franqueo de la misma.

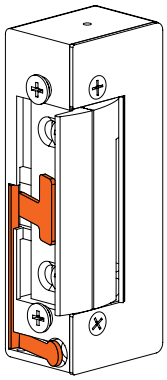

Conmutación (305)

Esta versión lleva incorporado un microswitch o activador que da la información de si la puerta esta abierta o cerrada. Mediante una salida de cables adicional se conecta a un sistema de seguridad o un control de acceso permitiendo multitud de aplicaciones diferentes (sistemas de alarmas, control de accesos, esclusas...).

FUNCIONES ELÉCTRICAS DISPONIBLES

Como añadido a los diferentes funcionamientos y opciones mecánicas adicionales, en la mayoría de los abrepuertas de DORCAS disponemos de variantes así como funciones adicionales dependiendo el tipo de corriente que usen.

Corriente continua (dc)

Funcionamiento conocido como 400 o "fail secure". Funciona de forma similar a un abrepuertas en funcionamiento normal, mientras hay pulsación eléctrica la puerta esta abierta con la particularidad de que puede mantenerse pulsado, mediante un interruptor por ejemplo, durante periodos indefinidos de tiempo. En algunos modelos es utilizado como un funcionamiento normal en bajo consumo.

Corriente alterna (AC)

La corriente alterna es la forma de energía más extendida y estándarizada por toda Europa, por ello ofrecemos nuestros modelos con la posibilidad de funcionar en este tipo de corriente. Los abrepuertas que funcionan en corriente alterna deben recibir un menor tiempo de pulsación para alargar la vida útil del producto.

CARACTERÍSTICAS MECÁNICAS ADICIONALES

Además de los diferentes tipos de funcionamientos, DORCAS pone a su disposición una serie de características mecánicas adicionales que complementan los funcionamientos anteriores. Estas son la función de desbloqueo y la función de aleta Flex regulable.

Desbloqueo (D)

El sistema de palanca de desbloqueo permite dejar el abrepuertas desbloqueado permanentemente. Volviendo a activarla recupera su funcionamiento normal. Esta opción es ideal para portales donde se quiera dejar abierta la puerta periodos prolongados de tiempo, obras, porterías...

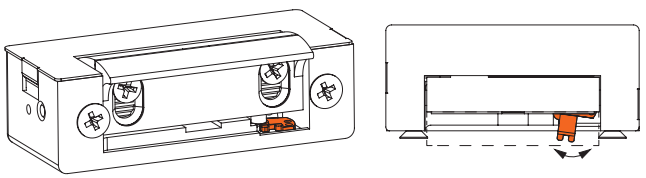

Flex (F)

La versión con aleta Flex consiste en un pestillo que gracias a su posibilidad de desplazamiento permite ajustarse al picaporte de la cerradura.

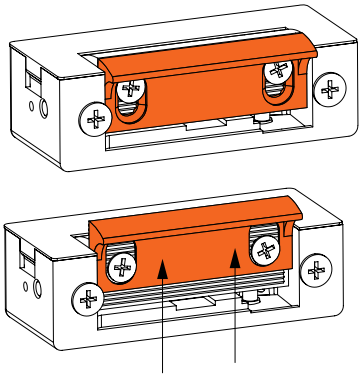

www.joaquinplata.es
www.laferreteriaindustrial.es

REVERSIBILIDAD, SIMETRÍA Y CARÁCTER RADIAL

Dentro de la clasificación de abrepuertas podemos distinguir entre modelos simétricos y no simétricos, reversibles y no reversibles y radiales y no radiales.

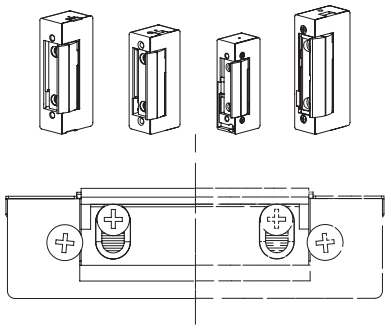

Un abrepuertas simétrico es apto para instalaciones en puertas tanto de mano derecha como de mano izquierda. Todos los abrepuertas simétricos son a su vez reversibles.

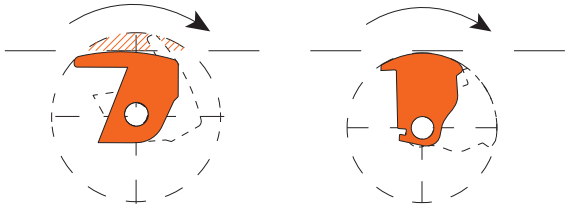

El sistema radial incorpora un pestillo que gira sobre un eje desplazado hacia la base del propio abrepuertas permitiendo reducir el perímetro de movimiento de este. La instalación del abrepuertas es, por tanto, más fácil y más estética al posibilitar este una escotadura más reducida en el marco de la puerta.

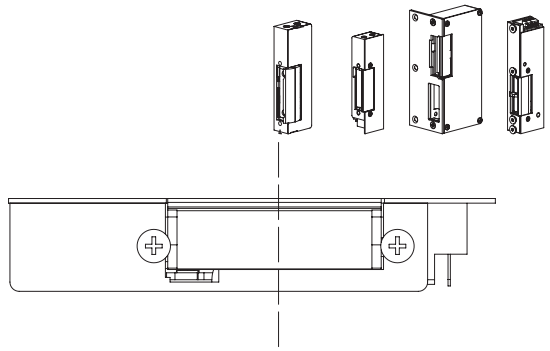

Cómo determinar el lado de la puerta

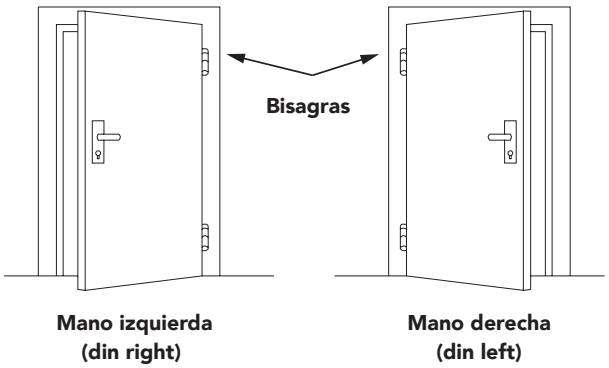

En el caso de los abrepuertas no simétricos pueden ser reversibles como por ejemplo el modelo 30 o no reversibles como el modelo 77. Para los modelos no reversibles usted deberá indicar si la puerta en la que va a instalarlo es de derechas o de izquierdas ya que existen variantes para cada mano. En este diagrama puede identificar si su puerta es de derechas o de izquierdas.

ELEMENTOS QUE PUEDEN COMPONER LA INSTALACIÓN DE UN ABREPUERTAS DE EMPOTRAR

Tanto si es usted un particular como un profesional que quiere realizar la instalación de alguno de nuestros abrepuertas , todos nuestros productos estan diseñados pensando en el instalador para facilitar su labor y permitir que la operación sea lo más sencilla, segura y fiable posible.

El primer paso para instalar uno de nuestros abrepuertas será practicar una escotadura en el marco de la puerta con las dimensiones necesarias para albergar el cuerpo del abrepuertas y que la armadura quede enrasada a éste.

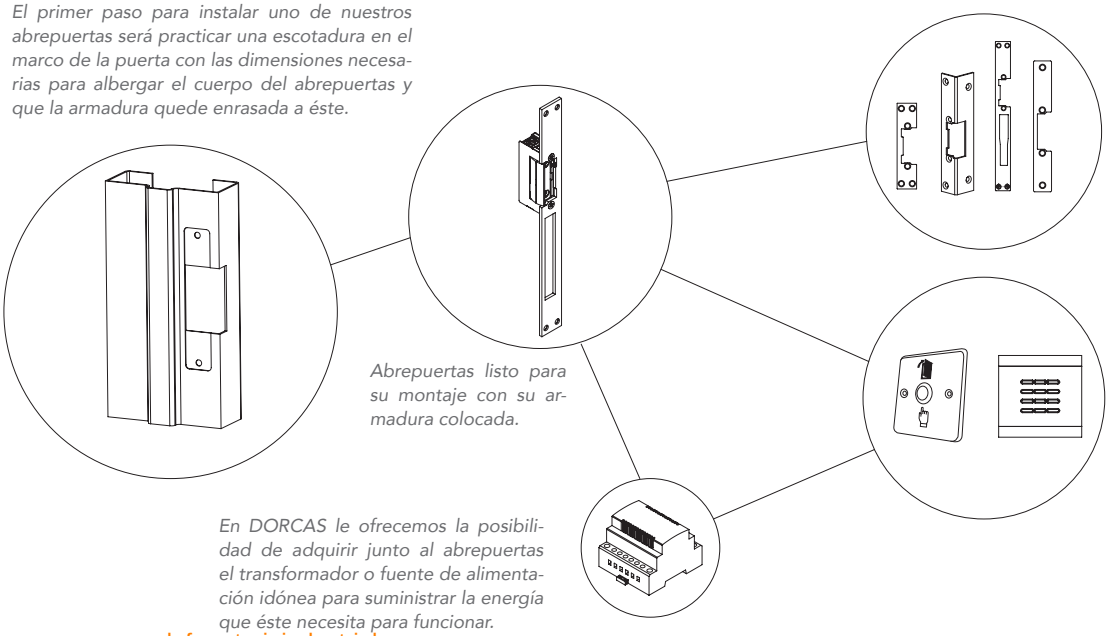

Abrepuertas listo para su montaje con su armadura colocada.

En DORCAS disponemos de una amplia gama de armaduras y acabados a su disposición para multitud de perfiles y tipologías de instalaciones diferentes. Elija la que mejor se ajuste a sus necesidades y móntela en su abrepuertas.

En DORCAS le ofrecemos la posibilidad de adquirir junto al abrepuertas el transformador o fuente de alimentación idónea para suministrar la energía que éste necesita para funcionar.

DORCAS pone a su disposición multitud de accesorios para complementar y personalizar su instalación de la manera que mejor se adecúe a sus necesidades, pulsadores, contactos, picaportes, cerraduras electromagnéticas, electropistones, cierrapuertas.

www.laferreteriaindustrial.es
www.joaquinplata.es

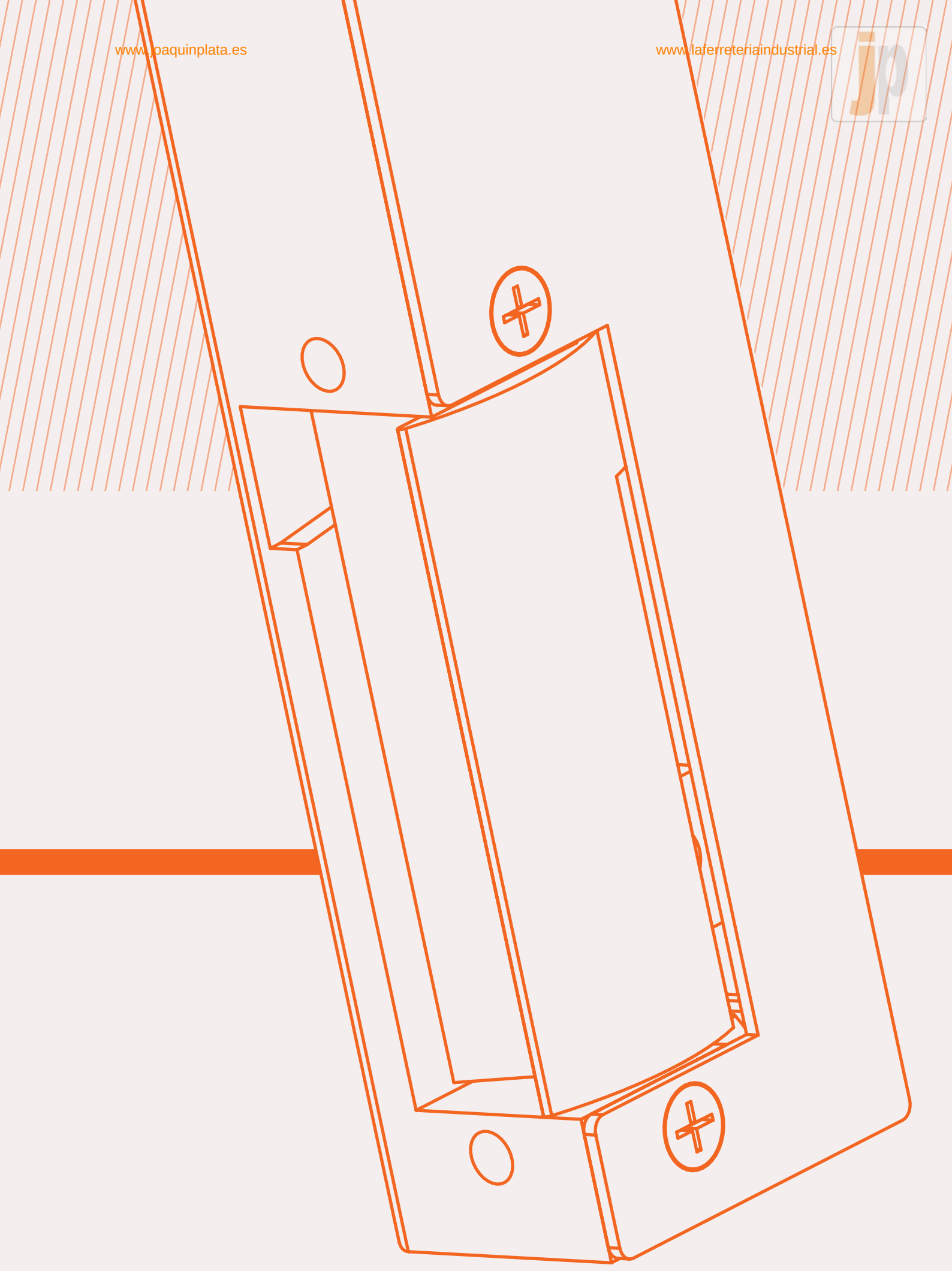

ABREPUERTAS

DORCAS

www.joaquinplata.es

www.laferreteriaindustrial.es

DORCAS SERIES 30/58

SERIE ESTÁNDAR

La Serie 30 posee una gran implantación en el mercado y es una buena opción para la reposición de abrepuertas ya instalados. Disponible en versión monoblock y en versión ajustable o flex.

La Serie 58 difiere de la anterior en que su pestillo gira de forma radial.

- REPOSICIÓN
- VERSIONES REGULABLE Y MONOBLOCK

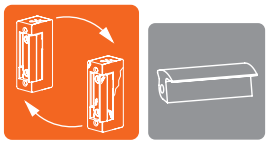

CARACTERÍSTICAS TÉCNICAS	Serie 30				Serie 58			
Alto	90,8 mm				90,8 mm			
Ancho	20 mm				20 mm			
Profundo	28 mm				28 mm			
Ajuste de la aleta Flex	+4				-1+2			
Profundidad de pestillo	8,1 mm				5 mm			
Ciclos testados con excitación eléctrica	300.000				300.000			
Fuerza de retención	2.950 N / 300 Kg-f				2.950 N / 300 kg-f			
Rango de temperatura de trabajo	-15 °C a +40°C				-15 °C a +40°C			
Diodo o varistor	Opcional				Opcional			
Microswitch	Opcional							
	8-12 V			24 V	12 VDC (412)	24 VDC (424)	12 VDC (512)	24 VDC (524)
Resistencia de la bobina (Ω)	8	17	30	58	68	132	70	230
Consumo de corriente alterna (mA)	800(8V) 1200(12V)	370(8V) 560(12V)		330				
Consumo de corriente continua estabilizada (mA)	1000(8V) 1500(12V)	470(8V) 700(12V)	260(8V) 400(12V)		180 VDC directa	180 VDC directa	150 VDC directa	120 VDC directa
Rango de trabajo mantenido en corriente continua (V)				-	11-12	23-24	11-12	23-24
Precarga de pestillo máxima para apertura AC (N)	Serie 30 100 (12V) Serie 58 100 (12V)	-	-	-	-	-	-	-

TRANSFORMADORES

Para un idóneo funcionamiento recomendamos:

AC 12V TF3 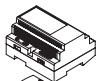 TF5 DC 12V

AC 24V TF8 TF7 DC 24V Sección accesorios pág.106

www.laferreteriaindustrial.es

www.joaquinplata.es

www.joaquinplata.es
www.jaierreteriaindustrial.es

CAJA DE MECANISMOS

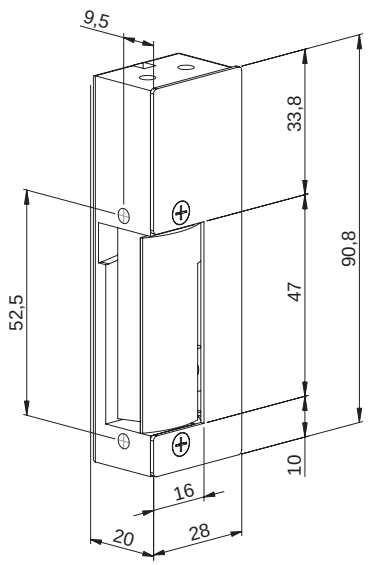

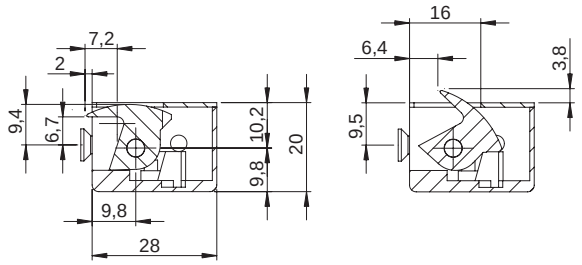

ARMADURAS RECOMENDADAS

S (10) G (21)

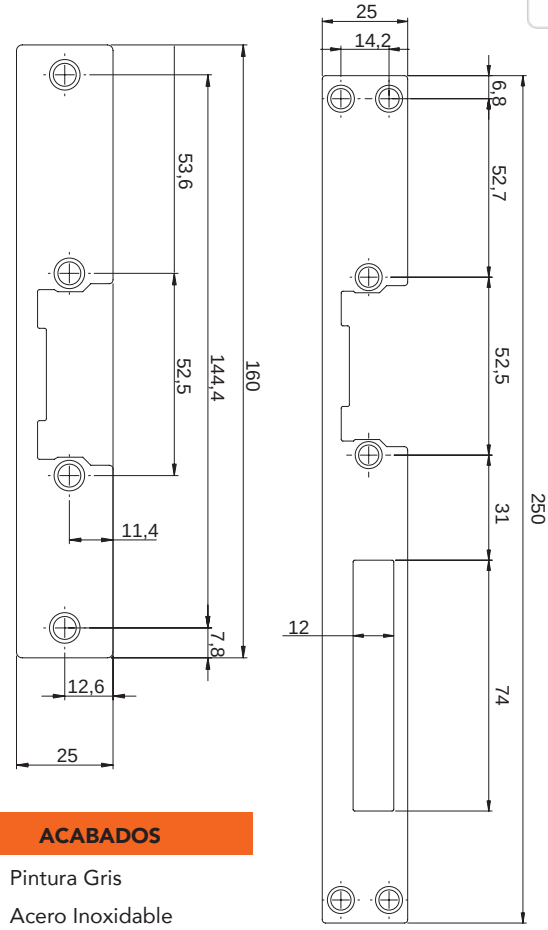

ACABADOS

G Pintura Gris

X Acero Inoxidable

Puede solicitar cualquier otro acabado no estándar.
Por favor, consulte plazo de entrega.

CÓDIGO	DESCRIPCIÓN	NORMAL	AUTOMÁTICO ESTANDAR	AUTOMÁTICO INVISIBLE	AUTOMÁTICO TEMPORIZADO	AUTOMÁTICO DESLIZANTE	INVERTIDO	CONMUTACIÓN	DESBLOQUEO	AJUSTABLE con tornillos de regulación en el pestillo	TENSIÓN **
3001	30NF	●								●	V AC
3002	30NDF	●							●	●	V AC
3003	30AF		●							●	V AC
3004	30ADF		●						●	●	V AC
3005	30AAF			●						●	V AC
3006	30AADF			●					●	●	V AC
3007	30NF 412	●								●	12V DC
3008	30NDF 412	●							●	●	12V DC
3009	30AF 412		●							●	12V DC
3010	30ADF 412		●						●	●	12V DC
3013	30NF 512						●			●	12V DC
3015	30N	●									V AC
3016	30ND	●							●		V AC
3017	30A		●								V AC
3018	30AD		●						●		V AC
3019	30AA			●							V AC
3020	30AAD			●					●		V AC
3021	30N 412	●									12V DC
3022	30ND 412	●							●		12V DC
3023	30A 412		●								12V DC
3024	30AD 412		●						●		12V DC
3027	30N 512						●				12V DC
3029	30N 305	●						●			V AC
3030	30N 305 412	●						●			12V DC
3031	30N 305 512						●	●			12V DC

**Disponible opcionalmente en 24V; sencillamente, anote 24 tras el código. *Ejemplo: 3029 24*
Si desea solicitar la caja de mecanismos de 104 mm de altura, indíquelo con una B detrás del código. *Ejemplo: 3015 B*
En versión ajustable, existe la opción de incorporar el pestillo radial. Debe escribir 58_ _ en lugar de 30 _ _. *Ejemplo: 5806*
La bobina estándar es de 8Ω, si desea alguna otra por favor indíquelo.

EJEMPLO DE CODIFICACIÓN: 3001/10G **EJEMPLO DE DESCRIPCIÓN: 30 NF/SG**	Caja de mecanismos de la serie 30 con función normal y aleta regulable con armadura corta 10 ("S" según la descripción) con acabado en color gris
EJEMPLO DE CODIFICACIÓN: 5804/21X **EJEMPLO DE DESCRIPCIÓN: 58 ADF/GX**	Caja de mecanismos de la serie 58 con función automática, desbloqueo y aleta regulable, con armadura 21 ("G" según la descripción) con acabado en acero inoxidable

www.jaierreteriaindustrial.es
www.joaquinplata.es

Para más información sobre armaduras compatibles, consulte la página 56 y siguientes.

www.joaquinplata.es

www.laferreteriaindustrial.es

DORCAS SERIES 45/44

SERIE ESTÁNDAR

La Serie 45 destaca por su carácter simétrico.

La Serie 44, además de ser simétrica y reversible como la Serie 45, con la que coincide en dimensiones, tiene como rasgo distintivo que el pestillo gira de forma radial.

- SIMÉTRICO
- REVERSIBLE
- PESTILLO RADIAL (Serie 44)
- OPCIÓN DE ALETA U2 (Serie 44)

CARACTERÍSTICAS TÉCNICAS	Serie 45			Serie 44				
Alto	75,5 mm			75,5 mm				
Ancho	21 mm			21 mm				
Profundo	28 mm			28 mm				
Ajuste de la aleta Flex	4 mm			+1-1 mm				
Profundidad de pestillo	5,7 mm			5,1 mm				
Ciclos testados con excitación eléctrica	300.000			300.000				
Fuerza de retención	3.250 N /330 Kg-f			3.450 N / 350 kg-f				
Rango de temperatura de trabajo	-15 °C a +40°C			-15 °C a +40°C				
Diodo o varistor	Opcional			Opcional				
	6-12 V	8-12 V	24 V	12 VDC (412)		24 VDC (424)	12 VDC (512)	24 VDC (524)
Resistencia de la bobina (Ω)	8	17	58	30	45	132	60	230
Consumo de corriente alterna (mA)	600(6V) 1200(12V)	370(8V) 560(12V)	330					
Consumo de corriente continua estabilizada (mA)	750(6V) 1500(12V)	470(8V) 700(12V)		400 VDC directa	260 VDC directa	180 VDC directa	200 VDC directa	120 VDC directa
Rango de trabajo mantenido en corriente continua (V)			-	11-12	11-12	23-24	11-12	23-24
Precarga de pestillo máxima para apertura AC (N)	Serie 45 400 (12V) Serie 44 300 (12V)	-	-	-	-	-	-	-

TRANSFORMADORES

Para un idóneo funcionamiento recomendamos:

AC 12V TF3 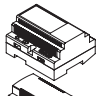 TF5 DC 12V

AC 24V TF8 TF7 DC 24V

Sección accesorios pág.106

www.laferreteriaindustrial.es

www.joaquinplata.es

www.joaquinplata.es

CAJA DE MECANISMOS

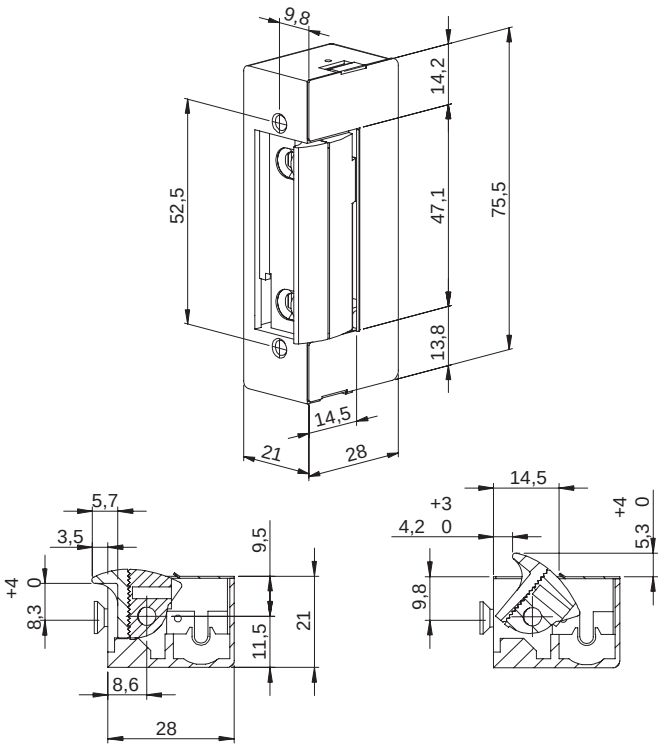

ARMADURAS RECOMENDADAS

S (10) M (22)

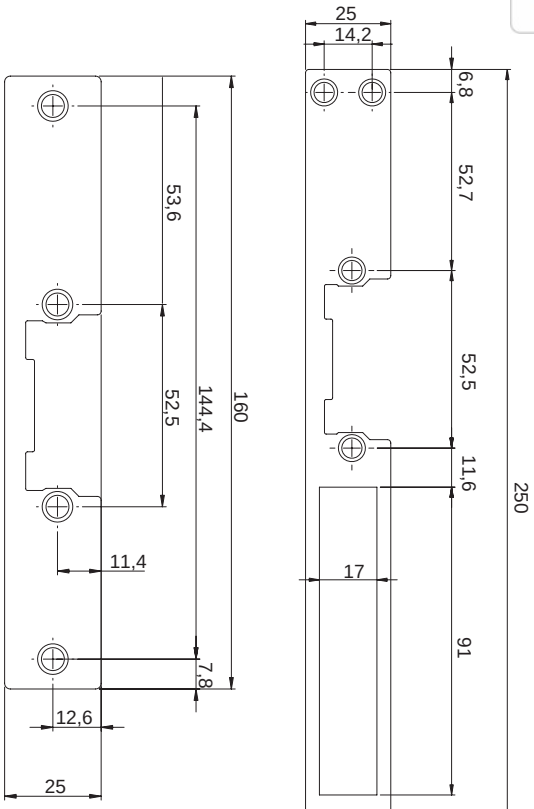

ACABADOS

G Pintura Gris

X Acero Inoxidable

Puede solicitar cualquier otro acabado no estándar.
Por favor, consulte plazo de entrega.

CÓDIGO	DESCRIPCIÓN	NORMAL	AUTOMÁTICO ESTANDAR	AUTOMÁTICO INVISIBLE	AUTOMÁTICO TEMPORIZADO	AUTOMÁTICO DESLIZANTE	INVERTIDO	CONMUTACIÓN	DESBLOQUEO	AJUSTABLE con tornillos de regulación en el pestillo	TENSIÓN **
4501	45NF	●								●	V AC
4502	45NDF	●							●	●	V AC
4503	45AF		●							●	V AC
4504	45ADF		●						●	●	V AC
4505	45AAF			●						●	V AC
4506	45AADF			●					●	●	V AC
4507	45NF 412	●								●	12V DC
4508	45NDF 412	●							●	●	12V DC
4509	45AF 412		●							●	12V DC
4510	45ADF 412		●						●	●	12V DC
4513	45NF 512						●			●	12V DC
4514	45NDF 512						●		●	●	12V DC
4515	45N	●									V AC
4516	45ND	●							●		V AC
4517	45A		●								V AC
4518	45AD		●						●		V AC
4519	45AA			●							V AC
4520	45AAD			●					●		V AC
4521	45N 412	●									12V DC
4522	45ND 412	●							●		12V DC
4523	45A 412		●								12V DC
4524	45AD 412		●						●		12V DC
4527	45N 512						●				12V DC
4528	45ND 512						●		●		12V DC

**Disponible opcionalmente en 24V; sencillamente, anote 24 tras el código. *Ejemplo: 4501 24*
En versión ajustable, existe la opción de incorporar el pestillo radial. Debe escribir 44_ _ en lugar de 45 _ _. *Ejemplo: 4401 24*
En la SERIE 44, puede solicitar la aleta U2. Indíquelo escribiendo U2 tras el código. *Ejemplo 4408 U2*
La bobina estándar es de 17Ω, si desea alguna otra por favor indíquelo.
Puede solicitar esta serie con cable eléctrico de diferentes longitudes ya ensamblado.

EJEMPLO DE CODIFICACIÓN: 4503/10G
EJEMPLO DE DESCRIPCIÓN: 45 AF/SG
Caja de mecanismos de la serie 45 con función automática y aleta regulable, con armadura 10 ("S" según la descripción) con acabado en color gris

EJEMPLO DE CODIFICACIÓN: 4404 U2/22X
EJEMPLO DE DESCRIPCIÓN: 44 ADF U2/MX
Caja de mecanismos serie 44 con función automática, desbloqueo y aleta regulable, con aleta tipo U2 y armadura 22 ("M" según descripción) con acabado en acero inox

www.laferreteriaindustrial.es www.joaquinplata.es

Para más información sobre armaduras compatibles, consulte la página 56 y siguientes.

www.joaquinplata.es
www.laferreteriaindustrial.es

Nuevo

DORCAS SERIE 54

SERIE ESTÁNDAR

La Serie 54 se caracteriza por su carácter simétrico. Sus reducidas dimensiones (67 mm de altura) la hace especialmente idónea tanto para el mercado de reposición como para obra nueva. Igualmente, existe una versión con un novedoso sistema de automático (automático deslizante) que permite el perfecto funcionamiento de la memoria, incluso con el pestillo desplazado en su máxima regulación.

- OPCIÓN DE AUTOMÁTICO DESLIZANTE
- REPOSICIÓN
- SIMÉTRICO
- REVERSIBLE
- REDUCIDAS DIMENSIONES

Automático Clásico

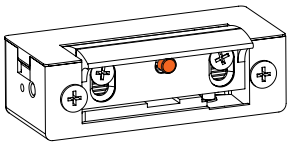

Automático Ab

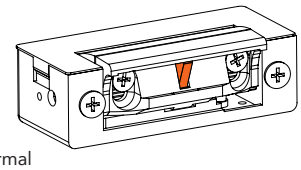

Posición normal

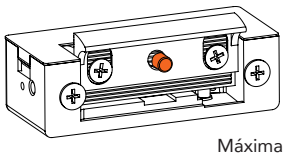

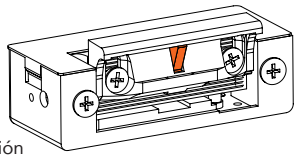

Máxima regulación

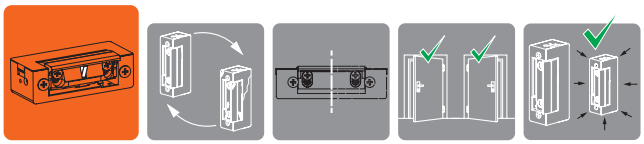

CARACTERÍSTICAS TÉCNICAS								
Alto	67 mm							
Ancho	20,5 mm							
Profundo	28 mm							
Ajuste de la aleta Flex	3 mm							
Profundidad de pestillo	5,8 mm							
Ciclos testados con excitación eléctrica	300.000							
Fuerza de retención	3.250 N / 330 Kg-f							
Rango de temperatura de trabajo	-15 °C a +40°C							
Diodo o varistor	Opcional							
	8-12 V		24 V	12 VDC (412)		24 VDC (424)	12 VDC (512)	24 VDC (524)
Resistencia de la bobina (Ω)	8	17	58	30	45	132	60	230
Consumo de corriente alterna (mA)	800(8V) 1200(12V)	370(8V) 560(12V)	330					
Consumo de corriente continua estabilizada (mA)	1000(8V) 1500(12V)	470(8V) 700(12V)		400 VDC directa	260 VDC directa	180 VDC directa	200 VDC directa	120 VDC directa
Rango de trabajo mantenido en corriente continua (V)			-	11-12	11-12	23-24	11-12	23-24
Precarga de pestillo máxima para apertura AC (N)	130 (12V)	-	-	-	-	-	-	-

TRANSFORMADORES

Para un idóneo funcionamiento recomendamos:

AC 12V TF3

AC 24V TF8

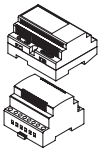

TF5 DC 12V

TF7 DC 24V

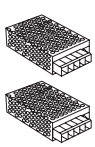

Sección accesorios pág.106

www.laferreteriaindustrial.es
www.joaquinplata.es

www.joaquinplata.es

CAJA DE MECANISMOS

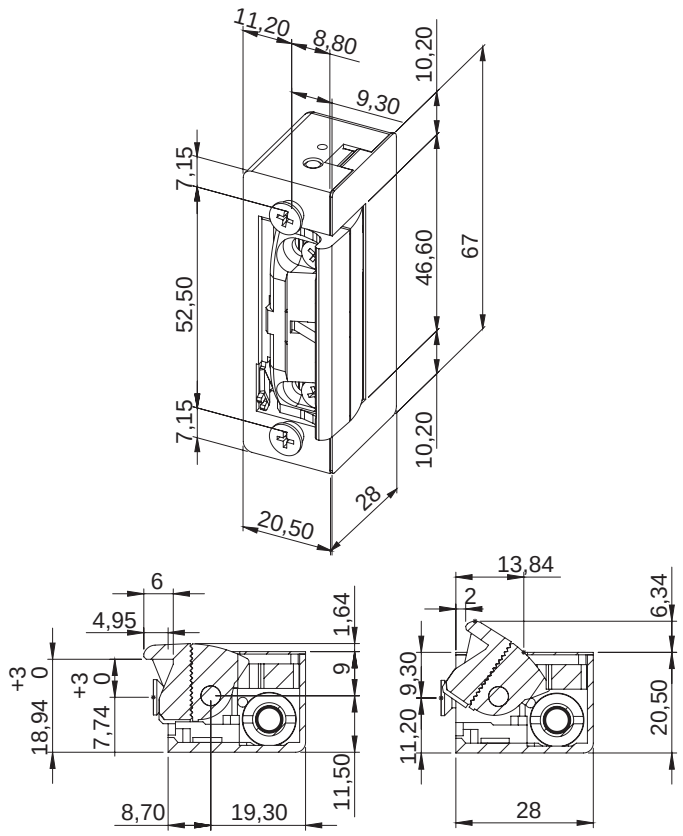

ARMADURAS RECOMENDADAS

S (10) M (22)

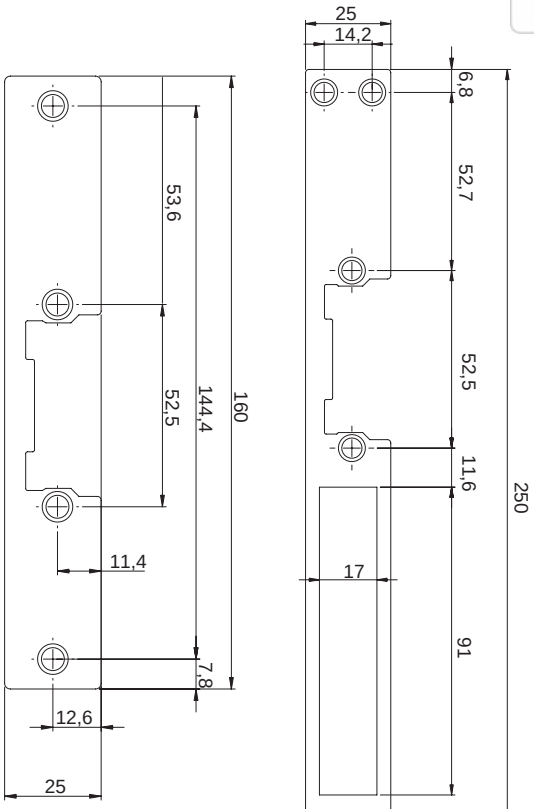

ACABADOS

- **G** Pintura Gris
- **X** Acero Inoxidable

Puede solicitar cualquier otro acabado no estándar.
Por favor, consulte plazo de entrega.

CÓDIGO	DESCRIPCIÓN	NORMAL	AUTOMÁTICO ESTÁNDAR	AUTOMÁTICO INVISIBLE	AUTOMÁTICO TEMPORIZADO	AUTOMÁTICO DESLIZANTE	INVERTIDO	CONMUTACIÓN	DESBLOQUEO	AJUSTABLE con tornillos de regulación en el pestillo	TENSIÓN **
5401	54NF	●								●	V AC
5402	54NDF	●							●	●	V AC
5403	54AF		●							●	V AC
5404	54ADF		●						●	●	V AC
5405	54AAF			●						●	V AC
5406	54AADF			●					●	●	V AC
5438	54ABF				●					●	V AC
5439	54ABDF				●				●	●	V AC
5407	54NF 412	●								●	12V DC
5408	54NDF 412	●							●	●	12V DC
5409	54AF 412		●							●	12V DC
5410	54ADF 412		●						●	●	12V DC
5440	54ABF 412				●					●	12V DC
5441	54ABDF 412				●				●	●	12V DC
5413	54NF 512						●			●	12V DC

**Disponible opcionalmente en 24V; sencillamente, anote 24 tras el código. *Ejemplo: 5401 24*
La bobina estándar es de 17Ω, si desea alguna otra por favor indíquelo.

EJEMPLO DE CODIFICACIÓN: 5402/22G
EJEMPLO DE DESCRIPCIÓN: 54 NDF/MG

Caja de mecanismos de la serie 54 con función normal, desbloqueo y aleta regulable, con armadura 22 ("M" según la descripción) con acabado en color gris

Para más información sobre armaduras compatibles, consulte la página 56 y siguientes.

www.laferreteriaindustrial.es www.joaquinplata.es

www.joaquinplata.es
www.laferreteriaindustrial.es

DORCAS SERIE 41

SERIE ESTÁNDAR

Las reducidas dimensiones de su caja de mecanismos, de tan solo 16,5 mm de anchura, y el pestillo radial permiten su adaptación a todo tipo de perfiles, siendo ideal para puertas de aluminio de perfilería europea y puertas de PVC.

- PESTILLO RADIAL
- SIMÉTRICO
- REVERSIBLE
- REDUCIDAS DIMENSIONES

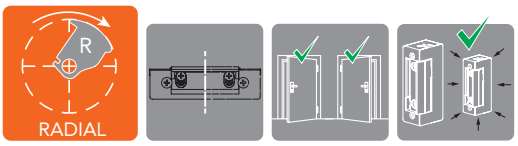

CARACTERÍSTICAS TÉCNICAS

Alto	67 mm							
Ancho	16,4 mm							
Profundo	28 mm							
Ajuste de la aleta Flex	+1-1 mm							
Profundidad de pestillo	6 mm							
Ciclos testados con excitación eléctrica	300.000							
Fuerza de retención	3.000 N / 310 Kg-f							
Rango de temperatura de trabajo	-15 °C a +40°C							
Diodo o varistor	Opcional							
	8-12 V		24 V	12 VDC (412)		24 VDC (424)	12 VDC (512)	24 VDC (524)
Resistencia de la bobina (Ω)	8	17	58	30	45	132	60	230
Consumo de corriente alterna (mA)	800(8V) 1200(12V)	370(8V) 560(12V)	330					
Consumo de corriente continua estabilizada (mA)	1000(8V) 1500(12V)	470(8V) 700(12V)		400 VDC directa	260 VDC directa	180 VDC directa	200 VDC directa	120 VDC directa
Rango de trabajo mantenido en corriente continua (V)			-	11-12	11-12	23-24	11-12	23-24
Precarga de pestillo máxima para apertura AC (N)	400 (12V)	-	-	-	-	-	-	-

TRANSFORMADORES

Para un idóneo funcionamiento recomendamos:

AC 12V TF3 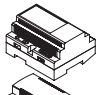

AC 24V TF8
TF5 DC 12V

TF7 DC 24V

Sección accesorios pág.106

www.laferreteriaindustrial.es
www.joaquinplata.es

www.joaquinplata.es

CAJA DE MECANISMOS

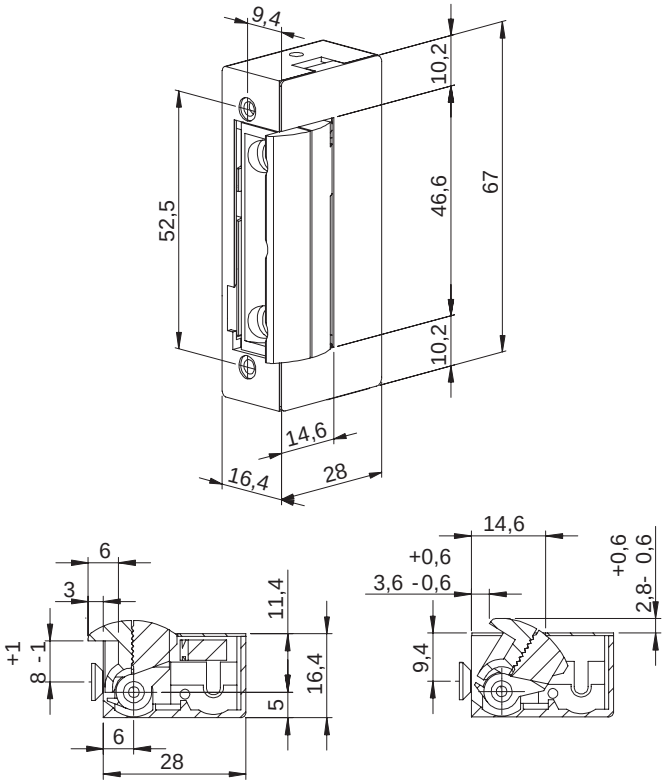

ARMADURAS RECOMENDADAS

P22mm (13) — L22mm (24)

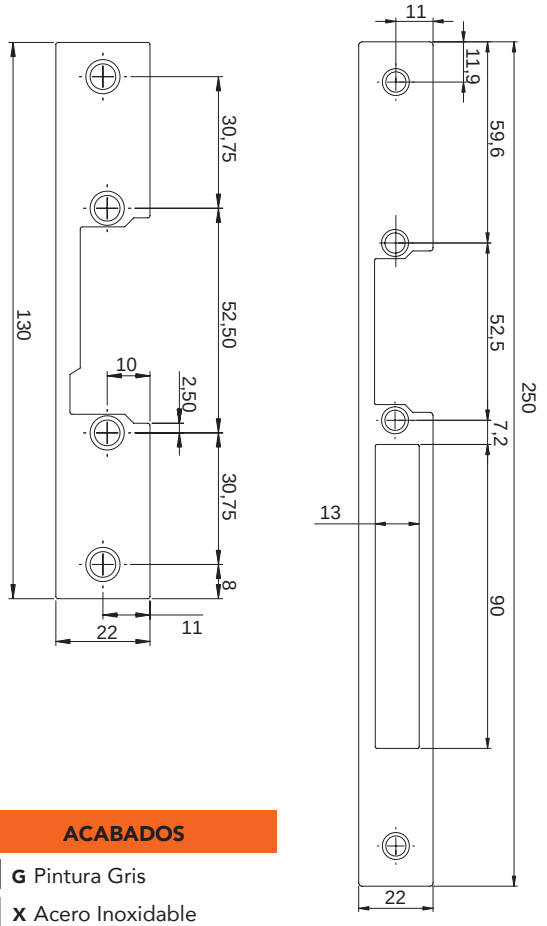

ACABADOS

- **G** Pintura Gris
- **X** Acero Inoxidable

Puede solicitar cualquier otro acabado no estándar.
Por favor, consulte plazo de entrega.

CÓDIGO	DESCRIPCIÓN	NORMAL	AUTOMÁTICO ESTÁNDAR	AUTOMÁTICO INVISIBLE	AUTOMÁTICO TEMPORIZADO	AUTOMÁTICO DESLIZANTE	INVERTIDO	CONMUTACIÓN	DESBLOQUEO	AJUSTABLE con tornillos de regulación en el pestillo	TENSIÓN **
4101	41NF	●								●	V AC
4102	41NDF	●							●	●	V AC
4103	41AF		●							●	V AC
4104	41ADF		●						●	●	V AC
4105	41AAF			●						●	V AC
4106	41AADF			●					●	●	V AC
4107	41NF 412	●								●	12V DC
4108	41NDF 412	●							●	●	12V DC
4109	41AF 412		●							●	12V DC
4110	41ADF 412		●						●	●	12V DC
4113	41NF 512						●			●	12V DC

**Disponible opcionalmente en 24V; sencillamente, anote 24 tras el código. *Ejemplo: 4109 24*
La bobina estándar es de 17Ω, si desea alguna otra por favor indíquelo.

EJEMPLO DE CODIFICACIÓN: 4105/13X
EJEMPLO DE DESCRIPCIÓN: 41 AAF/P 22X

Caja de mecanismos de la serie 41 con función automática invisible y aleta regulable, con armadura 13 ("P 22" según la descripción) con acabado en acero inoxidable

Para más información sobre armaduras compatibles, consulte la página 56 y siguientes.

www.laferreteriaindustrial.es www.joaquinplata.es

www.joaquinplata.es
www.laferreteriaindustrial.es

DORCAS SERIES 42/43

SERIE ESTÁNDAR

La Serie 42 está constituida por abrepuertas no simétricos que, por sus medidas (16,5 mm de ancho), están especialmente indicados para perfiles de aluminio y PVC.

La Serie 43 es idéntica a la 42 excepto por el hecho de que incorpora el pestillo radial.

- ANCHO REDUCIDO
- DISPONIBLE CON UNA DUREZA DE PESTILLO VARIABLE
- PESTILLO RADIAL (Serie 43)
- OPCIÓN DE ALETA U2 (Serie 43)

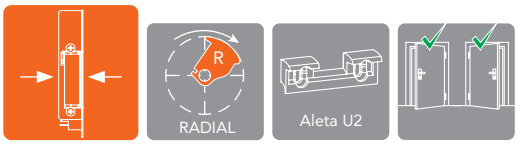

CARACTERÍSTICAS TÉCNICAS	Serie 42	Serie 43
Alto	90 mm	90 mm
Ancho	16,5 mm	16,5 mm
Profundo	28 mm	28 mm
Ajuste de la aleta Flex	4 mm	+1-1 mm
Profundidad de pestillo	5,8 mm	6,1 mm
Ciclos testados con excitación eléctrica	300.000	300.000
Fuerza de retención	2.450 N / 250 Kg-f	2.750 N / 280 Kg-f
Rango de temperatura de trabajo	-15 °C a +40°C	-15 °C a +40°C
Diodo o varistor	Opcional	Opcional

	8-12 V	12 VDC (412)	24 VDC (424)
Resistencia de la bobina (Ω)	8	68	230
Consumo de corriente alterna (mA)	800(8V) 1200(12V)		
Consumo de corriente continua estabilizada (mA)	1000(8V) 1.500(12V)	180 VDC directa	120 VDC directa
Rango de trabajo mantenido en corriente continua (V)		11-12	23-24
Precarga de pestillo máxima para apertura AC (N)	Serie 42 250 (12V) Serie 43 500 (12V)	-	-

TRANSFORMADORES

Para un idóneo funcionamiento recomendamos:

AC 12V TF3

TF5 DC 12V

TF7 DC 24V

Sección accesorios pág.106

www.laferreteriaindustrial.es
www.joaquinplata.es

www.joaquinpalau.es

CAJA DE MECANISMOS

42

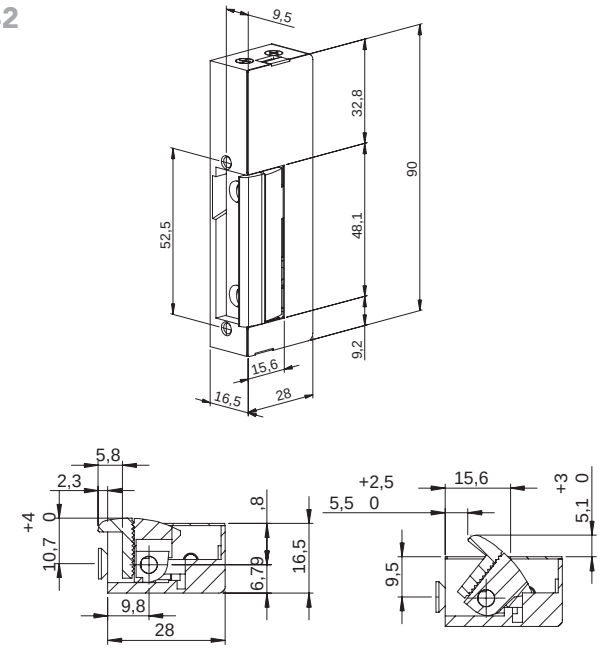

43

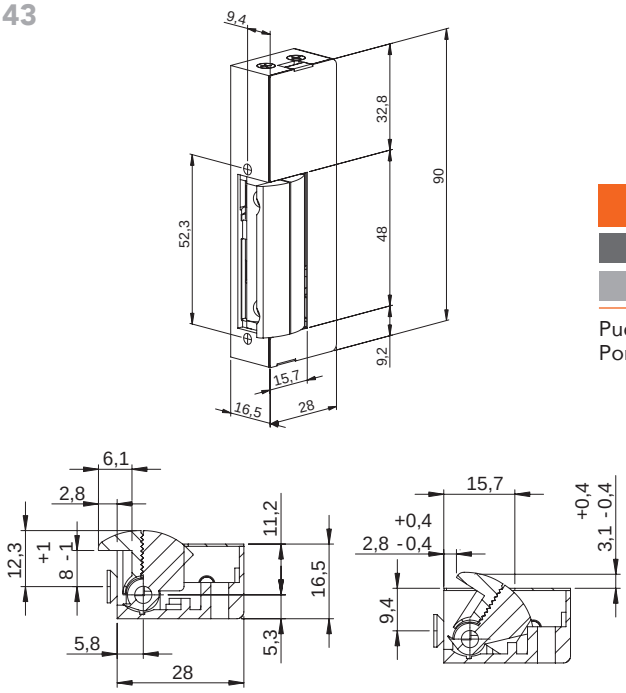

ARMADURAS RECOMENDADAS

S22mm (11) — **L22mm** (24)

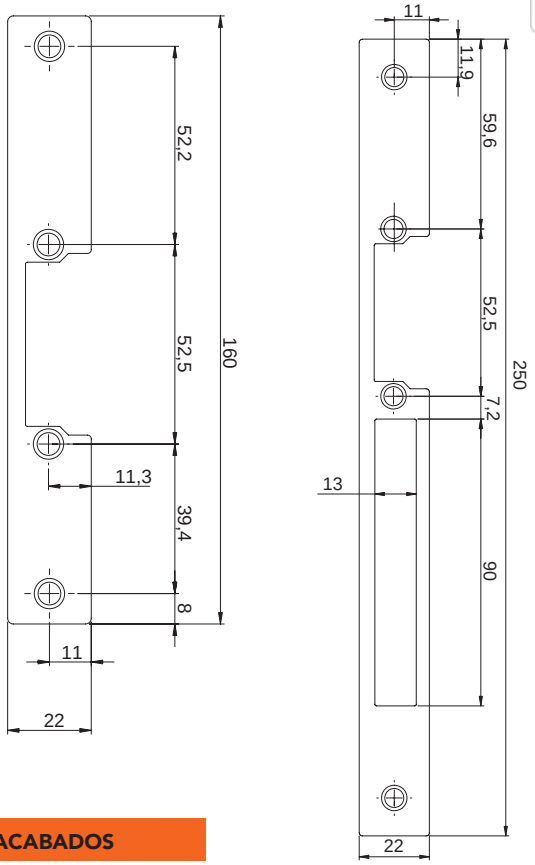

ACABADOS

G Pintura Gris

X Acero Inoxidable

Puede solicitar cualquier otro acabado no estándar.
Por favor, consulte plazo de entrega.

CÓDIGO	DESCRIPCIÓN		NORMAL	AUTOMÁTICO ESTÁNDAR	AUTOMÁTICO INVISIBLE	AUTOMÁTICO TEMPORIZADO	AUTOMÁTICO DESLIZANTE	INVERTIDO	CONMUTACIÓN	DESBLOQUEO	AJUSTABLE con tornillos de regulación en el pestillo	TENSIÓN **
4201 D	42NF	dcha.	●								●	V AC
4201 I	42NF	izda.	●								●	V AC
4202 D	42NDF	dcha.	●							●	●	V AC
4202 I	42NDF	izda.	●							●	●	V AC
4205 D	42AAF	dcha.			●						●	V AC
4205 I	42AAF	izda.			●						●	V AC
4206 D	42AADF	dcha.			●					●	●	V AC
4206 I	42AADF	izda.			●					●	●	V AC
4207 D	42NF 412	dcha.	●								●	12V DC
4207 I	42NF 412	izda.	●								●	12V DC
4208 D	42NDF 412	dcha.	●							●	●	12V DC
4208 I	42NDF 412	izda.	●							●	●	12V DC

**Disponible opcionalmente en 24V; sencillamente, anote 24 tras el código. *Ejemplo: 4207D 24*
Existe la opción de incorporar el pestillo radial. Debe escribir 43_ _ en lugar de 42_ _. *Ejemplo: 4307D 24*
En la SERIE 43, puede solicitar la aleta U2. Indíquelo escribiendo U2 tras el código. *Ejemplo 4308D U2*
La bobina estándar es de 8Ω, si desea alguna otra por favor indíquelo.

EJEMPLO DE CODIFICACIÓN: 4201D/13G
EJEMPLO DE DESCRIPCIÓN: 42 NF D/P 22G
Caja de mecanismos de la serie 42 derecha con función normal y aleta regulable, con armadura 11 ("S 22 mm" según la descripción) con acabado en color gris

EJEMPLO DE CODIFICACIÓN: 4305D 24/24X
EJEMPLO DE DESCRIPCIÓN: 43 AAF 24 D/L 22X
Caja de mecanismos de la serie 43 derecha con función automática invisible y aleta regulable a 24V, con armadura 24 ("L 22 mm" según descripción) con acabado en acero inoxidable

www.ferreteriaindustrial.es www.joaquinpalau.es

Para más información sobre armaduras compatibles, consulte la página 56 y siguientes.

www.joaquinplata.es

www.laferreteriaindustrial.es

DORCAS SERIES 20/21/27

SERIE ESTÁNDAR

Las series 20, 21 y 27 están compuestas por abrepuertas de sobreponer reversibles adecuados para su combinación con cerraduras desprovistas de cerrojo.

- INSTALACIÓN DE SOBREPONER
- REVERSIBLE

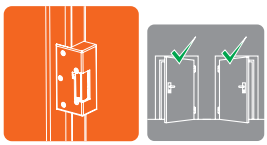

CARACTERÍSTICAS TÉCNICAS	Serie 20	Serie 21	Serie 27
Alto	145 mm	107 mm	106 mm
Ancho	37 mm	52 mm	50 mm
Profundo	25 mm	25 mm	33,5 mm
Ajuste de la aleta Flex	4 mm	4 mm	3 mm
Profundidad de pestillo	9,48 mm	9,48 mm	5,8
Ciclos testados con excitación eléctrica	300.000	300.000	300.000
Fuerza de retención	2.950 N / 300 kg-f	2.950 N / 300 kg-f	2.950 N / 300 kg-f
Rango de temperatura de trabajo	-15 °C a +40°C	-15 °C a +40°C	-15 °C a +40°C
Diodo o varistor	Opcional	Opcional	Opcional

	8-12 V			24 V	12 VDC (412)	24 VDC (424)	12 VDC (512)	24 VDC (524)
Resistencia de la bobina (Ω)	8	17	30	58	68	132	60	230
Consumo de corriente alterna (mA)	800(8V) 1200(12V)	370(8V) 560(12V)	260(8V) 400(12V)					
Consumo de corriente continua estabilizada (mA)	1000(8V) 1500(12V)	470(8V) 700(12V)		330	260 VDC directa	180 VDC directa	200 VDC directa	120 VDC directa
Rango de trabajo mantenido en corriente continua (V)			-	11-12	11-12	23-24	11-12	23-24
Precarga de pestillo máxima para apertura AC (N)	Serie 20 100 (12V) Serie 21 100 (12V) Serie 27 130 (12V)	-	-	-	-	-	-	-

TRANSFORMADORES

Para un idóneo funcionamiento recomendamos:

AC 12V TF3 TF5 DC 12V

AC 24V TF8 TF7 DC 24V

Sección accesorios pág.106

www.laferreteriaindustrial.es

www.joaquinplata.es

www.joaquinplata.es www.laferreteriaindustrial.es

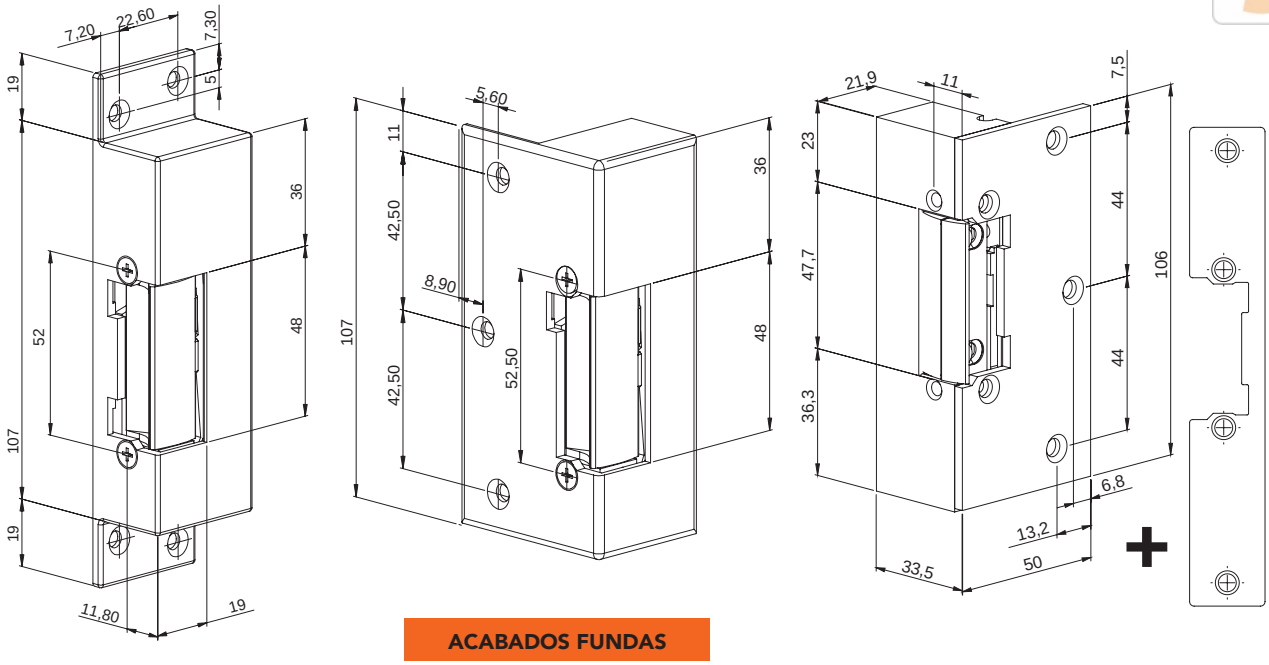

ACABADOS FUNDAS

- **G** Pintura Gris (206)(207)(203)
- **C** Cromado (201)(205)
- **O** Oro (baño metálico dorado) (202)(204)

CÓDIGO	DESCRIPCIÓN	NORMAL	AUTOMÁTICO ESTÁNDAR	AUTOMÁTICO INVISIBLE	AUTOMÁTICO TEMPORIZADO	AUTOMÁTICO DESLIZANTE	INVERTIDO	CONMUTACIÓN	DESBLOQUEO	AJUSTABLE con tornillos de regulación en el pestillo	TENSIÓN **
2013	N206 512-N201 512-N202 512						●				12 VDC
2015	N206-N201-N202	●									V AC
2016	ND206-ND201-ND202	●							●		V AC
2017	A206-A201-A202		●								V AC
2018	AD206-AD201-AD202		●						●		V AC
2021	N206 412-N201 412-N202 412	●									12V DC
2022	ND206 412-ND201 412-ND202 412	●							●		12V DC
2023	A206 412-A201 412-A202 412		●								12V DC
2024	AD206 412-AD201 412-AD202 412		●						●		12V DC
2113	N207 512-N205 512-N204 512						●				12V DC
2115	N207-N205-N204	●									V AC
2116	ND207-ND205-ND204	●							●		V AC
2117	A207-A205-A204		●								V AC
2118	AD207-AD205-AD204		●						●		V AC
2121	N207 412-N205 412-N204 412	●									12V DC
2122	ND207 412-ND205 412-ND204 412	●							●		12V DC
2123	A207 412-A205 412-A204 412		●								12V DC
2124	AD207 412-AD205 412-AD204 412		●						●		12V DC
2713	N203 512						●				12V DC
2715	N203	●									V AC
2716	ND203	●							●		V AC
2717	A203		●								V AC
2718	AD203		●						●		V AC
2721	N203 412	●									12V DC
2722	ND203 412	●							●		12V DC
2723	A203 412		●								12V DC
2724	AD203 412		●						●		12V DC

**Disponible opcionalmente en 24V; sencillamente, anote 24 tras el código. *Ejemplo: 2022 24*
La funda va incluida en el artículo.
La bobina estándar es de 8Ω, si desea alguna otra por favor indíquelo.
Todas las versiones disponibles con pestillo flexible. Añadir "F" a continuación de la descripción.

EJEMPLO DE CODIFICACIÓN: 2021/O **EJEMPLO DE DESCRIPCIÓN: 202 N 412/O**	Caja de mecanismos de la serie 20 con funcion normal en DC con funda de color dorado
EJEMPLO DE CODIFICACIÓN: 2116/C **EJEMPLO DE DESCRIPCIÓN: 205 A/C**	Caja de mecanismos de la serie 21 con función normal con desbloqueo y funda de color cromado

Para más información sobre armaduras compatibles, consulte la página 56 y siguientes.

www.laferreteriaindustrial.es www.joaquinplata.es

DORCAS SERIES 22/23

SERIE ESTÁNDAR

Están integradas por abrepuertas de sobreponer reversibles para su instalación con cerraduras horizontales tipo 125 dotadas de cerrojo (Serie 22) o cerraduras verticales provistas de cerrojo tipo 56 (Serie 23). Se ofrece una variante para cerraduras con un cuerpo de grosor superior a 22 mm (aquella referenciada con las letras iniciales HB y VB).

- REVERSIBLE
- INSTALACIÓN SOBREPUESTA
- ROBUSTEZ

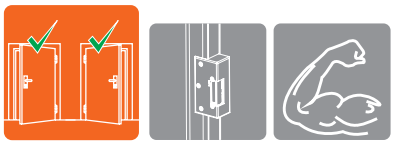

CARACTERÍSTICAS TÉCNICAS	Serie 22			Serie 23			
Alto	96 mm			122 mm			
Ancho	33 mm			54 mm			
Profundo	54 mm			54 mm			
Ajuste de la aleta Flex	-			-			
Profundidad de pestillo	7,7 mm			5,6 mm			
Ciclos testados con excitación eléctrica	200.000			200.000			
Fuerza de retención	1.960 N/ 200 Kg-f			1.960 N/ 200 Kg-f			
Rango de temperatura de trabajo	-15 °C a +40°C			-15 °C a +40°C			
Diodo o varistor	Opcional			Opcional			
	8-12 V		24 V	12 VDC (412)	24 VDC (424)	12 VDC (512)	24 VDC (524)
Resistencia de la bobina (Ω)	8	30	58	68	132	60	230
Consumo de corriente alterna (mA)	800(8V) 1200(12V)		330				
Consumo de corriente continua estabilizada (mA)	1000(8V) 1500(12V)	260(8V) 400(12V)		180 VDC directa	180 VDC directa	200 VDC directa	120 VDC directa
Rango de trabajo mantenido en corriente continua (V)		-	-	11-12	23-24	11-12	23-24
Precarga de pestillo máxima para apertura AC (N)	-	-	-	-	-	-	-

TRANSFORMADORES

Para un idóneo funcionamiento recomendamos:

AC 12V TF3 TF5 DC 12V

AC 24V TF8 TF7 DC 24V

Sección accesorios pág.106

www.joaquinplata.es

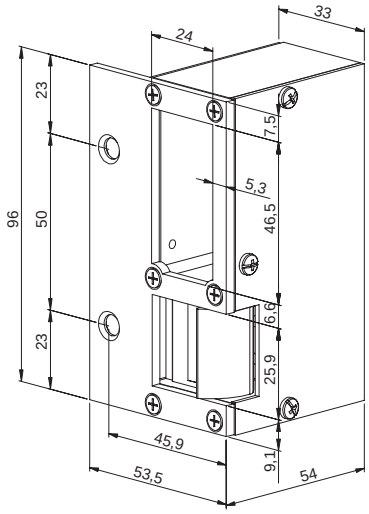

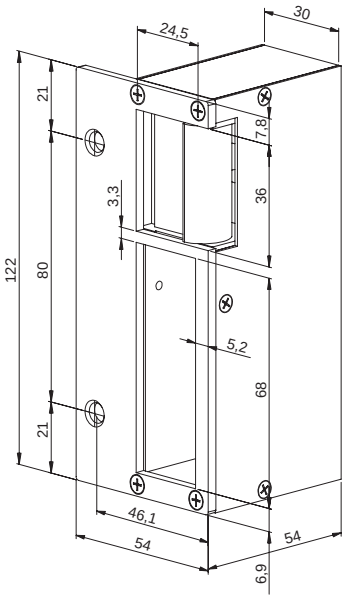

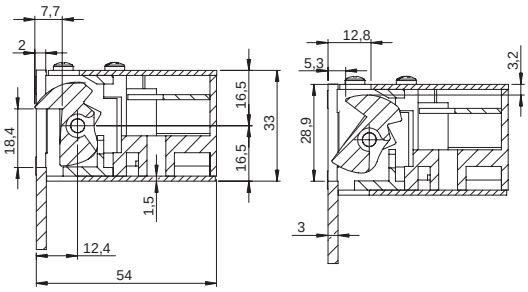

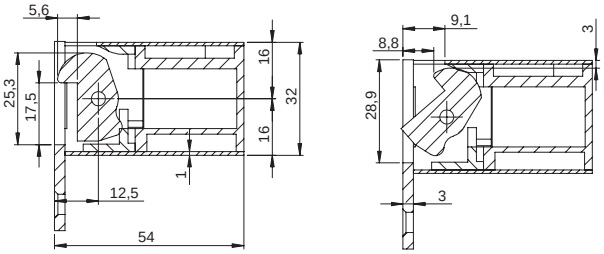

ACABADOS FUNDAS

G Pintura Gris

CÓDIGO	DESCRIPCIÓN	NORMAL	AUTOMÁTICO ESTÁNDAR	AUTOMÁTICO INVISIBLE	AUTOMÁTICO TEMPORIZADO	AUTOMÁTICO DESLIZANTE	INVERTIDO	CONMUTACIÓN	DESBLOQUEO	AJUSTABLE con tornillos de regulación en el pestillo	TENSIÓN **
2215	22HN	●									V AC
2242	22HBN***	●									V AC
2217	22HAA		●								V AC
2243	22HBAA***		●								V AC
2221	22HN 412	●									12V DC
2244	22HBN 412***	●									12V DC
2227	22HN 512						●				12V DC
2246	22HBN 512***						●				12V DC
2315	23VN	●									V AC
2342	23VBN***	●									V AC
2317	23VAA		●								V AC
2343	23VBAA***		●								V AC
2321	23VN 412	●									12V DC
2344	23VBN 412***	●									12V DC
2327	23VN 512						●				12V DC
2346	23VBN 512***						●				12V DC

**Disponible opcionalmente en 24V; sencillamente, anote 24 tras el código. *Ejemplo: 2215 24*

***Las referencias HBN, HBAA, HBN 412, HBN 512, VBN, VBAA, VBN 412 y VBN 512 son las adecuadas para cerraduras de un espesor superior a 22 mm. La bobina estándar es de 8Ω, si desea alguna otra por favor indíquelo.

EJEMPLO DE CODIFICACIÓN: 2217/G **EJEMPLO DE DESCRIPCIÓN: HAA/G**	Abrepuertas de sobreponer de la serie 22 para cerraduras horizontales (tipo 125) con función automática invisible y funda en color gris
EJEMPLO DE CODIFICACIÓN: 2342/G **EJEMPLO DE DESCRIPCIÓN: VBN/G**	Abrepuertas de sobreponer de la serie 23 para cerraduras verticales (tipo 58) de espesor superior a 22mm con función normal y funda en color gris

Para más información sobre armaduras compatibles, consulte la página 56 y siguientes.

www.laferreteriaindustrial.es www.joaquinplata.es

DORCAS SERIE 65

SERIE ESTÁNDAR

La Serie 65 se combina con cerraduras de sobreponer con cerrojo. De carácter no reversible, por su diseño es apropiada para instalaciones de intemperie.

- INTEMPERIE
- NO REVERSIBLE
- INSTALACIÓN DE SOBREPONER

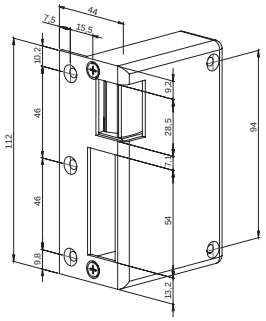

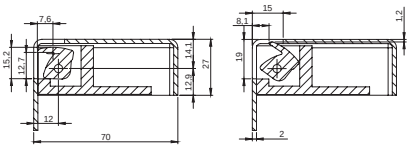

ACABADOS FUNDAS

G Pintura Gris

CARACTERÍSTICAS TÉCNICAS

Alto	112 mm			
Ancho	44 mm			
Profundo	70 mm			
Ajuste de la aleta Flex	-			
Profundidad de pestillo	7,6 mm			
Ciclos testados con excitación eléctrica	200.000			
Fuerza de retención	2.950 N/ 300 Kg-f			
Rango de temperatura de trabajo	-15 °C a +40°C			
Diodo o varistor	Opcional			
	8-12 V	24 V	12 VDC (412)	24 VDC (424)
Resistencia de la bobina (Ω)	8	58	68	132
Consumo de corriente alterna (mA)	800(8V) 1200(12V)	330		
Consumo de corriente continua estabilizada (mA)	1000(8V) 1500(12V)		180 VDC directa	180 VDC directa
Rango de trabajo mantenido en corriente continua (V)		-	11-12	23-24
Precarga de pestillo máxima para apertura AC (N)	-	-	-	-

CÓDIGO	DESCRIPCIÓN		NORMAL	AUTOMÁTICO ESTÁNDAR	AUTOMÁTICO INVISIBLE	AUTOMÁTICO TEMPORIZADO	AUTOMÁTICO DESLIZANTE	INVERTIDO	CONMUTACIÓN	DESBLOQUEO	AJUSTABLE con tornillos de regulación en el pestillo	TENSIÓN **
6515 D	65021 (N)	dcha.	●									V AC
6515 I	65021 (N)	izda.	●									V AC
6519 D	65023 (AA)	dcha.		●								V AC
6519 I	65023 (AA)	izda.		●								V AC
6521 D	65021 412 (N)	dcha.	●									12V DC
6521 I	65021 412 (N)	izda.	●									12V DC
6527 D	65021 512 (N)	dcha.						●				12V DC
6527 I	65021 512 (N)	izda.						●				12V DC

**Disponible opcionalmente en 24V; sencillamente, anote 24 tras el código. *Ejemplo: 6515 D 24*
La funda va incluida en el artículo.
La bobina estándar es de 8Ω, si desea alguna otra por favor indíquelo.

TRANSFORMADORES
Sección accesorios pág.106

Para un idóneo funcionamiento recomendamos:

AC 12V	TF3
AC 24V	TF8
DC 12V	TF5
DC 24V	TF7

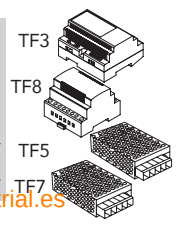

EJEMPLO DE CODIFICACIÓN: 6527 D/G
EJ. DE DESCRIPCIÓN: 65021 N 512 D/G

Caja de mecanismos de la serie 65 con mano derecha con funcionamiento normal y funda en color gris

www.laferreteriaindustrial.es
www.joaquinplata.es

DORCAS SERIE 66

SERIE ESTÁNDAR

La Serie 66 está compuesta por abrepuertas de instalación sobrepuesta y se caracteriza por su carácter reversible y simétrico. Destaca por su polivalencia, ya que es compatible con prácticamente todas las cerraduras de sobreponer del mercado.

- VERSÁTIL
- INSTALACIÓN SOBREPUESTA
- REVERSIBLE

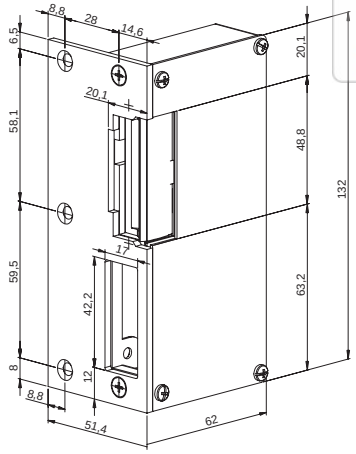

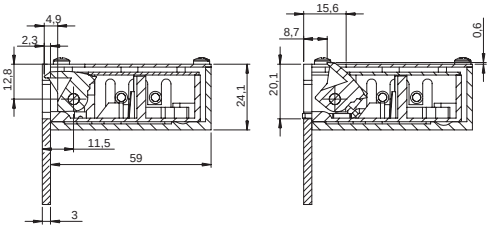

ACABADOS FUNDAS

G Pintura Gris

N Pintura Negra

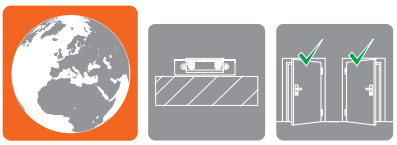

CARACTERÍSTICAS TÉCNICAS

Alto	64 mm							
Ancho	18,2 mm							
Profundo	55 mm							
Ajuste de la aleta Flex	-							
Profundidad de pestillo	10 mm							
Ciclos testados con excitación eléctrica	250.000							
Fuerza de retención	2.950 N/ 300 Kg-f							
Rango de temperatura de trabajo	-15 °C a +40°C							
Diodo o varistor	Opcional							
	8-12 V			24 V	12 VDC (412)	24 VDC (424)	12 VDC (512)	24 VDC (524)
Resistencia de la bobina (Ω)	8	17	30	58	68	132	70	230
Consumo de corriente alterna (mA)	800(8V) 1200(12V)	370(8V) 560(12V)		330				
Consumo de corriente continua estabilizada (mA)	1000(8V) 1500(12V)	470(8V) 700(12V)	400		180 VDC directa	180 VDC directa	150 VDC directa	120 VDC directa
Rango de trabajo mantenido en corriente continua (V)			-	-	11-12	23-24	11-12	23-24
Precarga de pestillo máxima para apertura AC (N)	100(12V)	-	-	-	-	-	-	-

CÓDIGO	DESCRIPCIÓN	NORMAL	AUTOMÁTICO ESTÁNDAR	AUTOMÁTICO INVISIBLE	AUTOMÁTICO TEMPORIZADO	AUTOMÁTICO DESLIZANTE	INVERTIDO	CONMUTACIÓN	DESBLOQUEO	AJUSTABLE con tornillos de regulación en el pestillo	TENSIÓN **
6615	60021 (N)	●									V AC
6616	60022 (ND)	●							●		V AC
6617	60023 (A)		●								V AC
6618	60024 (AD)		●						●		V AC
6621	60021 (N 412)	●									12V DC
6622	60022 (ND 412)	●							●		12V DC
6623	60023 (A 412)		●								12V DC
6624	60024 (AD 412)		●						●		12V DC
6627	60021 (N 512)						●				12V DC

**Disponible opcionalmente en 24V; sencillamente, anote 24 tras el código. *Ejemplo: 6627 24*
La bobina estándar es de 8Ω, si desea alguna otra por favor indíquelo.

TRANSFORMADORES
Sección accesorios pág.106

Para un idóneo funcionamiento recomendamos:

AC 12V	TF3
AC 24V	TF8
DC 12V	TF5
DC 24V	TF7

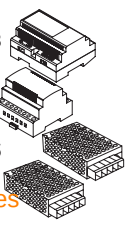

EJEMPLO DE CODIFICACIÓN: 6622/N
EJ. DESCRIPCIÓN: 60022 (ND 412)/N

Caja de mecanismos de la serie 66 con función normal en DC y desbloqueo en color negro

DORCAS SERIE 80

SERIE ESTÁNDAR

Abrepuertas con cadena. La mejor solución para automatizar de manera rápida y económica la apertura de puertas dotadas de cerraduras de superficie con tirador.

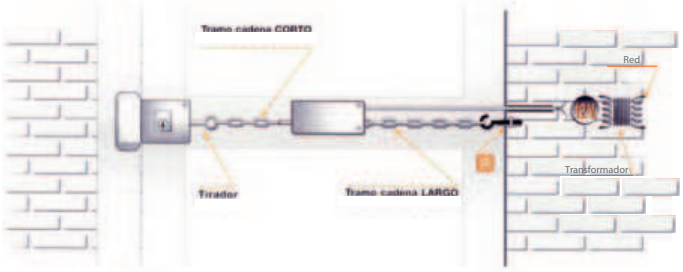

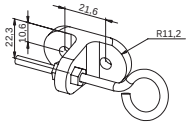

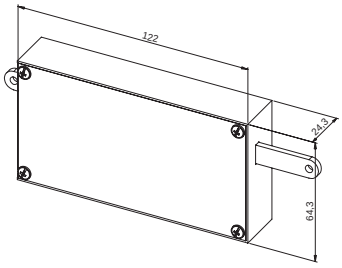

ACABADOS FUNDAS

G Pintura Gris

CARACTERÍSTICAS TÉCNICAS

Alto	64,3 mm
Ancho	122 mm
Profundo	24,3 mm
Ajuste de la aleta Flex	-
Profundidad de pestillo	-
Ciclos testados con excitación eléctrica	250.000
Fuerza de retención	-
Rango de temperatura de trabajo	-15 °C a +40°C
Diodo o varistor	-
	8-12 V
Resistencia de la bobina (Ω)	8
Consumo de corriente alterna (mA)	800(8V)
	1200(12V)
Consumo de corriente continua estabilizada (mA)	
Rango de trabajo mantenido en corriente continua (V)	
Precarga de pestillo máxima para apertura AC (N)	-

CÓDIGO	DESCRIPCIÓN	NORMAL	AUTOMÁTICO ESTÁNDAR	AUTOMÁTICO INVISIBLE	AUTOMÁTICO TEMPORIZADO	AUTOMÁTICO DESLIZANTE	INVERTIDO	CONMUTACIÓN	DESBLOQUEO	AJUSTABLE con tornillos de regulación en el pestillo	TENSIÓN **
8017	N80		●								V AC

**Disponible opcionalmente en 24V; sencillamente, anote 24 tras el código. *Ejemplo: 8015 24*
La bobina estándar es de 8Ω.

TRANSFORMADORES
Sección accesorios pág.106

Para un idóneo funcionamiento recomendamos:

AC 12V TF3

EJEMPLO DE CODIFICACIÓN: 8017/G
EJEMPLO DE DESCRIPCIÓN: N 80

Abrepuertas de cadena con funcionamiento automático y funda de color gris

DORCAS SERIE ESTÁNDAR SERIE 34

La Serie 34 es simétrica y, por sus reducidas dimensiones, óptima para su combinación con herrajes para puertas de cristal.

- REDUCIDAS DIMENSIONES
- SIMÉTRICO
- REVERSIBLE

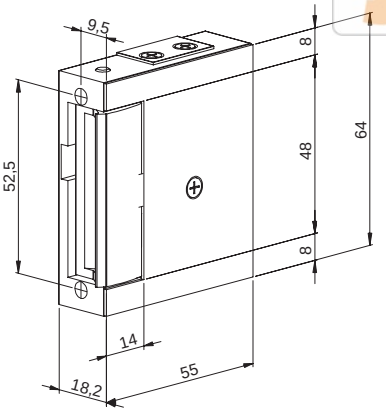

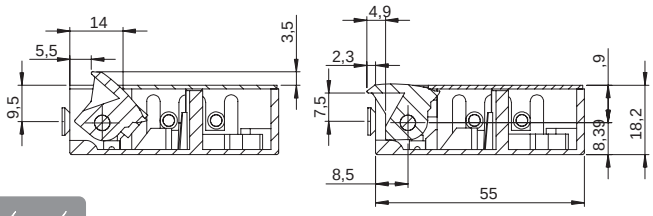

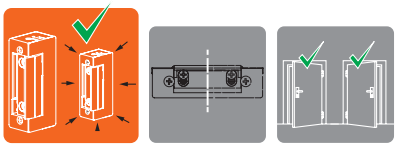

CARACTERÍSTICAS TÉCNICAS

Alto	64 mm							
Ancho	18,2 mm							
Profundo	55 mm							
Ajuste de la aleta Flex	-							
Profundidad de pestillo	10 mm							
Ciclos testados con excitación eléctrica	300.000							
Fuerza de retención	2.950 N/ 300 Kg-f							
Rango de temperatura de trabajo	-15 °C a +40°C							
Diodo o varistor	Opcional							
	8-12 V			24 V	12 VDC (412)	24 VDC (424)	12 VDC (512)	24 VDC (524)
Resistencia de la bobina (Ω)	8	17	30	58	68	132	70	230
Consumo de corriente alterna (mA)	800(8V) 1200(12V)	370(8V) 560(12V)		330				
Consumo de corriente continua estabilizada (mA)	1000(8V) 1500(12V)	470(8V) 700(12V)	400		180 VDC directa	180 VDC directa	150 VDC directa	120 VDC directa
Rango de trabajo mantenido en corriente continua (V)			-	-	11-12	23-24	11-12	23-24
Precarga de pestillo máxima para apertura AC (N)	100(12V)	-	-	-	-	-	-	-

CÓDIGO	DESCRIPCIÓN	NORMAL	AUTOMÁTICO ESTÁNDAR	AUTOMÁTICO INVISIBLE	AUTOMÁTICO TEMPORIZADO	AUTOMÁTICO DESLIZANTE	INVERTIDO	CONMUTACIÓN	DESBLOQUEO	AJUSTABLE con tornillos de regulación en el pestillo	TENSIÓN **
3415	66 N	●									V AC
3416	66 ND	●							●		V AC
3417	66 A		●								V AC
3418	66 AD		●						●		V AC
3421	66 N 412	●									12V DC
3422	66 ND 412	●							●		12V DC
3423	66 A 412		●								12V DC
3424	66 AD 412		●						●		12V DC
3427	66 N 512						●		●		12V DC

**Disponible opcionalmente en 24V; sencillamente, anote 24 tras el código. *Ejemplo: 3421 24*
La bobina estándar es de 8Ω, si desea alguna otra por favor indíquelo.

TRANSFORMADORES
Sección accesorios pág.106

Para un idóneo funcionamiento recomendamos:

AC 12V	TF3
AC 24V	TF8
DC 12V	TF5
DC 24V	TF7

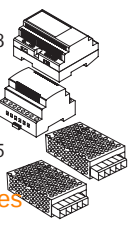

EJEMPLO CODIFICACIÓN: 3415/22X
EJEMPLO DE DESCRIPCIÓN: 66 N/MX

Caja de mecanismos de la serie 34 con funcionamiento normal y armadura 22 ("M" según descripción) con acabado en acero inoxidable

www.joaquinplata.es
www.laferreteriaindustrial.es

Nuevo

DORCAS SERIE 99

SERIE ESPECIAL

MULTIVOLTAJE

HI-TECH

Serie de última generación caracterizada por su versatilidad: las reducidas dimensiones de la caja de mecanismos (con una profundidad de solo 25,5 mm) facilitan su instalación en perfiles tanto de aluminio como de PVC , al tiempo que su bobina funciona óptimamente tanto en corriente alterna como en corriente continua en un rango de 10 a 24 voltios.

- MULTIVOLTAJE
- PROFUNDIDAD DE 25,5 mm
- FUNCIONAMIENTO EN AC Y DC
- REDUCIDAS DIMENSIONES
- PESTILLO RADIAL
- SIMÉTRICO
- REVERSIBLE
- CERTIFICACIÓN EN 14846
- OPCIONAL ALETA U2

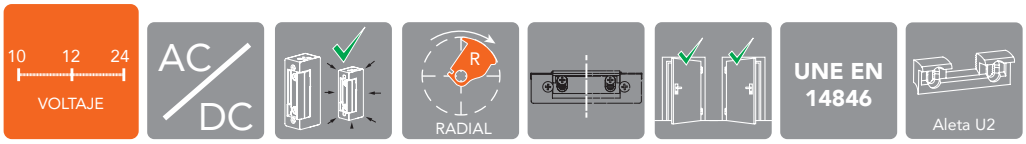

CARACTERÍSTICAS TÉCNICAS							
Alto	66 mm						
Ancho	16 mm						
Profundo	25,5 mm						
Ajuste de la aleta Flex	+2-1 mm						
Profundidad de pestillo	5,1 mm						
Ciclos testados con excitación eléctrica	400.000						
Fuerza de retención	3.230 N / 330 kg-f						
Rango de temperatura de trabajo	-15 °C a +40°C						
Diodo o varistor	Opcional						
Microswitch	Opcional						
	10-24 V	6-12 V	8-12 V	24 V	24 VDC (424)	12 VDC (512)	24 VDC (524)
Resistencia de la bobina (Ω)	43	8	17	58	132	51	160
Consumo de corriente alterna (mA)	175(10V)	600(6V)	370(8V)	330			
	250(12V)	1200(12V)	560(12V)				
	500(24V)						
Consumo de corriente continua estabilizada (mA)	230(10V)	750(6V)	470(8V)		180 VDC directa	235 VDC directa	150 VDC directa
	280(12V)	1500(12V)	700(12V)				
	560(24V)						
Rango de trabajo mantenido en corriente continua (V)	11-13			-	23-24	11-12	23-24
Precarga de pestillo máxima para apertura AC (N)	250(12V)					-	-
	360(24V)						
Precarga de pestillo máxima para apertura DC (N)	55(12V)					-	-
	220(24V)						

TRANSFORMADORES

Para un idóneo funcionamiento recomendamos:

AC 12V TF3 — TF5 DC 12V

AC 24V TF8 — TF7 DC 24V

Sección accesorios pág.106

www.laferreteriaindustrial.es
www.joaquinplata.es

www.joaquinplata.es www.laferreteriaindustrial.es

CAJA DE MECANISMOS

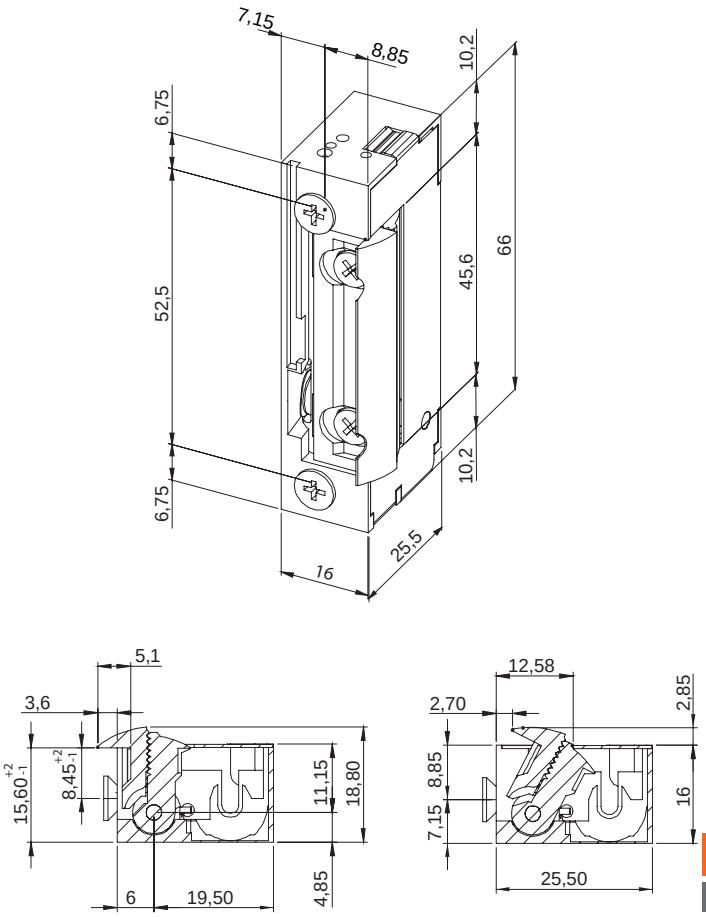

ARMADURAS RECOMENDADAS

P22mm (13) — **L22mm** (24)

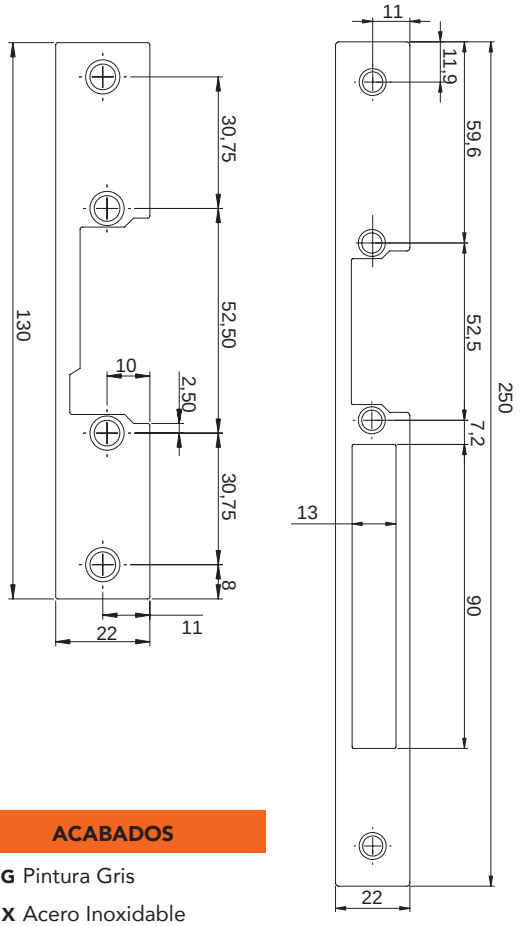

ACABADOS

G Pintura Gris

X Acero Inoxidable

Puede solicitar cualquier otro acabado no estándar.
Por favor, consulte plazo de entrega.

Aleta U2

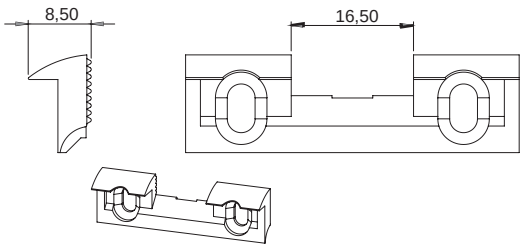

CÓDIGO	DESCRIPCIÓN	NORMAL	AUTOMÁTICO ESTÁNDAR	AUTOMÁTICO INVISIBLE	AUTOMÁTICO TEMPORIZADO	AUTOMÁTICO DESLIZANTE	INVERTIDO	CONMUTACIÓN	DESBLOQUEO	AJUSTABLE con tornillos de regulación en el pestillo	TENSIÓN **
9901	99NF	●								●	10-24V AC/DC
9902	99NDF	●							●	●	10-24V AC/DC
9903	99AF		●							●	10-24V AC/DC
9904	99ADF		●						●	●	10-24V AC/DC
9938	99AbF					●				●	10-24V AC/DC
9939	99AbDF					●			●	●	10-24V AC/DC
9905	99AAF			●						●	10-24V AC/DC
9906	99AADF			●					●	●	10-24V AC/DC
9913	99NF 512						●			●	12V DC
9914	99NDF 512						●		●	●	12V DC
9932	99NF 305	●						●		●	10-24V AC/DC
9934	99NF 305 512						●	●		●	12V DC

Está disponible con la aleta U2. Si desea solicitarla, indíquelo escribiendo U2 tras el código. *Ejemplo: 9904 U2.*
La bobina estándar es de 43Ω, si desea alguna otra por favor indíquelo.

EJEMPLO DE CODIFICACIÓN: 9902/13G
EJEMPLO DE DESCRIPCIÓN: 99 NDF/P 22G

Caja de mecanismos de la serie 99 con funcionamiento normal, desbloqueo y aleta regulable, con armadura 13 ("P 22 mm" según descripción) con acabado en color gris

Para más información sobre armaduras compatibles, consulte la página 56 y siguientes.

www.laferreteriaindustrial.es www.joaquinplata.es

www.joaquinplata.es

www.laferreteriaindustrial.es

Nuevo

DORCAS SERIE ESPECIAL SERIE 99 TOP

MULTIVOLTAJE

HI-TECH

La variante TOP de esta serie introduce un nuevo sistema de guiado del picaporte en el pestillo del abrepuertas que facilita la apertura de la puerta y evita la escotadura en el marco.

- NUEVO SISTEMA CON RAMPA DE GUIADO DEL PICAPORTE
- TAPA CON SISTEMA ANTIGRIPADO
- MULTIVOLTAJE
- FUNCIONAMIENTO EN AC Y DC
- REDUCIDAS DIMENSIONES
- PESTILLO RADIAL
- SIMÉTRICO
- REVERSIBLE
- CERTIFICACIÓN UNE EN 14846

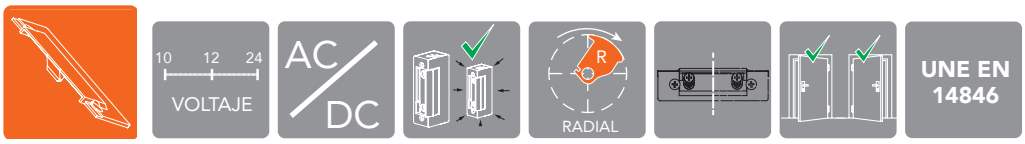

Modelo 99 con detalle del corte del perfil en la instalación

Modelo 99TOP con instalación sin corte en el perfil

www.laferreteriaindustrial.es

www.joaquinplata.es

www.joaquinplata.es

CAJA DE MECANISMOS

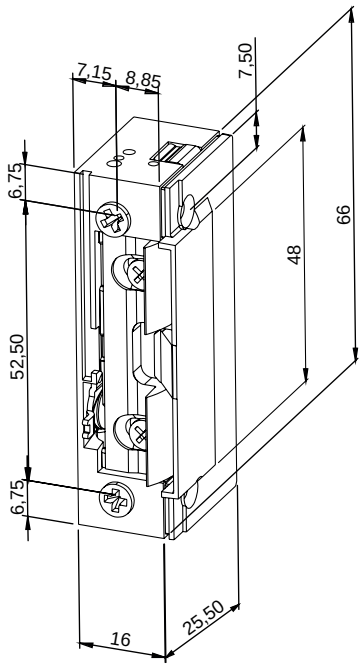

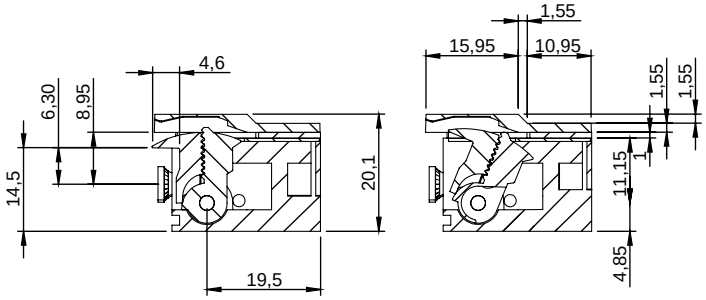

ACABADOS

X Acero Inoxidable

Puede solicitar cualquier otro acabado no estándar.
Por favor, consulte plazo de entrega.

ARMADURAS RECOMENDADAS

YB (20)

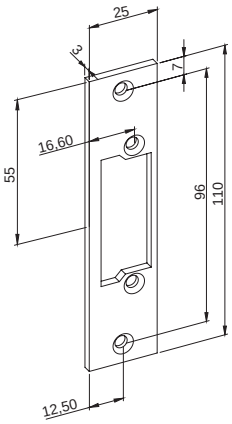

YG (38)

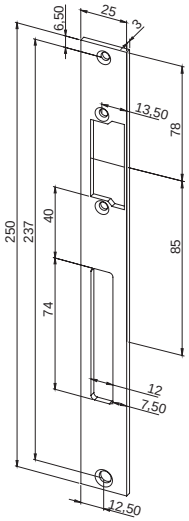

YS (41)

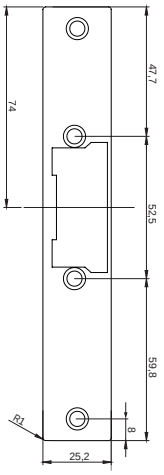

YL (42)

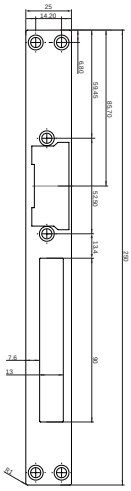

En la Serie 99 TOP, proponemos cuatro tipos de armadura según las características de la puerta en la que se realice la instalación.

Armaduras L22mm (24) y P22mm (13) también recomendadas.

CÓDIGO	DESCRIPCIÓN	NORMAL	AUTOMÁTICO ESTÁNDAR	AUTOMÁTICO INVISIBLE	AUTOMÁTICO TEMPORIZADO	AUTOMÁTICO DESLIZANTE	INVERTIDO	CONMUTACIÓN	DESBLOQUEO	AJUSTABLE con tornillos de regulación en el pestillo	TENSIÓN **
9901 T	99NF TOP	●								●	10-24V AC/DC
9902 T	99NDF TOP	●							●	●	10-24V AC/DC
9903 T	99AF TOP		●							●	10-24V AC/DC
9904 T	99ADF TOP		●						●	●	10-24V AC/DC
9938 T	99AbF TOP				●					●	10-24V AC/DC
9939 T	99AbDF TOP				●				●	●	10-24V AC/DC
9905 T	99AAF TOP			●						●	10-24V AC/DC
9906 T	99AADF TOP			●					●	●	10-24V AC/DC
9913 T	99NF 512 TOP						●			●	12V DC
9914 T	99NDF 512 TOP						●		●	●	12V DC
9932 T	99NF 305 TOP	●						●		●	10-24V AC/DC
9934 T	99NF 305 512 TOP						●	●		●	12V DC

Está disponible con la aleta U2. Si desea solicitarla, indíquelo con una U2 tras el código. *Ejemplo: 9901 T U2.*
Puede solicitar esta serie con cable eléctrico de diferentes longitudes ya ensamblado.
La bobina estándar es de 43Ω, si desea alguna otra por favor indíquelo.

EJEMPLO DE CODIFICACIÓN: 9913 T/20X
EJEMPLO DE DESCRIPCIÓN: 99NF 512 TOP/YBX

Caja de mecanismos de la serie 99 Top con funcionamiento invertido, aleta regulable y tapa TOP, con armadura 20 ("YB" según descripción) con acabado en acero inoxidable

Para más información sobre armaduras compatibles, consulte la página 56 y siguientes.

www.laferreteriaindustrial.es
www.joaquinplata.es

www.joaquinplata.es
www.laferreteriaindustrial.es

Nuevo

DORCAS SERIE 56

SERIE ESPECIAL

TEMPORIZADA

HI-TECH

MÁXIMA SEGURIDAD

La Serie 56 de Dorcas representa una nueva generación de abrepuertas, con un incremento sustancial de la seguridad. Los abrepuertas de la Serie 56 son de apertura temporizada. Basta una breve pulsación para que el pestillo quede liberado pero, si transcurrido un tiempo no se franquea la puerta, el pestillo se cerrará de nuevo automáticamente, evitando así que la puerta se quede abierta por descuido o accidente. El tiempo que nos habilita para entrar lo hacemos depender de la duración de la pulsación; por cada segundo de pulsación, dispondremos de once de apertura, hasta un máximo de treinta y tres segundos. Funciona indistintamente en corriente alterna y continua; es, por tanto, idóneo para porteros automáticos convencionales, videoporteros, controles de acceso o instalaciones de seguridad. Su instalación es sencilla pues es de reducidas dimensiones, simétrico, carece de bulón de automático y viene provisto de un pestillo regulable y radial, cuyo eje desplazado hace que el pestillo sobresalga muy poco al abrir, minimizando el cajeado lateral necesario para permitir su salida.

- TEMPORIZACIÓN
- AC/DC
- PESTILLO RADIAL
- REVERSIBLE
- SIMÉTRICA

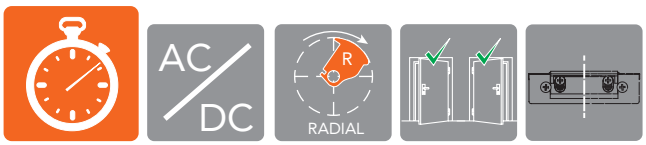

CARACTERÍSTICAS TÉCNICAS	
Alto	75 mm
Ancho	21 mm
Profundo	28 mm
Ajuste de la aleta Flex	4 mm
Profundidad de pestillo	5,3 mm
Ciclos testados con excitación eléctrica	300.000
Fuerza de retención	3.050 N / 310 kg-f
Rango de temperatura de trabajo	-10 °C a +50°C
Diodo o varistor	Opcional
	At (12 V)
Resistencia de la bobina (Ω)	30
Consumo de corriente alterna (mA)	650
Consumo de corriente continua estabilizada (mA)	400
Rango de trabajo mantenido en corriente continua (V)	
Precarga de pestillo máxima para apertura AC (N)	110 (12V)

TRANSFORMADORES

Para un idóneo funcionamiento recomendamos:

AC 12V TF3

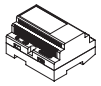

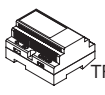

TF4

DC 12V

Sección accesorios pág.106

www.laferreteriaindustrial.es
www.joaquinplata.es

www.joaquinplata.es

CAJA DE MECANISMOS

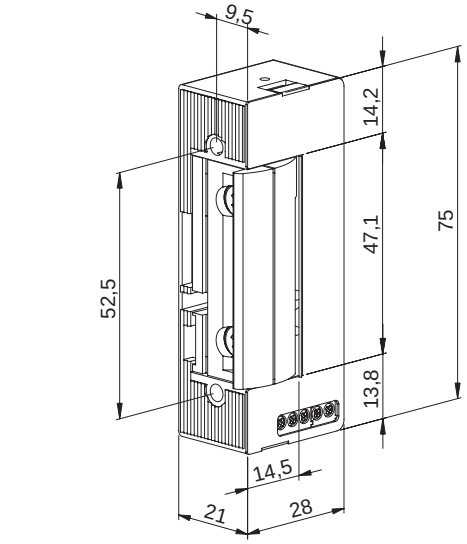

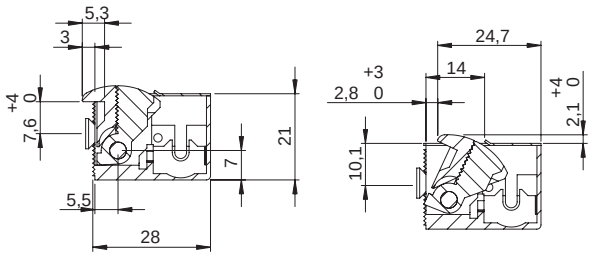

ARMADURAS RECOMENDADAS

S (10) — M (22)

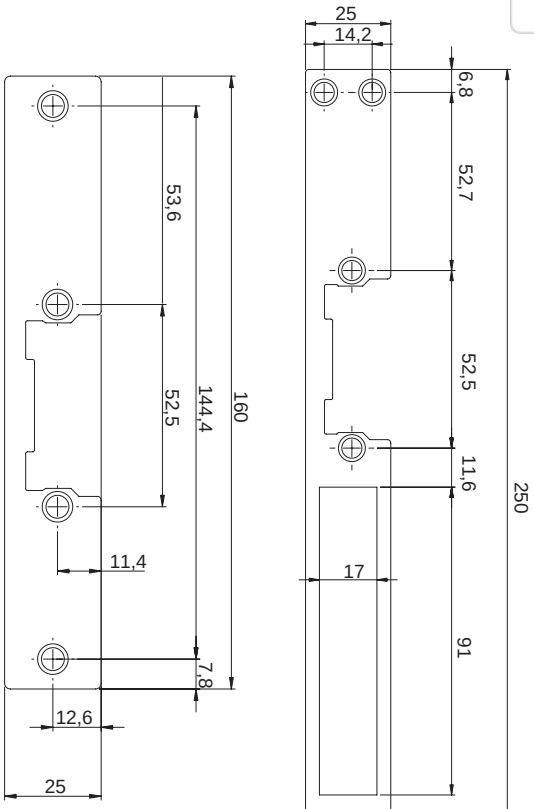

ACABADOS

G Pintura Gris

X Acero Inoxidable

Puede solicitar cualquier otro acabado no estándar.
Por favor, consulte plazo de entrega.

TIEMPO DE PULSACIÓN	TIEMPO DE APERTURA*
0,5 seg	5 ± 1 seg
1 seg	11 ± 4 seg
2 seg	21 ± 5 seg
3 seg	30 ± 6 seg

* Tiempo tomado a Tª ambiente

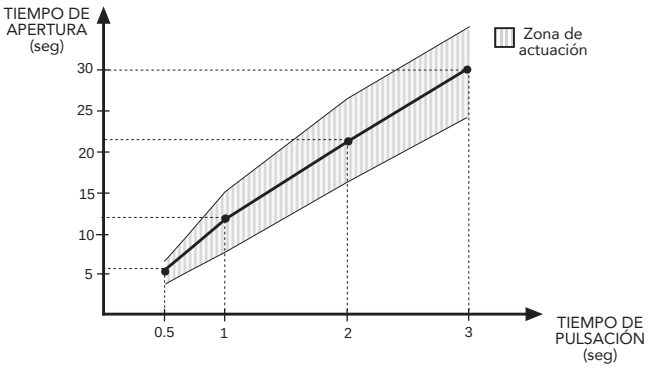

CÓDIGO	DESCRIPCIÓN	NORMAL	AUTOMÁTICO ESTÁNDAR	AUTOMÁTICO INVISIBLE	AUTOMÁTICO TEMPORIZADO	AUTOMÁTICO DESLIZANTE	INVERTIDO	CONMUTACIÓN	DESBLOQUEO	AJUSTABLE con tornillos de regulación en el pestillo	TENSIÓN **
5647	56 ATF			●						●	12V AC/DC
5648	56 ATDF			●					●	●	12V AC/DC

La bobina estándar es de 30Ω.

EJEMPLO DE CODIFICACIÓN: 5647/10X
EJEMPLO DE DESCRIPCIÓN: 56 ATF/SX

Caja de mecanismos de la serie 56 con funcionamiento automático temporizado, aleta regulable y armadura 10 ("S" según descripción) con acabado en acero inoxidable

Para más información sobre armaduras compatibles, consulte la página 56 y siguientes.

www.laferreteriaindustrial.es
www.joaquinplata.es

www.joaquinplata.es
www.laferreteriaindustrial.es

DORCAS SERIE ESPECIAL SERIE 62

ESTANCA

La Serie 62 es estanca al agua y al polvo y cumple con la certificación IP65. Ha sido diseñada para garantizar el óptimo funcionamiento de los abrepuertas en condiciones ambientales adversas. La caja de mecanismos se halla protegida por una junta de estanqueidad y un tabique interno; de este modo, se evita el filtrado de agua y polvo. Este modelo puede incorporar, a su vez, un desbloqueo manual en forma de botón giratorio.

- ESTANCA AL AGUA Y AL POLVO
- ADECUADA PARA INSTALACIONES DE INTEMPERIE Y AMBIENTES SALINOS
- PROTEGIDA POR JUNTA DE ESTANQUEIDAD
- IP65
- NO REVERSIBLE

CARACTERÍSTICAS TÉCNICAS

Alto	100 mm				
Ancho	21,5 mm				
Profundo	37 mm				
Ajuste de la aleta Flex	-				
Profundidad de pestillo	7,7 mm				
Ciclos testados con excitación eléctrica	300.000				
Fuerza de retención	3.900 N / 400 kg-f				
Rango de temperatura de trabajo	-15 °C a +40°C				
Diodo o varistor	Opcional				
	8-12 V		24 V	12 VDC (412)	24 VDC (424)
Resistencia de la bobina (Ω)	8	17	58	68	132
Consumo de corriente alterna (mA)	800(8V) 1200(12V)	370(8V) 560(12V)	330		
Consumo de corriente continua estabilizada (mA)	1000(8V) 1500(12V)	470(8V) 700(12V)		180 VDC directa	180 VDC directa
Rango de trabajo mantenido en corriente continua (V)			-	11-12	23-24
Precarga de pestillo máxima para apertura AC (N)	120 (12V)	-	-	-	-

TRANSFORMADORES

Para un idóneo funcionamiento recomendamos:

AC 12V TF3 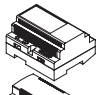 TF5 DC 12V

AC 24V TF8 TF7 DC 24V

Sección accesorios pág.106

www.laferreteriaindustrial.es
www.joaquinplata.es

www.joaquinplata.es

CAJA DE MECANISMOS

Izquierda (Din Right) — Derecha (Din Left)

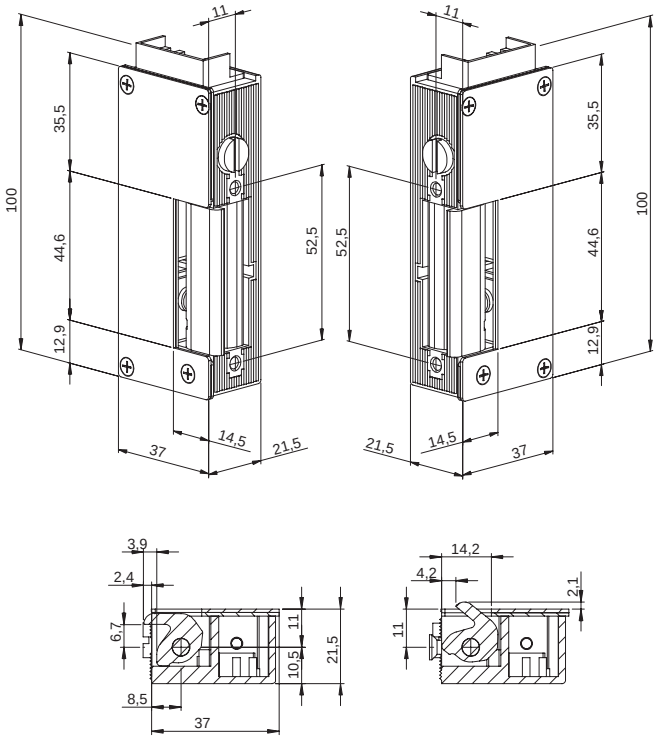

ARMADURAS RECOMENDADAS

S62 (10) — G62 (21)

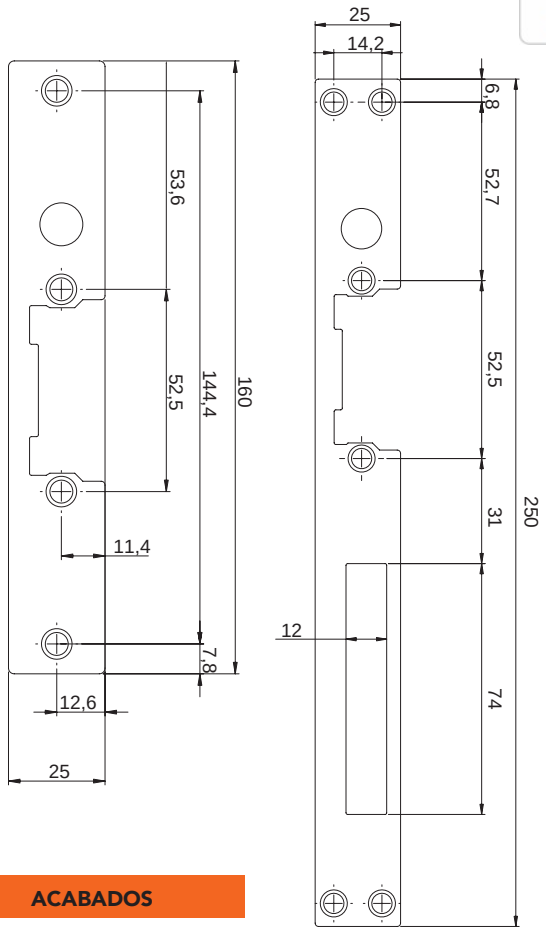

ACABADOS

G Pintura Gris

X Acero Inoxidable

Puede solicitar cualquier otro acabado no estándar.
Por favor, consulte plazo de entrega.

CÓDIGO	DESCRIPCIÓN		NORMAL	AUTOMÁTICO ESTÁNDAR	AUTOMÁTICO INVISIBLE	AUTOMÁTICO TEMPORIZADO	AUTOMÁTICO DESLIZANTE	INVERTIDO	CONMUTACIÓN	DESBLOQUEO	AJUSTABLE con tornillos de regulación en el pestillo	TENSIÓN **
6215 D	62N	dcha.	●									V AC
6215 I	62N	izda.	●									V AC
6216 D	62ND	dcha.	●							●		V AC
6216 I	62ND	izda.	●							●		V AC
6219 D	62	dcha.		●								V AC
6219 I	62	izda.		●								V AC
6220 D	62AAD	dcha.		●						●		V AC
6220 I	62AAD	izda.		●						●		V AC
6221 D	62N 412	dcha.	●									12V DC
6221 I	62N 412	izda.	●									12V DC
6222 D	62ND 412	dcha.	●							●		12V DC
6222 I	62ND 412	izda.	●							●		12V DC
6227 D	62N 512	dcha.						●				12V DC
6227 I	62N 512	izda.						●				12V DC

**Disponible opcionalmente en 24V; sencillamente, anote 24 tras el código. *Ejemplo: 6215 D 24*
La bobina estándar es de 8Ω, si desea alguna otra por favor indíquelo.

EJEMPLO DE CODIFICACIÓN: 6216 D/21G
EJEMPLO DE DESCRIPCIÓN: 62ND D/G62G

Caja de mecanismos de la serie 62 con mano derecha con funcionamiento normal con desbloqueo y armadura 23 ("21" según descripción) con acabado en gris

Para más información sobre armaduras compatibles, consulte la página 56 y siguientes.

www.laferreteriaindustrial.es
www.joaquinplata.es

www.joaquinplata.es

www.laferreteriaindustrial.es

DORCAS SERIE ESPECIAL SERIE 48

PARA PUERTA ACORAZADA

La Serie 48 ha sido diseñada para su combinación con cerraduras italianas de seguridad. La curvatura de la parte inferior de su caja de mecanismos permite salvar la salida del primer bulón. De instalación embutida o superpuesta, está especialmente indicada para puertas acorazadas y blindadas.

- INDICADA PARA PUERTAS BLINDADAS Y ACORAZADAS
- INSTALACIÓN EMBUTIDA O DE SOBREPONER
- DISPONIBLE EN VERSIÓN REFORZADA

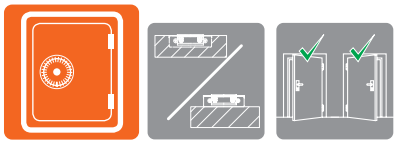

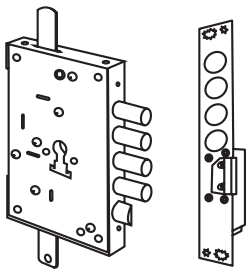

MONTAJE
CERRADURA DE EMBUTIR

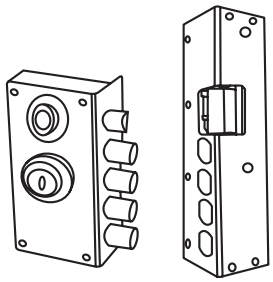

MONTAJE
CERRADURA DE SOBREPONER

CARACTERÍSTICAS TÉCNICAS

Alto	89 mm						
Ancho	23 mm						
Profundo	33 mm						
Ajuste de la aleta Flex	+2-1 mm						
Profundidad de pestillo	6 mm (Disponible en 9 mm)						
Ciclos testados con excitación eléctrica	300.000						
Fuerza de retención	3.450 N / 350 Kg-f						
Rango de temperatura de trabajo	-15 °C a +40°C						
Diodo o varistor	Opcional						
	8-12 V		24 V	12 VDC (412)	24 VDC (424)	12 VDC (512)	24 VDC (524)
Resistencia de la bobina (Ω)	8	30	58	68	132	70	230
Consumo de corriente alterna (mA)	800(8V) 1200(12V)		330				
Consumo de corriente continua estabilizada (mA)	1000(8V) 1500(12V)	260(8V) 400(12V)		180 VDC directa	180 VDC directa	150 VDC directa	120 VDC directa
Rango de trabajo mantenido en corriente continua (V)		-	-	11-12	23-24	11-12	23-24
Precarga de pestillo máxima para apertura AC (N)	100 (12V)	-	-	-	-	-	-

TRANSFORMADORES

Para un idóneo funcionamiento recomendamos:

AC 12V TF3 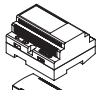 TF5 DC 12V

AC 24V TF8 TF7 DC 24V

Sección accesorios pág. 106

www.laferreteriaindustrial.es

www.joaquinplata.es

www.joaquinplata.es www.laferreteriaindustrial.es

CAJA DE MECANISMOS

Izquierda (Din Right) — Derecha (Din Left)

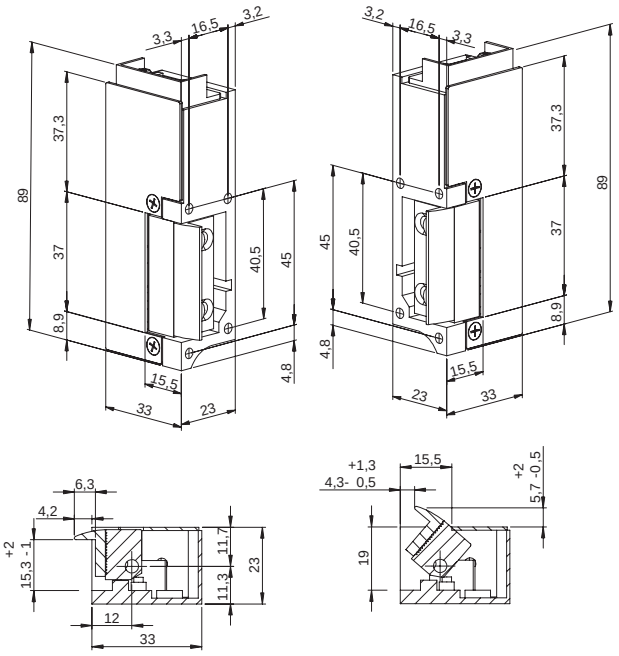

ARMADURAS RECOMENDADAS

W (33)

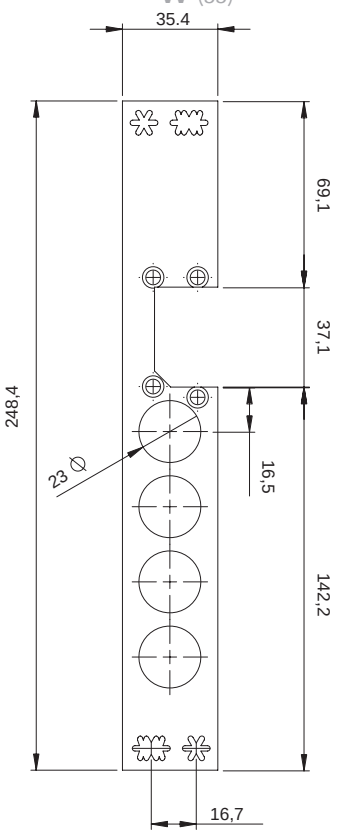

FUNDAS

WD

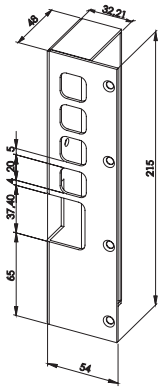

WI

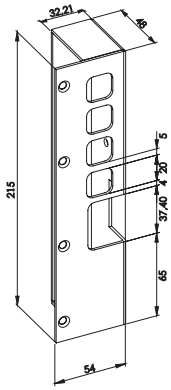

ACABADOS

X Acero Inoxidable

CÓDIGO	DESCRIPCIÓN		NORMAL	AUTOMÁTICO ESTÁNDAR	AUTOMÁTICO INVISIBLE	AUTOMÁTICO TEMPORIZADO	AUTOMÁTICO DESLIZANTE	INVERTIDO	CONMUTACIÓN	DESBLOQUEO	AJUSTABLE con tornillos de regulación en el pestillo	TENSIÓN **
4801 D	48NF	dcha.	●								●	V AC
4801 I	48NF	izda.	●								●	V AC
4802 D	48NDF	dcha.	●							●	●	V AC
4802 I	48NDF	izda.	●							●	●	V AC
4803 D	48AF	dcha.		●							●	V AC
4803 I	48AF	izda.		●							●	V AC
4804 D	48ADF	dcha.		●						●	●	V AC
4804 I	48ADF	izda.		●						●	●	V AC
4805 D	48AAF	dcha.			●						●	V AC
4805 I	48AAF	izda.			●					●	●	V AC
4806 D	48AADF	dcha.			●					●	●	V AC
4806 I	48AADF	izda.			●					●	●	V AC
4807 D	48NF 412	dcha.	●								●	12V DC
4807 I	48NF 412	izda.	●								●	12V DC
4808 D	48NDF 412	dcha.	●							●	●	12V DC
4808 I	48NDF 412	izda.	●							●	●	12V DC
4809 D	48AF 412	dcha.		●							●	12V DC
4809 I	48AF 412	izda.		●							●	12V DC
4810 D	48ADF 412	dcha.		●						●	●	12V DC
4810 I	48ADF 412	izda.		●						●	●	12V DC

**Disponible opcionalmente en 24V; sencillamente, anote 24 tras el código. *Ejemplo: 4805 D 24.*
En la codificación, damos por supuesto que el picaporte se encuentra por encima del bulón del cerrojo. En caso contrario, cuando el picaporte quede por debajo de los bulones, añada "B" al referenciar. *Ejemplo: 4805 DB.*
Disponible en versión reforzada con pestillo de acero.
La bobina estándar es de 8Ω, si desea alguna otra por favor indíquelo.

EJEMPLO DE CODIFICACIÓN: 4802 D/WDX
EJ. DE DESCRIPCIÓN: 48 NDF D/WDX

Caja de mecanismos de la serie 48 de mano derecha con funcionamiento normal, desbloqueo y aleta regulable, con funda WD en acabado en acero inoxidable

Para más información sobre armaduras compatibles, consulte la página 56 y siguientes.

www.laferreteriaindustrial.es www.joaquinplata.es

www.joaquinplata.es
www.laferreteriaindustrial.es

DORCAS SERIE ESPECIAL SERIE 50 REFORZADA

La Serie 50 se caracteriza por su robustez, siendo una solución perfecta para puertas pesadas o de mucho tránsito. El pestillo de acero garantiza una resistencia a fractura de 800 kg. Simétricos y reversibles, los abrepuertas de la Serie 50 son idóneos para instalaciones de seguridad. Disponibles en versión regulable y monoblock, su instalación se facilita mediante una larga salida de cables. En la versión de conmutación, el microrruptor se encuentra en el interior de la caja de mecanismos; por consiguiente, el abrepuertas no pierde la simetría.

- RESISTENCIA A LA FRACTURA 800 Kg
- ROBUSTEZ
- POSIBILIDAD DE MICROSWITCH INTERNO
- ACCIONADOR DE MICROSWITCH EN ACERO INOXIDABLE
- IDEAL PARA PUERTAS PESADAS Y DE MUCHO TRÁNSITO
- SALIDA DE CABLES LARGA
- VERSIÓN REGULABLE Y MONOBLOCK
- REDUCIDAS DIMENSIONES
- SIMÉTRICA
- REVERSIBLE

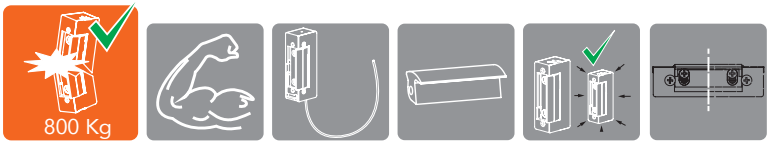

CARACTERÍSTICAS TÉCNICAS

Alto	75 mm							
Ancho	21 mm							
Profundo	28 mm							
Ajuste de la aleta Flex	4 mm							
Profundidad de pestillo	6 mm							
Ciclos testados con excitación eléctrica	500.000							
Fuerza de retención	7.800 N / 800 kg-f							
Rango de temperatura de trabajo	-15 °C a +40°C							
Diodo o varistor	Opcional							
Microswitch	Opcional							
	8-12 V		24 V	12 VDC (412)		24 VDC (424)	12 VDC (512)	24 VDC (524)
Resistencia de la bobina (Ω)	8	17	58	30	45	132	60	230
Consumo de corriente alterna (mA)	800(8V) 1200(12V)	370(8V) 560(12V)	330					
Consumo de corriente continua estabilizada (mA)	1000(8V) 1500(12V)	470(8V) 700(12V)		400 VDC directa	260 VDC directa	180 VDC directa	200 VDC directa	120 VDC directa
Rango de trabajo mantenido en corriente continua (V)			-	11-12	11-12	23-24	11-12	23-24
Precarga de pestillo máxima para apertura AC (N)	300 (12V)	-	-	-	-	-	-	-

TRANSFORMADORES **Para un idóneo funcionamiento recomendamos:** AC 12V TF3 AC 24V TF8

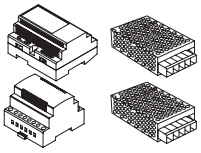

TF5 DC 12V TF7 DC 24V

Sección accesorios pág.106

www.laferreteriaindustrial.es
www.joaquinplata.es

www.joaquinplata.es www.laferreteriaindustrial.es

CAJA DE MECANISMOS

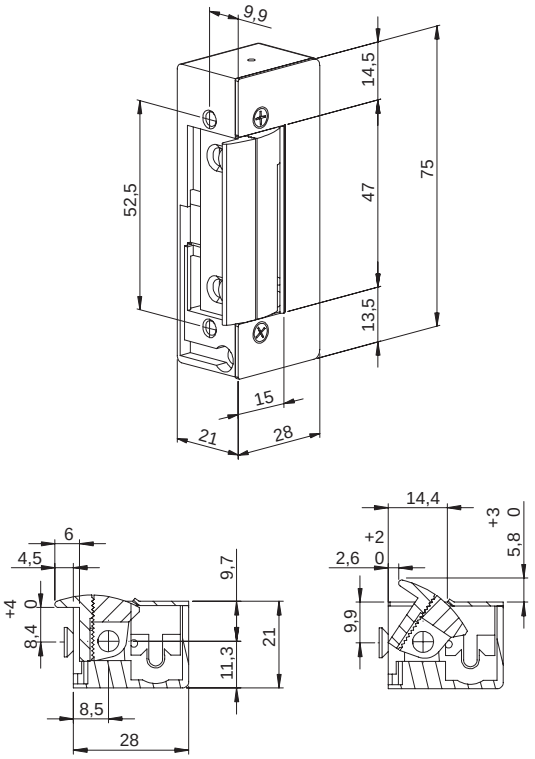

ARMADURAS RECOMENDADAS

P (12) L (23)

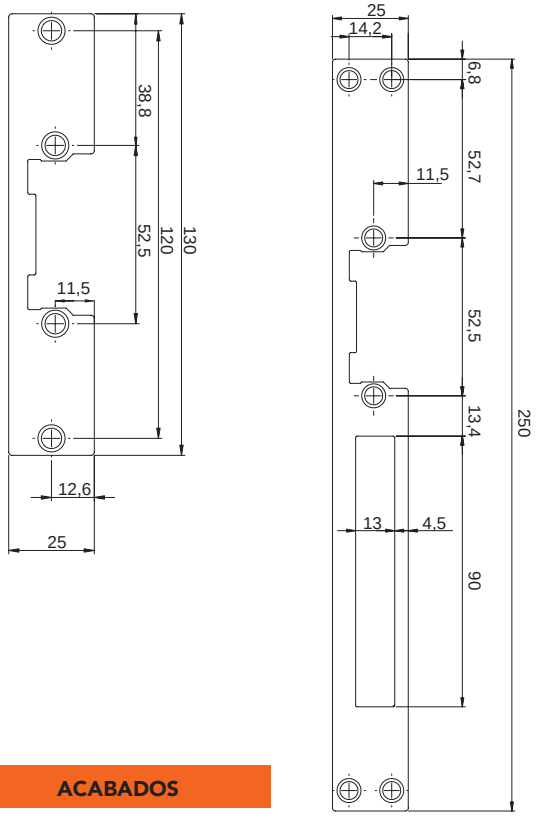

ACABADOS

G Pintura Gris

X Acero Inoxidable

Puede solicitar cualquier otro acabado no estándar.
Por favor, consulte plazo de entrega.

CÓDIGO	DESCRIPCIÓN	NORMAL	AUTOMÁTICO ESTÁNDAR	AUTOMÁTICO INVISIBLE	AUTOMÁTICO TEMPORIZADO	AUTOMÁTICO DESLIZANTE	INVERTIDO	CONMUTACIÓN	DESBLOQUEO	AJUSTABLE con tornillos de regulación en el pestillo	TENSIÓN **
5001	50NF	●									V AC
5002	50NDF	●							●	●	V AC
5003	50AF		●								V AC
5004	50ADF		●						●	●	V AC
5005	50AAF			●							V AC
5006	50AADF			●					●	●	V AC
5007	50NF 412	●									12V DC
5008	50NDF 412	●							●	●	12V DC
5009	50AF 412		●								12V DC
5010	50ADF 412		●						●	●	12V DC
5013	50NF 512						●				12V DC
5015	50N	●									V AC
5016	50ND	●							●		V AC
5017	50A		●								V AC
5018	50AD		●						●		V AC
5019	50AA			●							V AC
5020	50AAD			●					●		V AC
5021	50N 412	●									12V DC
5022	50ND 412	●							●		12V DC
5023	50A 412		●								12V DC
5024	50AD 412		●						●		12V DC
5027	50N 512						●				12V DC
5029	50N 305	●						●			V AC
5030	50N 305 412	●						●			12V DC
5031	50N 305 512						●	●			12V DC
5032	50NF 305	●						●		●	V AC
5033	50NF 305 412	●						●		●	12V DC
5034	50NF 305 512						●	●		●	12V DC

**Disponible opcionalmente en 24V; sencillamente, anote 24 tras el código. *Ejemplo: 5002 24*
La bobina estándar es de 17Ω, si desea alguna otra por favor indíquelo.

EJEMPLO DE CODIFICACIÓN: 5007/12G
EJEMPLO DE DESCRIPCIÓN: 50 NF 412/PG

Caja de mecanismos de la serie 50 con funcionamiento normal en DC y aleta regulable con armadura 12 ("P" según descripción) con acabado en color gris

Para más información sobre armaduras compatibles, consulte la página 56 y siguientes.

www.laferreteriaindustrial.es www.joaquinplata.es

www.joaquinplata.es

www.laferreteriaindustrial.es

DORCAS SERIE ESPECIAL SERIE 52

PUERTA CORTAFUEGO

D.O.P.
Declaration of performance

La Serie 52 de Dorcas ha sido desarrollada específicamente para puertas cortafuego y dispone de la homologación RF (resistencia al fuego) y EI 120 (integridad y estanqueidad) según UNE-EN 1634-1:2000 y del marcado CE según la norma EN 14846 avalada por la D.O.P. Fabricada íntegramente en acero, tiene una resistencia a fractura de 1.000 kg. Sus reducidas dimensiones y su carácter simétrico y reversible facilitan su utilización en todo tipo de instalaciones.

- HOMOLOGACIÓN RF Y EI 120 (hasta 120 minutos)
- DISEÑADO PARA PUERTAS CORTAFUEGO
- RESISTENCIA A LA FRACTURA DE 1.000 KG
- SIMÉTRICO
- REVERSIBLE
- VERSIONES REGULABLE Y MONOBLOCK
- CERTIFICACIÓN EN 14846

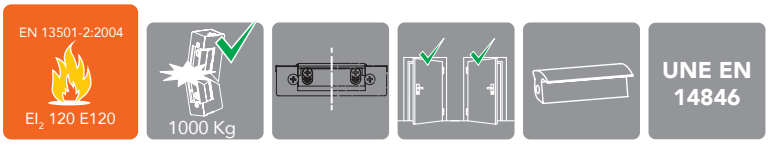

CARACTERÍSTICAS TÉCNICAS								
Alto	75,4 mm							
Ancho	21 mm							
Profundo	28 mm							
Ajuste de la aleta Flex	4 mm							
Profundidad de pestillo	6 mm							
Ciclos testados con excitación eléctrica	500.000							
Fuerza de retención	9.800 N / 1.000 kg-f							
Rango de temperatura de trabajo	-25 °C a +70°C							
Diodo o varistor	Opcional							
Microswitch	Opcional							
	8-12 V		24 V	12 VDC (412)		24 VDC (424)	12 VDC (512)	24 VDC (524)
Resistencia de la bobina (Ω)	8	17	58	30	45	132	60	230
Consumo de corriente alterna (mA)	800(8V) 1200(12V)	370(8V) 560(12V)	330					
Consumo de corriente continua estabilizada (mA)	1000(8V) 1500(12V)	470(8V) 700(12V)		400 VDC directa	260 VDC directa	180 VDC directa	200 VDC directa	120 VDC directa
Rango de trabajo mantenido en corriente continua (V)			-	11-12	11-12	23-24	11-12	23-24
Precarga de pestillo máxima para apertura AC (N)	300 (12V)	-	-	-	-	-	-	-

TRANSFORMADORES

Para un idóneo funcionamiento recomendamos:

AC 12V TF3 TF5 DC 12V

AC 24V TF8 TF7 DC 24V

Sección accesorios pág.106

www.laferreteriaindustrial.es

www.joaquinplata.es

www.joaquinplata.es

CAJA DE MECANISMOS

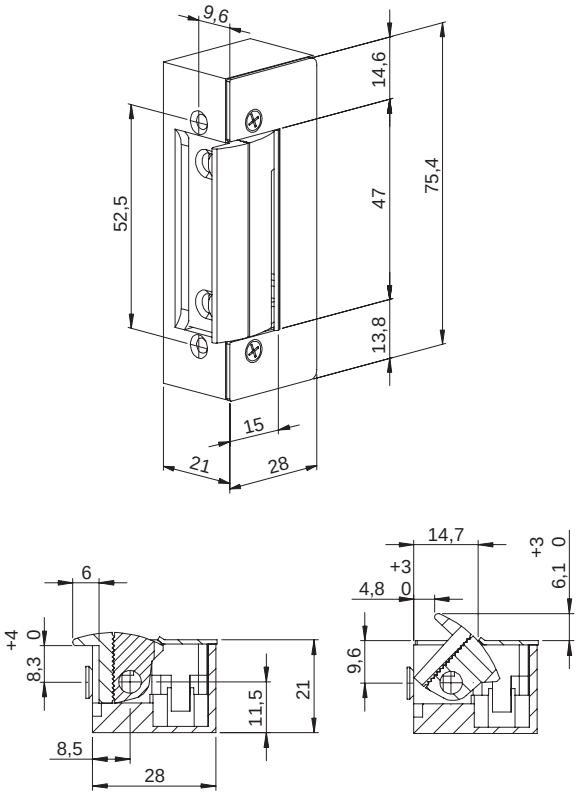

ARMADURAS RECOMENDADAS

P (12) M (22)

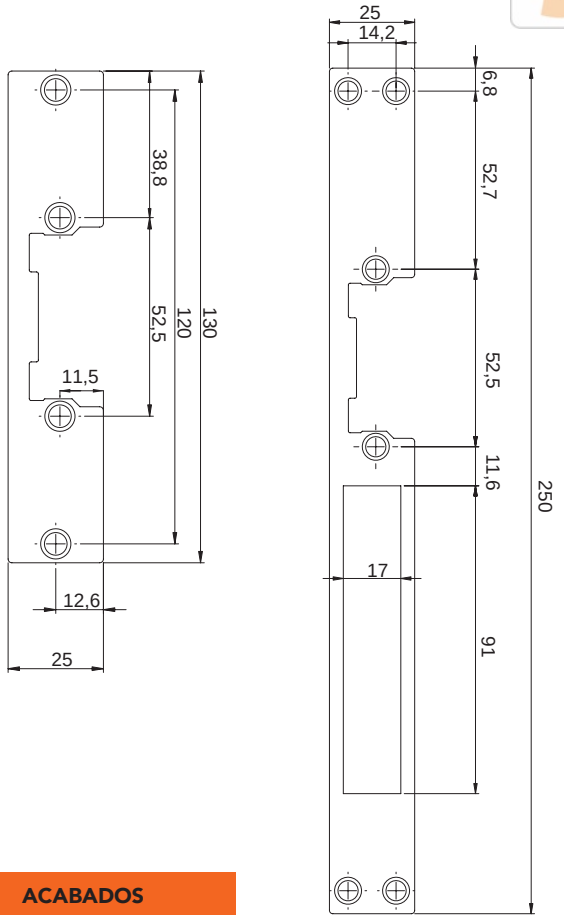

ACABADOS

G Pintura Gris

X Acero Inoxidable

Puede solicitar cualquier otro acabado no estándar.
Por favor, consulte plazo de entrega.

CÓDIGO	DESCRIPCIÓN	NORMAL	AUTOMÁTICO ESTÁNDAR	AUTOMÁTICO INVISIBLE	AUTOMÁTICO TEMPORIZADO	AUTOMÁTICO DESLIZANTE	INVERTIDO	CONMUTACIÓN	DESBLOQUEO	AJUSTABLE con tornillos de regulación en el pestillo	TENSIÓN **
5201	52NF	●								●	V AC
5202	52NDF	●							●	●	V AC
5203	52AF		●							●	V AC
5204	52ADF		●						●	●	V AC
5205	52AAF			●						●	V AC
5206	52AADF			●					●	●	V AC
5207	52NF 412	●								●	12V DC
5208	52NDF 412	●							●	●	12V DC
5209	52AF 412		●							●	12V DC
5210	52ADF 412		●						●	●	12V DC
5215	52N	●									V AC
5216	52ND	●							●		V AC
5217	52A		●								V AC
5218	52AD		●						●		V AC
5219	52AA			●							V AC
5220	52AAD			●					●		V AC
5221	52N 412	●									12V DC
5222	52ND 412	●							●		12V DC
5223	52A 412		●								12V DC
5224	52AD 412		●						●		12V DC
5229	52N 305	●						●			V AC
5230	52N 305 412	●						●			12V DC

**Disponible opcionalmente en 24V; sencillamente, anote 24 tras el código. *Ejemplo: 5203 24*
La bobina estándar es de 17Ω, si desea alguna otra por favor indíquelo.

EJEMPLO DE CODIFICACIÓN: 5201/22X
EJEMPLO DE DESCRIPCIÓN: 52 NF/MX

Caja mecanismos serie 52 con funcionamiento normal y aleta regulable con armadura 22 ("M" según descripción) acabado en acero inoxidable

Para más información sobre armaduras compatibles, consulte la página 56 y siguientes.

www.laferreteriaindustrial.es www.joaquinplata.es

www.joaquinplata.es
www.laferreteriaindustrial.es

Nuevo

DORCAS SERIE ESPECIAL SERIE 77

ANTIAVALANCHA

D.O.P. Declaration of performance

450 KG PRECARGA

HI-TECH

En la Serie 77, Dorcas presenta un abrepuertas destinado a su instalación en puertas de seguridad y emergencia. Su construcción interna permite el desbloqueo bajo presiones de hasta 450 kg. como así acredita el certificado NF_S_61-937 con el número CET0100362. Igualmente dispone de la certificación EN 14846. Además, lleva incorporado un diodo que evita las interferencias electrónicas y alarga la vida útil de la bobina.

- APERTURA CON UNA PRECARGA DE HASTA 450 Kg
- INSTALACIONES DE ALTA SEGURIDAD
- DIODO INTEGRADO
- CERTIFICADO DE PRECARGA
- CERTIFICACIÓN PARA PUERTAS DE EMERGENCIA 14846
- NO REVERSIBLE

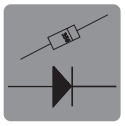

CARACTERÍSTICAS TÉCNICAS		
Alto	134 mm	
Ancho	39 mm	
Profundo	23,2 mm	
Ajuste de la aleta Flex	2 mm	
Profundidad de pestillo	10 mm	
Ciclos testados con excitación eléctrica	500.000	
Fuerza de retención	7.350 N / 750 kg-f	
Rango de temperatura de trabajo	-15 °C a +40°C	
Diodo o varistor	De serie	
Microswitch	Opcional	
	12 VDC (512)	24 VDC (524)
Resistencia de la bobina (Ω)	37	150
Consumo de corriente alterna (mA)		
Consumo de corriente continua estabilizada (mA)	320(12V)	160(24V)
Rango de trabajo mantenido en corriente continua (V)	11-13 V 300-350	23-25 V 150-170
Precarga de pestillo máxima para apertura AC (N)	-	-
Precarga de pestillo máxima para apertura DC (N)	4500	4500

TRANSFORMADORES **Para un idóneo funcionamiento recomendamos:**

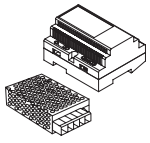

TF4 DC 12V

TF7 DC 24V Sección accesorios pág.106

www.laferreteriaindustrial.es
www.joaquinplata.es

Situaciones de emergencia dónde, frecuentemente, se ejerce una precarga sobre la puerta que dificulta o impide su apertura.

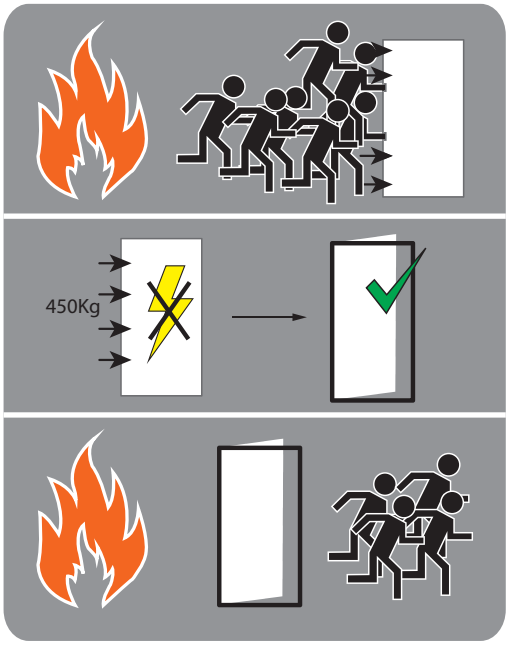

Certificados para puertas de emergencia

CÓDIGO	DESCRIPCIÓN		NORMAL	AUTOMÁTICO ESTÁNDAR	AUTOMÁTICO INVISIBLE	AUTOMÁTICO TEMPORIZADO	AUTOMÁTICO DESLIZANTE	INVERTIDO	CONMUTACIÓN	DESBLOQUEO	AJUSTABLE con tornillos de regulación en el pestillo	TENSIÓN **
7713 D	77NF 512	dcha.						●			●	12V DC
7713 I	77NF 512	izda.						●			●	12V DC
7713 D 24	77NF 524	dcha.						●			●	24V DC
7713 I 24	77NF 524	izda.						●			●	24V DC
7734 D	77NF 305 512	dcha.						●	●		●	12V DC
7734 I	77NF 305 512	izda.						●	●		●	12V DC
7734 D 24	77NF 305 524	dcha.						●	●		●	24V DC
7734 I 24	77NF 524	izda.						●	●		●	24V DC

**Disponible opcionalmente en 48V; sencillamente, anote 48 tras el código. *Ejemplo: 7713 D 48.*

www.joaquinplata.es

CAJA DE MECANISMOS

Izquierda (Din Right)

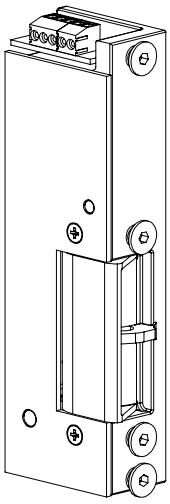

Derecha (Din Left)

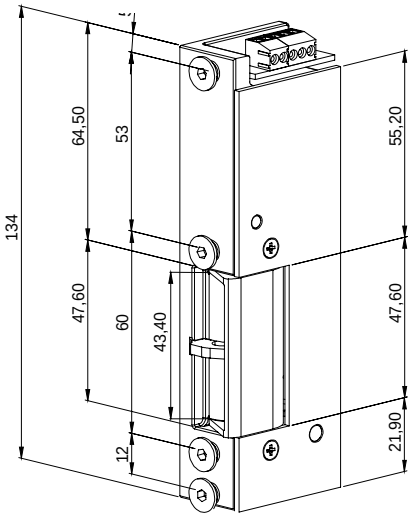

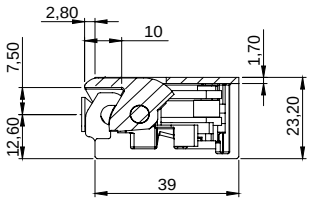

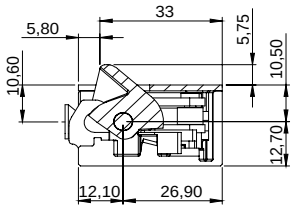

PICAPORTES

Recomendamos la instalación de los abrepuertas de la Serie 77 con los siguientes picaportes reforzados:

PI1

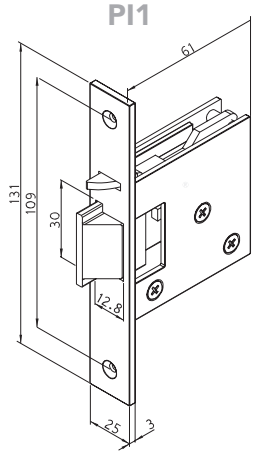

PI2

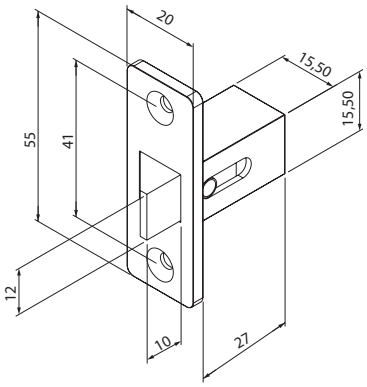

Para más información sobre estos artículos, consulte la página 111.

ARMADURAS RECOMENDADAS

SX77 Derecha (Din left) (18)

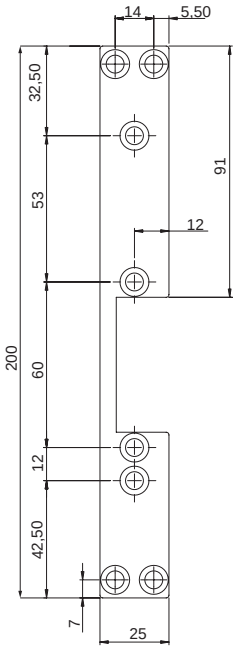

SX77 Izquierda (Din right) (19)

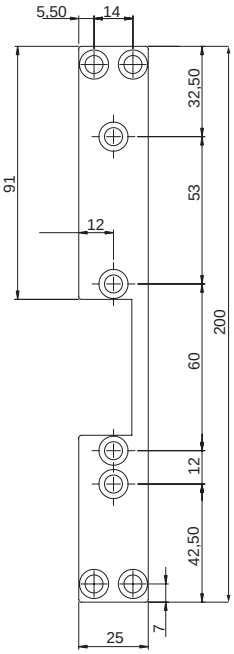

GX77 Derecha (Din left) (34)

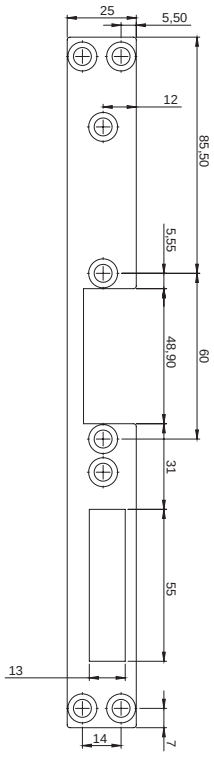

GX77 Izquierda (Din right) (35)

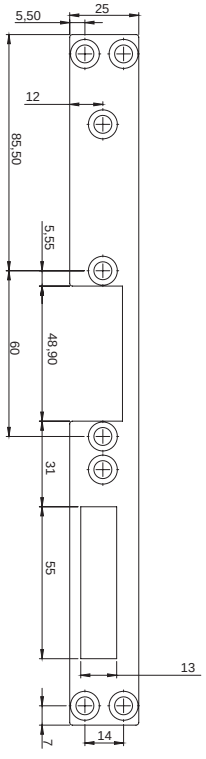

ACABADOS

X Acero Inoxidable

Puede solicitar cualquier otro acabado no estándar.
Por favor, consulte plazo de entrega.

EJEMPLO DE CODIFICACIÓN: 7734 D/18X
EJ. DE DESCRIPCIÓN: 77 NF 305 512 D/SX 77

Caja de mecanismos de la serie 77 de mano derecha con funcionamiento normal invertido, micro incorporado y aleta regulable, armadura 18("SX 77" según descripción) acabado en acero inoxidable

www.laferreteriaindustrial.es
www.joaquinplata.es

www.joaquinplata.es

SERIE ESPECIAL

DORCAS SERIE 77

ALTA RESISTENCIA

www.laferreteriaindustrial.es

La Serie 77, en su versión de funcionamiento normal, se caracteriza por su robustez y por su idoneidad para puertas pesadas y de alta seguridad.

- RESISTENCIA A FRACTURA DE HASTA 1.300 Kg
- DIODO INTEGRADO

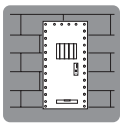

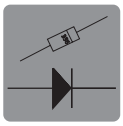

CARACTERÍSTICAS TÉCNICAS

Alto	134 mm			
Ancho	39 mm			
Profundo	23,2 mm			
Ajuste de la aleta Flex	2 mm			
Profundidad de pestillo	10 mm			
Ciclos testados con excitación eléctrica	500.000			
Fuerza de retención	12.700 N / 1.300 Kg-f			
Rango de temperatura de trabajo	-15 °C a +40°C			
Diodo o varistor	Opcional			
Microswitch	Opcional			
	12 V			24 VAC
Resistencia de la bobina (Ω)	8	30	70	70
Consumo de corriente alterna (mA)	1200	320	140	
Consumo de corriente continua estabilizada (mA)		400		350

CÓDIGO	DESCRIPCIÓN		NORMAL	AUTOMÁTICO ESTÁNDAR	AUTOMÁTICO INVISIBLE	AUTOMÁTICO TEMPORIZADO	AUTOMÁTICO DESLIZANTE	INVERTIDO	CONMUTACIÓN	DESBLOQUEO	AJUSTABLE con tornillos de regulación en el pestillo	TENSIÓN **
7701 D	77NF	dcha.	●								●	V AC
7701 I	77NF	izda.	●								●	V AC
7707 D	77NF 412	dcha.	●								●	12V DC
7707 I	77NF 412	izda.	●								●	12V DC
7732 D	77NF 305	dcha.	●						●		●	V AC
7732 I	77NF 305	izda.	●						●		●	V AC
7733 D	77NF 305 412	dcha.	●						●		●	12V DC
7733 I	77NF 305 412	izda.	●						●		●	12V DC
7715 D	77N	dcha.	●									V AC
7715 I	77N	izda.	●									V AC
7721 D	77N 412	dcha.	●									12V DC
7721 I	77N 412	izda.	●									12V DC
7729 D	77N 305	dcha.	●						●			V AC
7729 I	77N 305	izda.	●						●			V AC
7730 D	77N 305 412	dcha.	●						●			12V DC
7730 I	77N 305 412	izda.	●						●			12V DC

**Disponible opcionalmente en 24V; sencillamente, anote 24 tras el código. *Ejemplo: 7707 I 24*
La bobina estándar es de 8Ω, si desea alguna otra por favor indíquelo.

EJEMPLO DE CODIFICACIÓN: 7701 I/34X
EJEMPLO DE DESCRIPCIÓN: 77 NF I/GX 77

Caja de mecanismos de la serie 77 de mano izquierda con funcionamiento normal y aleta regulable con armadura 34 ("GX 77" izquierda según descripción) con acabado en acero inoxidable

www.laferreteriaindustrial.es

Para más información sobre armaduras compatibles, consulte la página 56 y siguientes.

www.joaquinplata.es

www.joaquinplata.es
www.laferreteriaindustrial.es

DORCAS SERIES 82/82P

SERIE ESPECIAL

ANTIPÁNICO

La Serie 82 está constituida por abrepuertas de superficie reversibles, de fijación oculta, con pestillo concavo y funda, adaptables a un picaporte de cerradura antipánico. Se suministran con ocho suplementos de un milímetro de grosor que permiten su instalación con la práctica totalidad de cerraduras antipánico del mercado. La variante 82P está especialmente indicada para barras antipánico de tipo americano. Se suministra de serie con un suplemento para su perfecto ajuste con la barra. Opcionalmente, puede solicitarse con un saliente para hacerla compatible con cerraduras antipánico provistas de contrapestillo (sistema de bloqueo de seguridad que impide la apertura de la cerradura).

- PARA BARRA ANTIPÁNICO DE SOBREPONER
- REVERSIBLE
- PARA ESTÁNDARES AMERICANOS (82P)
- PARA ESTÁNDARES EUROPEOS (82)
- DISPONIBLE EN VERSIÓN REFORZADA

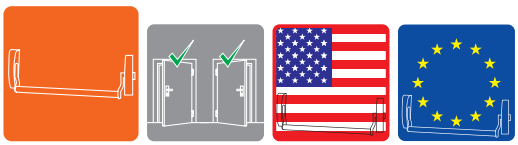

CARACTERÍSTICAS TÉCNICAS	Serie 82				Serie 82P			
Alto	140 mm				146 mm			
Ancho	26,5 mm				38 mm			
Profundo	40 mm				45 mm			
Ajuste de la aleta Flex	-				-			
Profundidad de pestillo	10,4 mm				10,1 mm			
Ciclos testados con excitación eléctrica	300.000				300.000			
Fuerza de retención	2.950 N / 300 Kg-f Versión reforzada 5.900 N / 600 Kg-f				2.950 N / 300 Kg-f Versión reforzada 5.900 N / 600 Kg-f			
Rango de temperatura de trabajo	-15 °C a +40°C				-15 °C a +40°C			
Diodo o varistor	Opcional				Opcional			
Microswitch	Opcional							
	8-12 V			24 V	12 VDC (412)	24 VDC (424)	12 VDC (512)	24 VDC (524)
Resistencia de la bobina (Ω)	8	17	30	58	68	132	70	230
Consumo de corriente alterna (mA)	800(8V) 1200(12V)	370(8V) 560(12V)		330				
Consumo de corriente continua estabilizada (mA)	1000(8V) 1500(12V)	470(8V) 700(12V)	260(8V) 400(12V)		180 VDC directa	180 VDC directa	150 VDC directa	120 VDC directa
Rango de trabajo mantenido en corriente continua (V)			-	-	11-12	23-24	11-12	23-24
Precarga de pestillo máxima para apertura AC (N)	Serie 82 100 (12V) Serie 82P 100 (12V)	-	-	-	-	-	-	-

TRANSFORMADORES

Para un idóneo funcionamiento recomendamos:

AC 12V TF3 TF5 DC 12V

AC 24V TF8 TF7 DC 24V

Sección accesorios pág.106

www.laferreteriaindustrial.es
www.joaquinplata.es

www.joaquinplata.es www.laferreteriaindustrial.es

CAJA DE MECANISMOS

82 82P con contraplaca

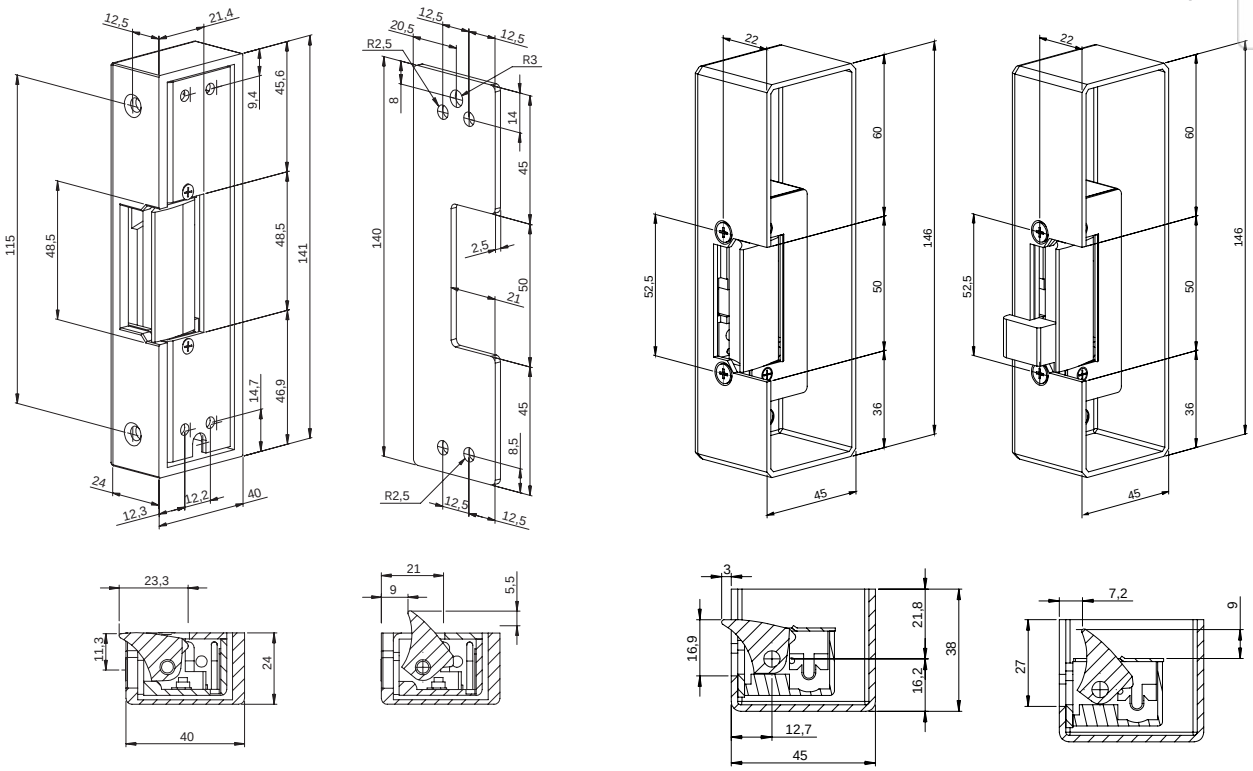

ACABADOS FUNDAS

N Pintura Negra

C Cromado

MONTAJE CON BARRA ANTIPÁNICO ESTÁNDAR EUROPEO (82)

MONTAJE CON BARRA ANTIPÁNICO ESTÁNDAR AMERICANO (82P)

CÓDIGO	DESCRIPCIÓN	NORMAL	AUTOMÁTICO ESTÁNDAR	AUTOMÁTICO INVISIBLE	AUTOMÁTICO TEMPORIZADO	AUTOMÁTICO DESLIZANTE	INVERTIDO	CONMUTACIÓN	DESBLOQUEO	AJUSTABLE con tornillos de regulación en el pestillo	TENSIÓN **
8215	PN	●									V AC
8219	PAA			●							V AC
8221	PN 412	●									12V DC
8227	PN 512						●				12V DC
8229	PN 305	●						●			V AC
8233	PN 305 512						●	●			12V DC
8215 P	P II N	●									V AC
8219 P	P II AA			●							V AC
8221 P	P II N 412	●									12V DC
8227 P	P II N 512						●				12V DC
8229 P	P II N 305	●						●			V AC
8233 P	P II N 305 512						●	●			12V DC

**Disponible opcionalmente en 24V; sencillamente, anote 24 tras el código. *Ejemplo: 8227 24*
La variante 82P está disponible en versión reforzada, con pestillo de acero.
En la variante 82P, si desea solicitar el saliente para cerradura con contrapestillo, añada B a la codificación. *Ejemplo: 8227 PB*
La funda va incluida en el artículo.
La bobina estándar es de 8Ω, si desea alguna otra por favor indíquelo.

EJEMPLO DE CODIFICACIÓN: 8215 P/N
EJEMPLO DE DESCRIPCIÓN: P II N/N

Caja de mecanismos de la serie 82P con funcionamiento normal con funda en color negro

Para más información sobre armaduras compatibles, consulte la página 56 y siguientes.

www.laferreteriaindustrial.es www.joaquinplata.es

www.joaquinplata.es

www.laferreteriaindustrial.es

DORCAS SERIE ESPECIAL SERIE 83

CRISTAL

La Serie 83 es un conjunto compuesto por una cerradura mecánica y un abrepuertas eléctrico colocados en un doble armazón metálico, para su instalación en puertas de cristal de doble hoja en la que una de ellas permanece fija de hasta 12 mm de grosor. La cara interior tiene un orificio para colocar un pomo o manilla de apertura manual y un pulsador para la apertura eléctrica. Se fija con silicona y existe la posibilidad de mejorar la fijación mediante tornillos que aprisionan los armazones sobre el cristal. Ofrece una solución única para puertas de cristal sin marco y destaca por su facilidad de instalación.

- PARA PUERTAS DE CRISTAL SIN MARCO DE DOBLE HOJA DE HASTA 12 mm DE GROSOR
- FÁCIL INSTALACIÓN
- APERTURA INTERIOR MEDIANTE PULSADOR O MANILLA

CARACTERÍSTICAS TÉCNICAS

Alto	190 mm							
Ancho	27 mm							
Profundo	45,5 mm							
Ajuste de la aleta Flex	-							
Profundidad de pestillo	10,1 mm							
Ciclos testados con excitación eléctrica	300.000							
Fuerza de retención	2.950 N / 300 Kg-f							
Rango de temperatura de trabajo	-15 °C a +40°C							
Diodo o varistor	Opcional							
Microswitch	Opcional							
	8-12 V			24 V	12 VDC (412)	24 VDC (424)	12 VDC (512)	24 VDC (524)
Resistencia de la bobina (Ω)	8	17	30	58	68	132	70	230
Consumo de corriente alterna (mA)	800(8V) 1200(12V)	370(8V) 560(12V)		330				
Consumo de corriente continua estabilizada (mA)	1000(8V) 1500(12V)	470(8V) 700(12V)	260(8V) 400(12V)		180 VDC directa	180 VDC directa	150 VDC directa	120 VDC directa
Rango de trabajo mantenido en corriente continua (V)			-	-	11-12	23-24	11-12	23-24
Precarga de pestillo máxima para apertura AC (N)	100 (12V)	-	-	-	-	-	-	-

TRANSFORMADORES

Para un idóneo funcionamiento recomendamos:

AC 12V TF3 TF5 DC 12V

AC 24V TF8 TF7 DC 24V

Sección accesorios pág.106

www.laferreteriaindustrial.es

www.joaquinplata.es

www.joaquinplata.es

CAJA DE MECANISMOS

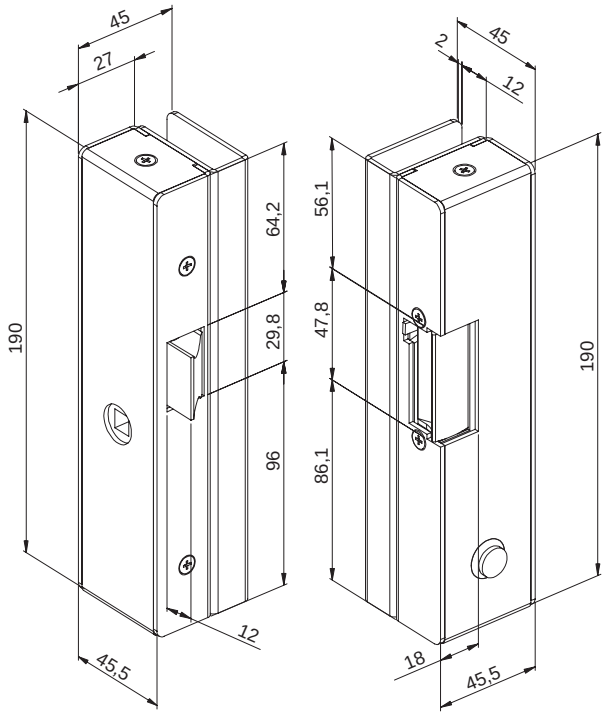

DETALLES DE INSTALACIÓN

IDÓNEA PARA PUERTAS DE CRISTAL SIN MARCO

ABIERTA

CERRADA

ACABADOS

C Cromado

Q Niquelado

CÓDIGO	DESCRIPCIÓN	NORMAL	AUTOMÁTICO ESTANDAR	AUTOMÁTICO INVISIBLE	AUTOMÁTICO TEMPORIZADO	AUTOMÁTICO DESLIZANTE	INVERTIDO	CONMUTACIÓN	DESBLOQUEO	AJUSTABLE con tornillos de regulación en el pestillo	TENSIÓN **
8301	CNF	●								●	V AC
8302	CNDF	●							●	●	V AC
8303	CAF		●							●	V AC
8304	CADF		●						●	●	V AC
8305	CAAF			●						●	V AC
8306	CAADF			●					●	●	V AC
8307	CNF 412	●								●	12V DC
8308	CNDF 412	●							●	●	12V DC
8309	CAF 412		●							●	12V DC
8310	CADF 412		●						●	●	12V DC
8313	CNF 512						●			●	12V DC
8315	CN	●									V AC
8316	CND	●							●		V AC
8317	CA		●								V AC
8318	CAD		●						●		V AC
8319	CAA			●							V AC
8320	CAAD			●					●		V AC
8321	CN 412	●									12V DC
8322	CND 412	●							●		12V DC
8323	CA 412		●								12V DC
8324	CAD 412		●						●		12V DC
8327	CN 512						●				12V DC
8329	CN 305	●						●			V AC
8330	CN 305 412	●						●			12V DC
8331	CN 305 512						●	●			12V DC

**Disponible opcionalmente en 24V; sencillamente, anote 24 tras el código. *Ejemplo: 8330 24*
Está disponible la versión reforzada, con pestillo de acero.
La bobina estándar es de 8Ω, si desea alguna otra por favor indíquelo.

EJEMPLO DE CODIFICACIÓN: 8317/Q
EJEMPLO DE DESCRIPCIÓN: CA/Q

Caja de mecanismos de la serie 83 con funcionamiento automático en color niquelado

Para más información sobre armaduras compatibles, consulte la página 56 y siguientes.

www.laferreteriaindustrial.es
www.joaquinplata.es

www.joaquinplata.es
www.laferreteriaindustrial.es

DORCAS SERIE ESPECIAL SERIE 87

CRISTAL

La Serie 87 está constituida por abrepuertas de pestillo articulado para su instalación en el marco, sin necesidad de cerradura se instala en puertas de cristal de una sola hoja de hasta 12 milímetros de espesor.

- PARA PUERTAS DE CRISTAL CON MARCO DE UNA SOLA HOJA DE HASTA 12 mm DE GROSOR
- NO REQUIERE DE CERRADURA MECÁNICA
- FÁCIL INSTALACIÓN

CARACTERÍSTICAS TÉCNICAS

Alto	105 mm							
Ancho	20 mm							
Profundo	28 mm							
Ajuste de la aleta Flex	-							
Profundidad de pestillo	11,2 mm							
Ciclos testados con excitación eléctrica	250.000							
Fuerza de retención	2.550 N / 260 kg-f							
Rango de temperatura de trabajo	-15 °C a +40°C							
Diodo o varistor	Opcional							
	8-12 V			24 V	12 VDC (412)	24 VDC (424)	12 VDC (512)	24 VDC (524)
Resistencia de la bobina (Ω)	8	17	30	58	68	132	70	230
Consumo de corriente alterna (mA)	800(8V) 1200(12V)	370(8V) 560(12V)		330				
Consumo de corriente continua estabilizada (mA)	1000(8V) 1500(12V)	470(8V) 700(12V)	260(8V) 400(12V)		180 VDC directa	180 VDC directa	150 VDC directa	120 VDC directa
Rango de trabajo mantenido en corriente continua (V)			-	-	11-12	23-24	11-12	23-24
Precarga de pestillo máxima para apertura AC (N)	100 (12V)	-	-	-	-	-	-	-

TRANSFORMADORES

Para un idóneo funcionamiento recomendamos:

AC 12V TF3

AC 24V TF8

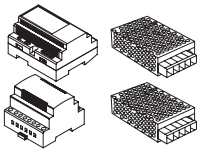

TF5 DC 12V

TF7 DC 24V

Sección accesorios pág.106

www.laferreteriaindustrial.es
www.joaquinplata.es

www.joaquinplata.es

CAJA DE MECANISMOS

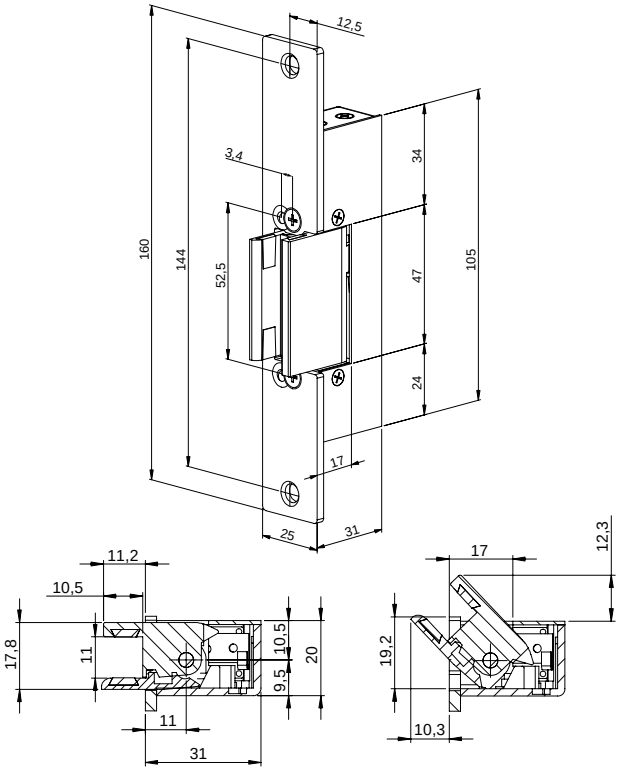

FIJACIÓN

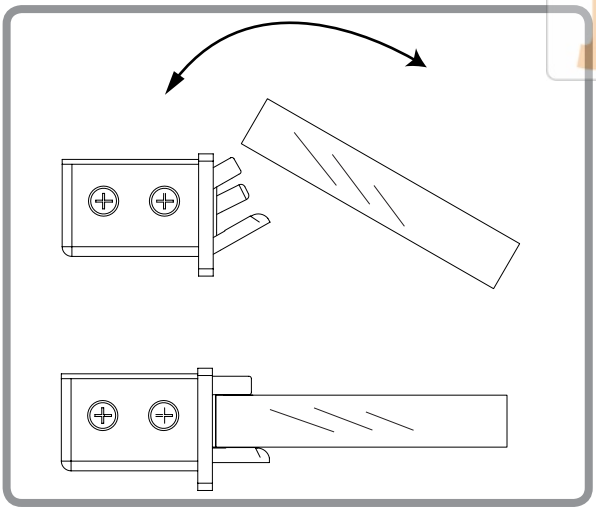

ACABADOS

X Acero Inoxidable

INSTALACIÓN EN MARCO LATERAL

INSTALACIÓN EN MARCO SUPERIOR

CÓDIGO	DESCRIPCIÓN	NORMAL	AUTOMÁTICO ESTÁNDAR	AUTOMÁTICO INVISIBLE	AUTOMÁTICO TEMPORIZADO	AUTOMÁTICO DESLIZANTE	INVERTIDO	CONMUTACIÓN	DESBLOQUEO	AJUSTABLE con tornillos de regulación en el pestillo	TENSIÓN **
8715	CII N	●									V AC
8719	CII AA			●							V AC
8721	CII N 412	●									12V DC
8727	CII N 512						●				12V DC

**Disponible opcionalmente en 24V; sencillamente, anote 24 tras el código. *Ejemplo: 8721 24*
La bobina estándar es de 8Ω, si desea alguna otra por favor indíquelo.

EJEMPLO DE CODIFICACIÓN: 8715/X
EJEMPLO DE DESCRIPCIÓN: CII N/X

Caja de mecanismos de la serie 87 con funcionamiento normal en acabado acero inoxidable

Para más información sobre armaduras compatibles, consulte la página 56 y siguientes.

www.laferreteriaindustrial.es www.joaquinplata.es

www.joaquinplata.es

www.laferreteriaindustrial.es

DORCAS SERIE ESPECIAL SERIES 47/46/84

AMERICANAS Y BRITÁNICAS

La Serie 47 está compuesta por abrepuertas para su combinación con cerraduras tipo ANSI, de reducidas dimensiones, simétricos y reversibles, que destacan por la profundidad y longitud de su pestillo. Idónea para cerraduras americanas. Dispone de un suplemento lateral que dificulta su manipulación desde el exterior. Varias armaduras disponibles.

La Serie 46, también compuesta por abrepuertas para cerraduras tipo ANSI, con un cuerpo de 75 mm de longitud, simétrico y reversible, está destinada principalmente a cerraduras de tipo tubular.

La Serie 84 proporciona abrepuertas reversibles utilizados habitualmente con cerraduras americanas que se caracterizan por disponer de una armadura especialmente ancha y de un pestillo más hondo y largo de lo habitual.

- PARA CERRADURAS AMERICANAS Y BRITÁNICAS
- PESTILLOS LARGOS
- PESTILLOS PROFUNDOS
- PARA PERFILES METÁLICOS
- DISPONIBLES EN VERSIÓN REFORZADA

CARACTERÍSTICAS TÉCNICAS	Serie 47	Serie 46	Serie 84
Alto	84,5 mm	75,3 mm	67 mm
Ancho	45,7 mm	39,3 mm	20,5 mm
Profundo	39 mm	34 mm	37,4 mm
Ajuste de la aleta Flex	-	-	-
Profundidad de pestillo	15,7 mm	14,6 mm	14,4 mm
Ciclos testados con excitación eléctrica	300.000	300.000	300.000
Fuerza de retención	3.450 N / 350 Kg-f V. reforzada: 4.400 N / 450 Kg-f	3.450 N / 350 Kg-f	3.450 N / 350 Kg-f
Rango de temperatura de trabajo	-15 °C a +40°C	-15 °C a +40°C	-15 °C a +40°C
Diodo o varistor	Opcional	Opcional	Opcional
Microswitch	Opcional	-	-

	8-16 V	24 V	14-24 V	12 VDC (412)	24 VDC (424)	12 VDC (512)	24 VDC (524)
Resistencia de la bobina (Ω)	17	58	45	68	132	58	230
Consumo de corriente alterna (mA)	370(8V) 750(12V)	330					
Consumo de corriente continua estabilizada (mA)	470(8V) 940(12V)		260	180 VDC directa	180 VDC directa	200 VDC directa	120 VDC directa
Rango de trabajo mantenido en corriente continua (V)		-	11-12	11-12	23-24	11-12	23-24
Precarga de pestillo máxima para apertura AC (N)	Serie 47 400 (12V) Serie 46 200 (12V) Serie 84 130 (12V)	-	-	-	-	-	-

TRANSFORMADORES

Para un idóneo funcionamiento recomendamos:

AC 12V TF3

AC 24V TF8

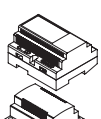

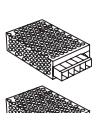

TF5 DC 12V

TF7 DC 24V

www.laferreteriaindustrial.es

www.joaquinplata.es

Sección accesorios pág. 106

www.joaquinplata.es www.laferreteriaindustrial.es

CAJA DE MECANISMOS

47

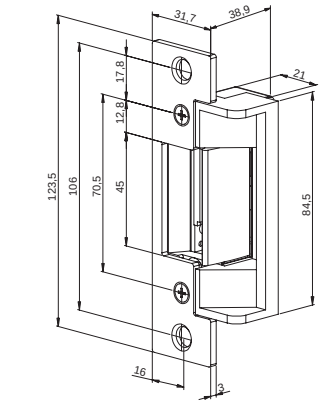

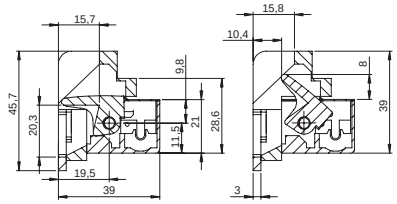

46

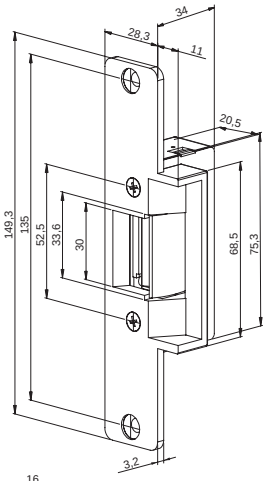

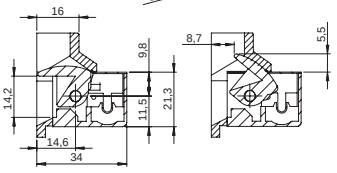

84

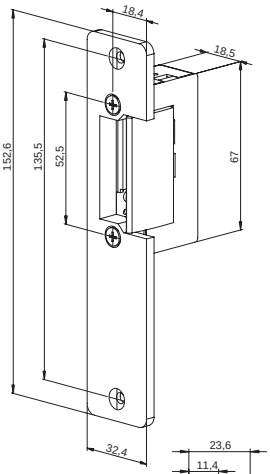

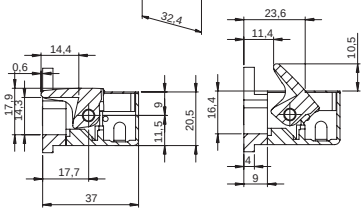

ACABADOS

- **G** Pintura Gris — SERIES 46 y 84
- **X** Acero Inoxidable — SERIE 47

CÓDIGO	DESCRIPCIÓN	NORMAL	AUTOMÁTICO ESTÁNDAR	AUTOMÁTICO INVISIBLE	AUTOMÁTICO TEMPORIZADO	AUTOMÁTICO DESLIZANTE	INVERTIDO	CONMUTACIÓN	DESBLOQUEO	AJUSTABLE con tornillos de regulación en el pestillo	TENSIÓN **
4701	47NF	●								●	V AC
4707	47NF 412	●								●	12V DC
4713	47NF 512						●			●	12V DC
4732	47NF 305	●						●		●	V AC
4733	47NF 305 412	●						●		●	12V DC
4734	47NF 305 512						●	●		●	12V DC
4715	47N	●									V AC
4721	47N 412	●									12V DC
4727	47N 512						●				12V DC

**Disponible opcionalmente en 24V; sencillamente, anote 24 tras el código. *Ejemplo: 4715 24*
Se suministra con funda negra y armadura (123x32 mm) en acero inoxidable. Pueden solicitarse otras longitudes de armadura.
La bobina estándar es de 17Ω, si desea alguna otra por favor indíquelo.

CÓDIGO	DESCRIPCIÓN	NORMAL	AUTOMÁTICO ESTÁNDAR	AUTOMÁTICO INVISIBLE	AUTOMÁTICO TEMPORIZADO	AUTOMÁTICO DESLIZANTE	INVERTIDO	CONMUTACIÓN	DESBLOQUEO	AJUSTABLE con tornillos de regulación en el pestillo	TENSIÓN **
4615	46N	●									V AC
4621	46N 412	●									12V DC
4627	46N 512						●				12V DC

**Disponible opcionalmente en 24V; sencillamente, anote 24 tras el código. *Ejemplo: 4621 24*
Incluye armadura montada (149x28 mm) en acabado gris.
La bobina estándar es de 17Ω, si desea alguna otra por favor indíquelo.

CÓDIGO	DESCRIPCIÓN	NORMAL	AUTOMÁTICO ESTÁNDAR	AUTOMÁTICO INVISIBLE	AUTOMÁTICO TEMPORIZADO	AUTOMÁTICO DESLIZANTE	INVERTIDO	CONMUTACIÓN	DESBLOQUEO	AJUSTABLE con tornillos de regulación en el pestillo	TENSIÓN **
8401	84NF	●								●	V AC
8402	84NDF	●							●	●	V AC
8403	84AF		●							●	V AC
8404	84ADF		●						●	●	V AC
8407	84NF 412	●								●	12V DC
8408	84NDF 412	●							●	●	12V DC
8413	84NF 512						●			●	12V DC

**Disponible opcionalmente en 24V; sencillamente, anote 24 tras el código. *Ejemplo: 8408 24*
Suministrada con armadura (153x33 mm) en acabado gris.
La bobina estándar es de 17Ω, si desea alguna otra por favor indíquelo.

EJEMPLO DE CODIFICACIÓN: 4701/X **EJEMPLO DE DESCRIPCIÓN: 47 NF/X**	Caja de mecanismos de la serie 47 con funcionamiento normal y aleta regulable con acabado en acero inoxidable
EJEMPLO DE CODIFICACIÓN: 4615/G **EJEMPLO DE DESCRIPCIÓN: 46 N/G**	Caja de mecanismos de la serie 46 con funcionamiento normal con acabado en pintura gris
EJEMPLO DE CODIFICACIÓN: 8402/G **EJEMPLO DE DESCRIPCIÓN: 84 NDF/G**	Caja de mecanismos de la serie 84 con funcionamiento normal, desbloqueo y aleta regulable con acabado en color gris

Para más información sobre armaduras compatibles, consulte la página 56 y siguientes.

www.laferreteriaindustrial.es www.joaquinplata.es

www.joaquinplata.es
www.laferreteriaindustrial.es

DORCAS SERIE 88

SERIE ESPECIAL

PARA CERROJO

Abrepuertas diseñado específicamente para liberar el cerrojo de una cerradura embutida. Puede combinarse con otro abrepuertas estándar creando un sistema de apertura doble: de pica-porte y de cerrojo.

- PARA CERRADURAS DE UN SOLO CERROJO
- PESTILLO ARTICULADO

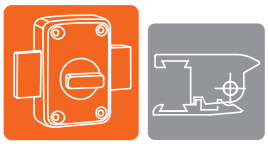

CARACTERÍSTICAS TÉCNICAS								
Alto	105 mm							
Ancho	20 mm							
Profundo	28 mm							
Ajuste de la aleta Flex	-							
Profundidad de pestillo	-							
Ciclos testados con excitación eléctrica	200.000							
Fuerza de retención	2.550 N / 260 kg-f							
Rango de temperatura de trabajo	-15 °C a +40°C							
Diodo o varistor	Opcional							
	8-12 V			24 V	12 VDC (412)	24 VDC (424)	12 VDC (512)	24 VDC (524)
Resistencia de la bobina (Ω)	8	17	30	58	68	132	70	230
Consumo de corriente alterna (mA)	800(8V) 1200(12V)	370(8V) 560(12V)		330				
Consumo de corriente continua estabilizada (mA)	1000(8V) 1500(12V)	470(8V) 700(12V)	260(8V) 400(12V)		180 VDC directa	180 VDC directa	150 VDC directa	120 VDC directa
Rango de trabajo mantenido en corriente continua (V)			-	-	11-12	23-24	11-12	23-24
Precarga de pestillo máxima para apertura AC (N)	100 (12V)	-	-	-	-	-	-	-

TRANSFORMADORES

Para un idóneo funcionamiento recomendamos:

AC 12V TF3

AC 24V TF8

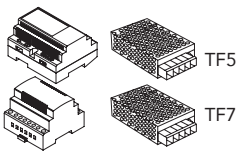

TF5 DC 12V

TF7 DC 24V

Sección accesorios pág.106

www.laferreteriaindustrial.es
www.joaquinplata.es

www.joaquinplata.es

CAJA DE MECANISMOS

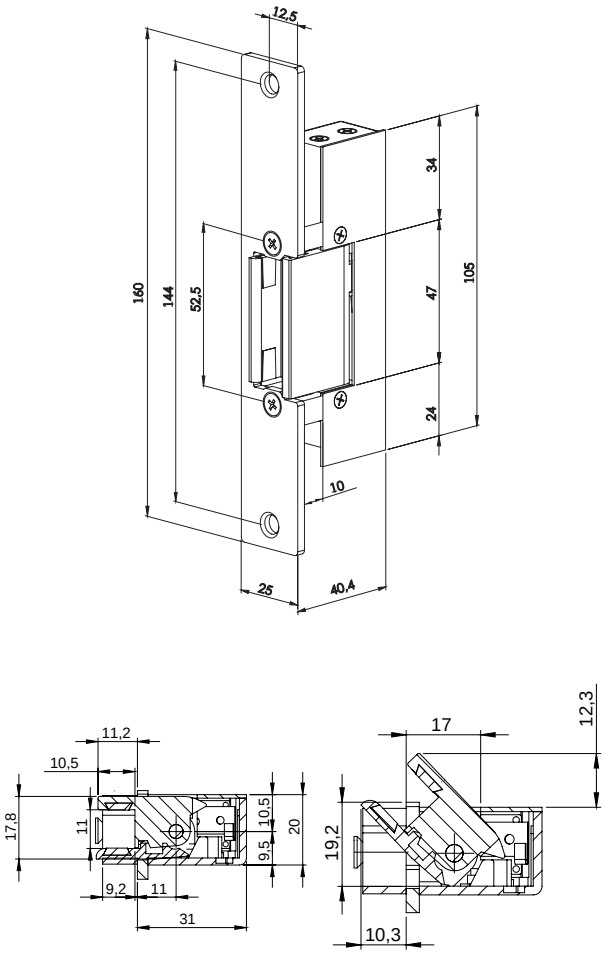

SOLUCIONES A MEDIDA

Dorcas bajo petición del cliente puede encontrar soluciones para casos especiales. Por ejemplo mostramos un abrepuertas doble compuesto por un modelo estándar y uno de la serie 88 en el que ofrecen una solución combinada para cerradura con pestillo y pasador.

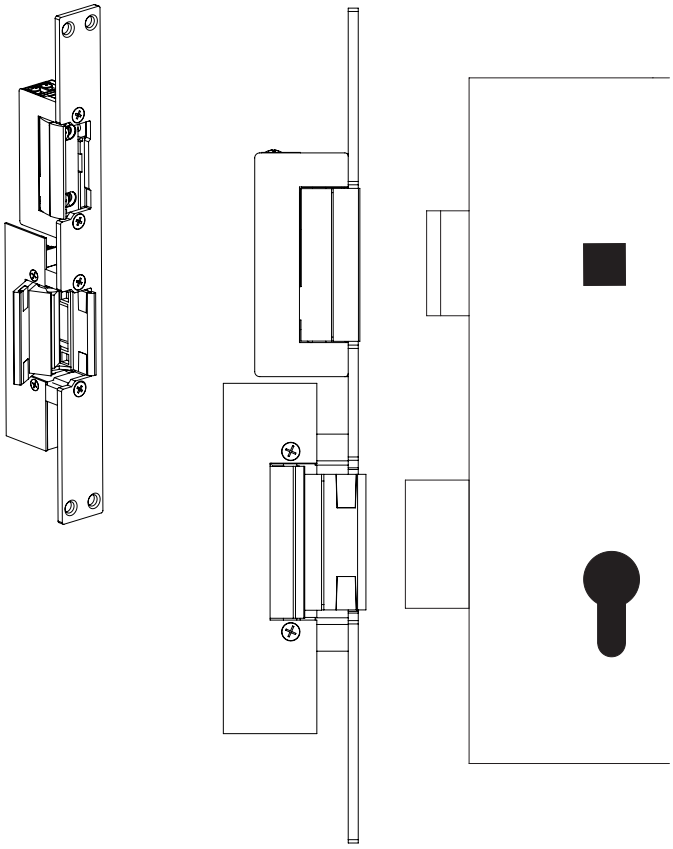

ACABADOS

X Acero Inoxidable

Puede solicitar cualquier otro acabado no estándar.
Por favor, consulte plazo de entrega.

CÓDIGO	DESCRIPCIÓN	NORMAL	AUTOMÁTICO ESTÁNDAR	AUTOMÁTICO INVISIBLE	AUTOMÁTICO TEMPORIZADO	AUTOMÁTICO DESLIZANTE	INVERTIDO	CONMUTACIÓN	DESBLOQUEO	AJUSTABLE con tornillos de regulación en el pestillo	TENSIÓN **
8815	88N	●									V AC
8816	88ND	●							●		V AC
8817	88A		●								V AC
8818	88AD		●						●		V AC
8819	88AA			●							V AC
8820	88AAD			●					●		V AC
8821	88N 412	●									12V DC
8822	88ND 412	●							●		12V DC
8823	88A 412		●								12V DC
8824	88AD 412		●						●		12V DC
8827	88N 512						●				12V DC

**Disponible opcionalmente en 24V; sencillamente, anote 24 tras el código. *Ejemplo: 8822 24*
La bobina estándar es de 8Ω, si desea alguna otra por favor indíquelo.

EJEMPLO DE CODIFICACIÓN: 8816/10X
EJEMPLO DE DESCRIPCIÓN: 88 ND/SX

Caja de mecanismos de la serie 88 con funcionamiento normal y desbloqueo con armadura 10 ("S" según descripción) con acabado en acero inoxidable

Para más información sobre armaduras compatibles, consulte la página 56 y siguientes.

www.laferreteriaindustrial.es www.joaquinplata.es

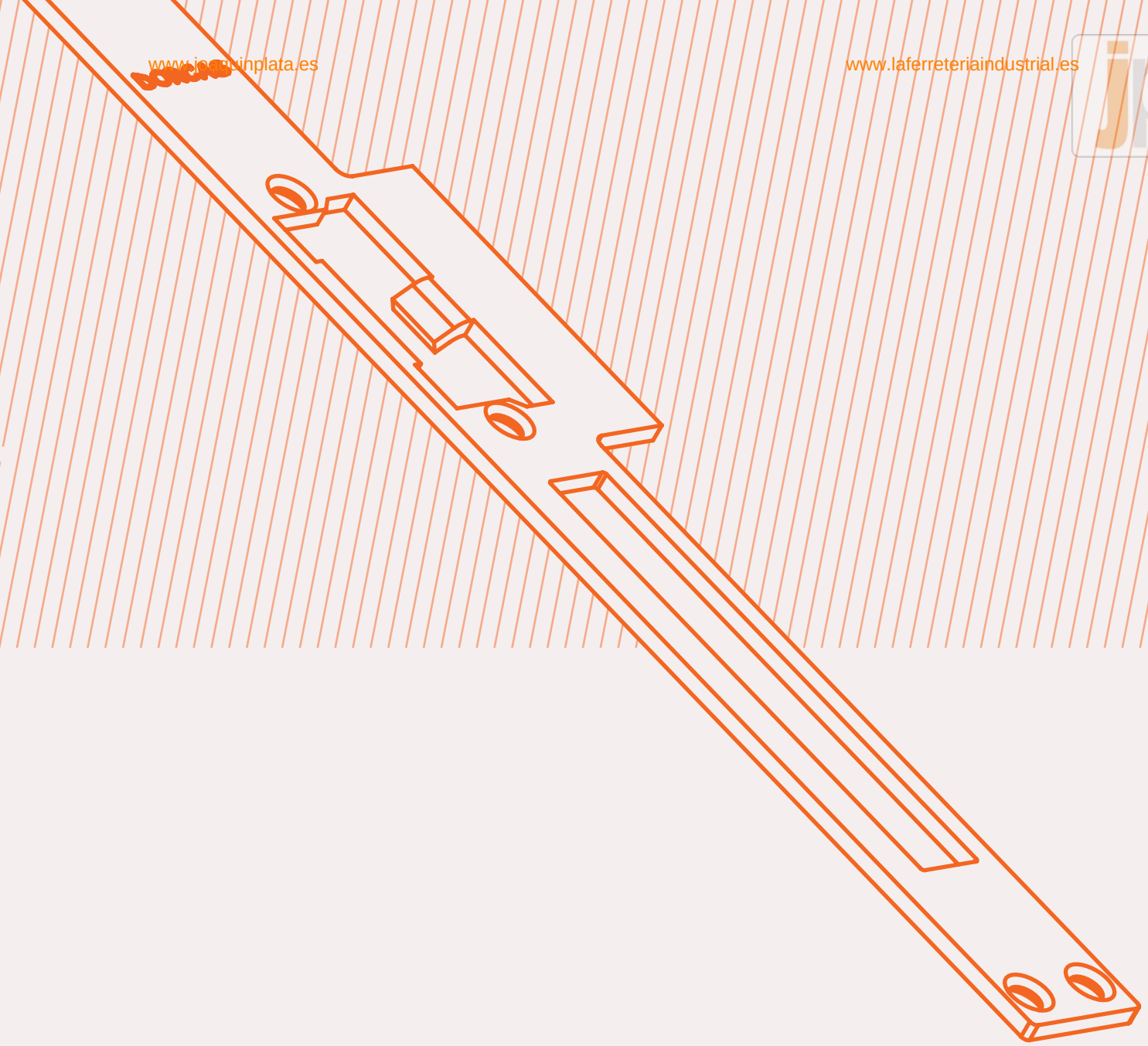

ARMADURAS

DORCAS

www.joaquinplata.es

DORCAS
ARMADURAS

Dorcas ofrece un amplio abanico de armaduras para su combinación con abrepuertas eléctricos de empotrar.

ACABADOS

G Pintura Gris

X Acero Inoxidable

Cada serie de abrepuertas dispone de sus acabados estándarizados. Si desea solicitar otro acabado, consulte plazo de entrega.

EJEMPLO DE REFERENCIADO: 10X — armadura 10 + acabado inoxidable

POSIBILIDADES DE FIJACIÓN

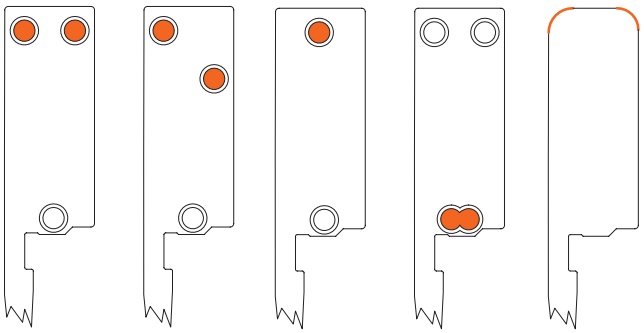

CÓDIGO	REFERENCIA
10	S
11	S22mm
12	P
13	P22mm
14	B
15	B22mm
16	F53
17	F54
18	SX77 Derecha (Din Left)
19	SX77 Izquierda (Din Right)
20	YB
21	G
22	M
23	L
24	L22mm
25	T
26	T22mm
27	GE
28	OVAL
29	F101

CÓDIGO	REFERENCIA
30	F102
31	F103
32	F104
33	W
34	GX77 Derecha (Din Left)
35	GX77 Izquierda (Din Right)
36	H1 Derecha (Din Left)
37	H1 Izquierda (Din Right)
38	YG
39	H2 Derecha (Din Left)
40	H2 Izquierda (Din Right)
41	YS
42	YL
43	P47
44	R47
45	L47

Puede solicitar también diferentes acabados para fijar la armadura, como los agujeros en diagonal, un único agujero o un coliso de doble agujero para fijar el abrepuertas.

Disponibles adicionalmente armaduras con cantos redondeados bajo pedido.

TABLA COMPATIBILIDAD ARMADURAS

		ARMADURAS CORTAS														ARMADURAS LARGAS																																	
		S	S22mm	P	P22mm	B	B22mm	F53	F54	SX77 Derecha (Din left)	SX77 Izquierda (Din right)	YB	YS	P47	R47	G	M	L	L22mm	T	T22mm	GE	OVAL	F101	F102	F103	F104	W	GX77 Derecha (Din left)	GX77 Izquierda (Din right)	H1 Derecha (Din left)	H1 Izquierda (Din right)	YG	H2 Derecha (Din left)	H2 Izquierda (Din right)	YL	L47										
		10	11	12	13	14	15	16	17	18	19	20	41	43	44	21	22	23	24	25	26	27	28	29	30	31	32	33	34	35	36	37	38	39	40	42	45										
SERIES ESTÁNDAR	30/58	●	-	●	-	-	-	●	●	-	-	-	-	-	-	●	-	●	-	●	-	●	●	●	●	●	●	-	-	-	●	●	-	●	●	-	-										
	45/44	●	-	●	-	●	-	●	●	-	-	-	-	-	-	●	●	●	-	●	-	●	●	●	●	●	●	-	-	-	●	●	-	●	●	-	-										
	54	●	-	●	-	●	-	●	●	-	-	-	-	-	-	●	●	●	-	●	-	●	●	●	●	●	●	-	-	-	●	●	-	●	●	-	-										
	41	●	●	●	●	●	●	●	●	-	-	-	-	-	-	●	●	●	●	●	●	●	●	●	●	●	●	-	-	-	●	●	-	●	●	-	-										
	42/43	●	●	●	●	●	●	●	●	-	-	-	-	-	-	●	-	●	●	●	●	●	●	●	●	●	●	-	-	-	●	●	-	●	●	-	-										
	20/21/27	-	-	-	-	-	-	-	-	-	-	-	-	-	-	-	-	-	-	-	-	-	-	-	-	-	-	-	-	-	-	-	-	-	-	-	-										
	22/23	-	-	-	-	-	-	-	-	-	-	-	-	-	-	-	-	-	-	-	-	-	-	-	-	-	-	-	-	-	-	-	-	-	-	-	-										
	65	-	-	-	-	-	-	-	-	-	-	-	-	-	-	-	-	-	-	-	-	-	-	-	-	-	-	-	-	-	-	-	-	-	-	-	-										
	66	-	-	-	-	-	-	-	-	-	-	-	-	-	-	-	-	-	-	-	-	-	-	-	-	-	-	-	-	-	-	-	-	-	-	-	-										
	80	-	-	-	-	-	-	-	-	-	-	-	-	-	-	-	-	-	-	-	-	-	-	-	-	-	-	-	-	-	-	-	-	-	-	-	-										
	34	●	●	●	●	●	●	-	-	-	-	-	-	-	-	●	●	-	-	●	-	●	●	-	-	-	-	-	-	-	●	●	-	●	●	-	-										
SERIES ESPECIALES	99	●	●	●	●	●	●	●	●	-	-	-	-	-	-	●	●	●	●	●	●	●	●	●	●	●	●	-	-	-	●	●	-	●	●	-	-										
	99TOP	●	●	●	●	●	●	●	●	-	-	●	●	-	-	●	-	●	●	-	●	-	-	●	●	●	●	-	-	-	-	-	●	-	-	●	-										
	56	●	-	●	-	●	-	●	●	-	-	-	-	-	-	●	●	●	-	●	-	●	●	●	●	●	●	-	-	-	-	-	-	-	-	-	-										
	62 *	●	-	●	-	-	-	-	-	-	-	-	-	-	-	●	-	●	-	-	-	-	-	-	-	-	-	-	-	-	-	-	-	-	-	-	-										
	48	-	-	-	-	-	-	-	-	-	-	-	-	-	-	-	-	-	-	-	-	-	-	-	-	-	-	●	-	-	-	-	-	-	-	-	-										
	50	●	-	●	-	●	-	●	●	-	-	-	-	-	-	●	●	●	-	-	-	-	-	●	●	●	●	-	-	-	-	-	-	-	-	-	-										
	52	●	-	●	-	●	-	●	●	-	-	-	-	-	-	●	●	●	-	-	-	-	-	●	●	●	●	-	-	-	-	-	-	-	-	-	-										
	77	-	-	-	-	-	-	-	-	●	●	-	-	-	-	-	-	-	-	-	-	-	-	-	-	-	-	●	●	-	-	-	-	-	-	-	-										
	82/82P	-	-	-	-	-	-	-	-	-	-	-	-	-	-	-	-	-	-	-	-	-	-	-	-	-	-	-	-	-	-	-	-	-	-	-	-										
	83	-	-	-	-	-	-	-	-	-	-	-	-	-	-	-	-	-	-	-	-	-	-	-	-	-	-	-	-	-	-	-	-	-	-	-	-										
	87	-	-	-	-	-	-	-	-	-	-	-	-	-	-	-	-	-	-	-	-	-	-	-	-	-	-	-	-	-	-	-	-	-	-	-	-										
	47	-	-	-	-	-	-	-	-	-	-	-	-	●	●	-	-	-	-	-	-	-	-	-	-	-	-	-	-	-	-	-	-	-	-	-	●										
	46	-	-	-	-	-	-	-	-	-	-	-	-	-	-	-	-	-	-	-	-	-	-	-	-	-	-	-	-	-	-	-	-	-	-	-	-										
	84	-	-	-	-	-	-	-	-	-	-	-	-	-	-	-	-	-	-	-	-	-	-	-	-	-	-	-	-	-	-	-	-	-	-	-	-										
	88	-	-	-	-	-	-	-	-	-	-	-	-	-	-	-	-	-	-	-	-	-	-	-	-	-	-	-	-	-	-	-	-	-	-	-	-										

- Armadura no compatible con el modelo.
● Armadura compatible con el modelo.
● Armadura compatible en versión de 90 mm. Consultar mano para versión de 104 mm.
* Serie 62 precisa de una modificación en armadura para versión conmutación. Consúltenos si desea otra armadura que las recomendadas.

www.joaquinplata.es

www.joaquinplata.es

www.laferreteriaindustrial.es

S (10)

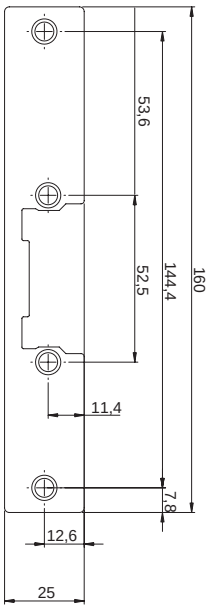

S22mm (11)

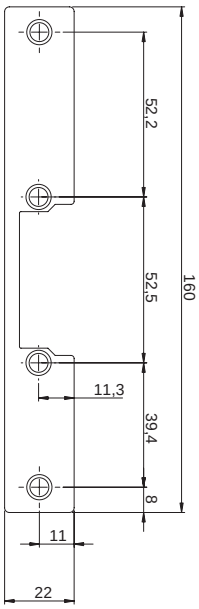

P (12)

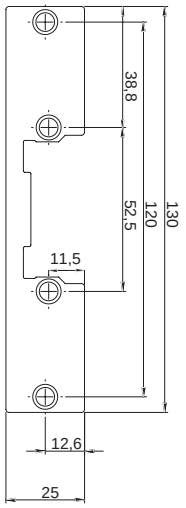

P22mm (13)

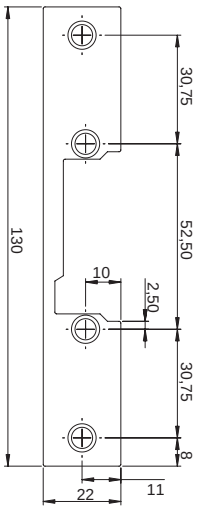

B (14)

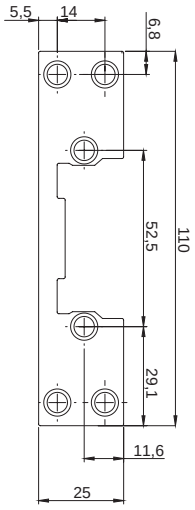

B22mm (15)

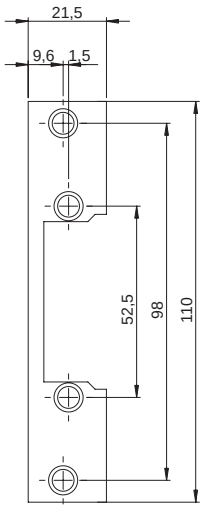

F53 (16)

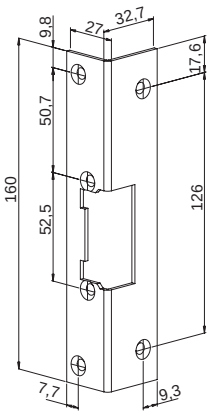

F54 (17)

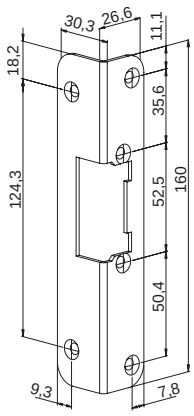

SX77 Derecha (Din left) (18)

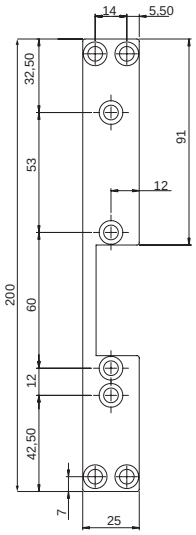

SX77 Izquierda (Din right) (19)

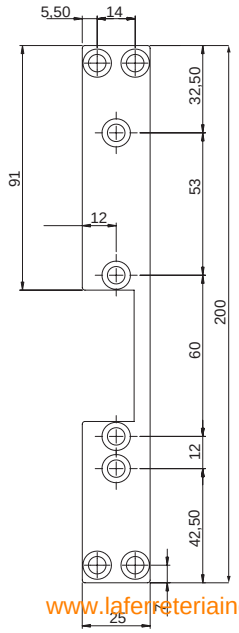

YB (20)

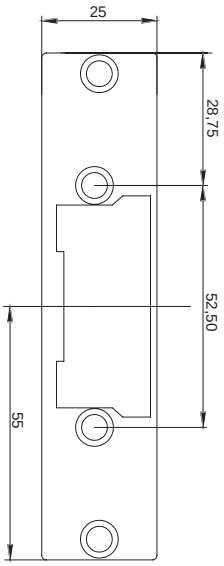

YS (41)

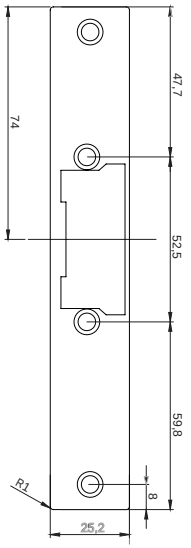

P47 (43)

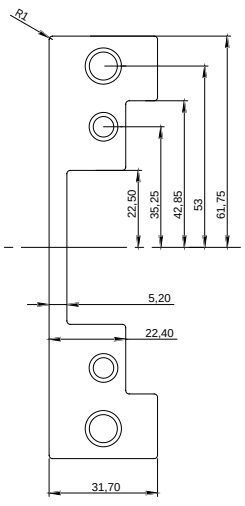

R47 (44)

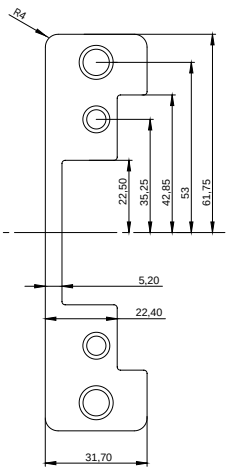

www.laferreteriaindustrial.es

www.joaquinplata.es

G (21)

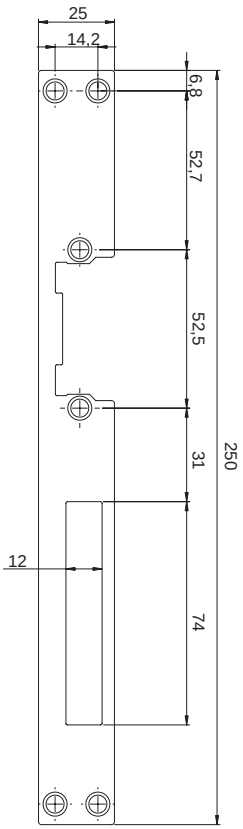

M (22)

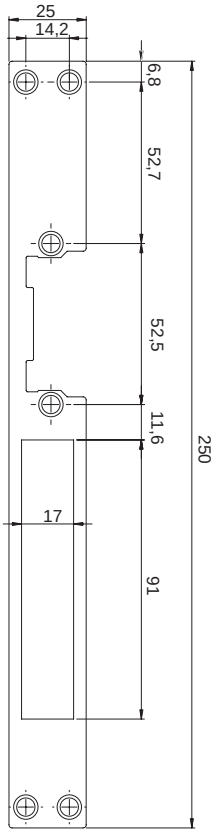

L (23)

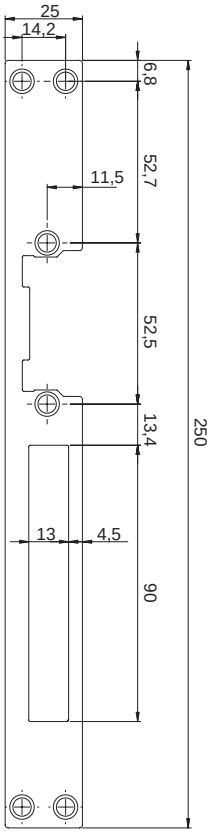

L22mm (24)

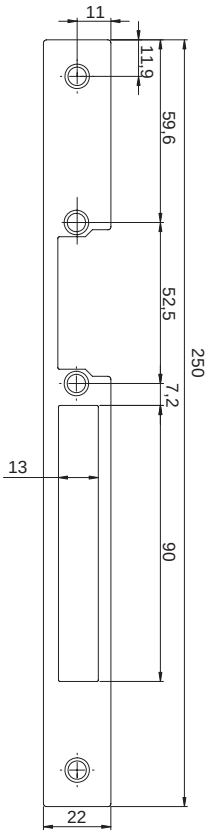

T (25)

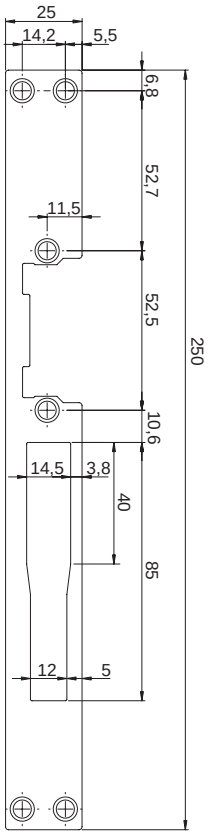

T22mm (26)

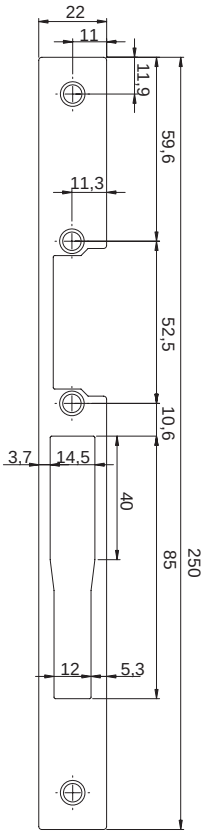

GE (27)

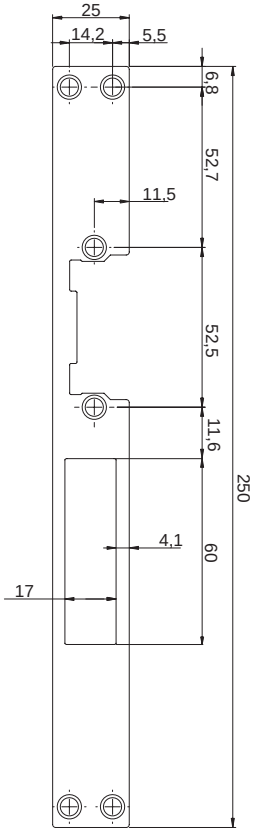

OVAL (28)

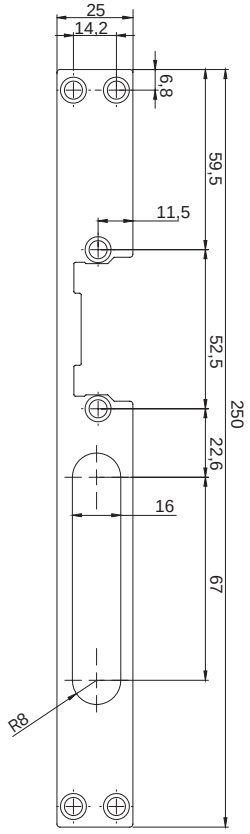

F101 (29)

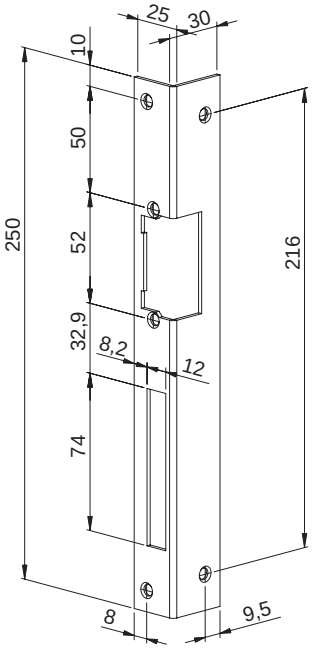

F102 (30)

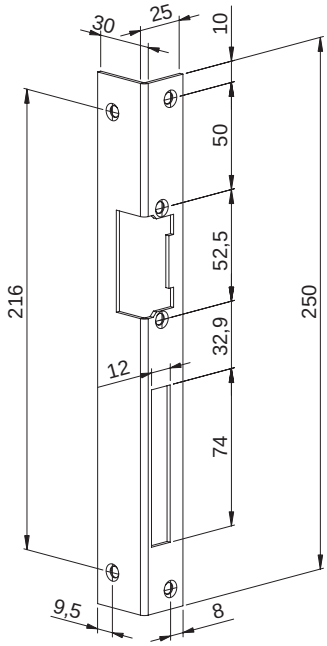

F103 (31)

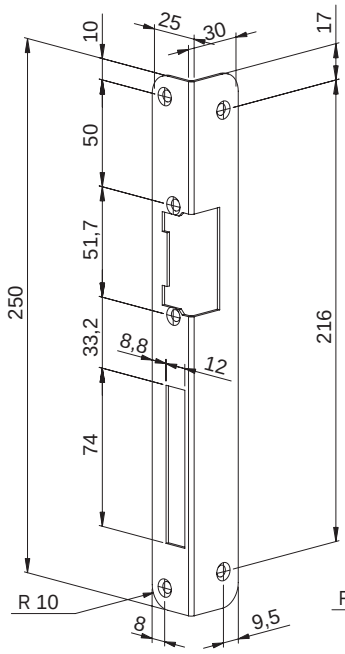

F104 (32)

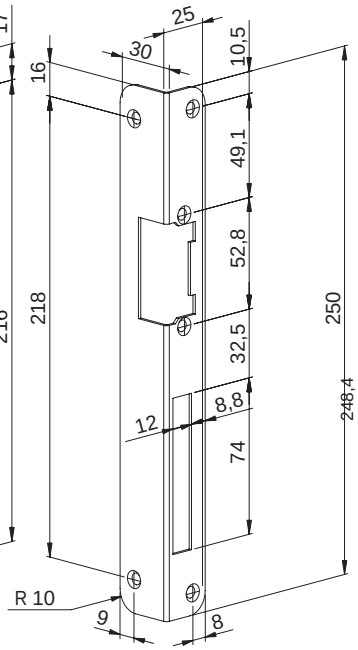

W (33)

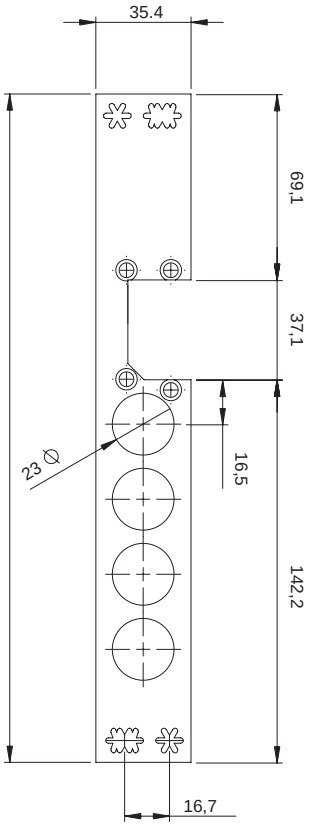

GX77 Derecha (Din left) (34)

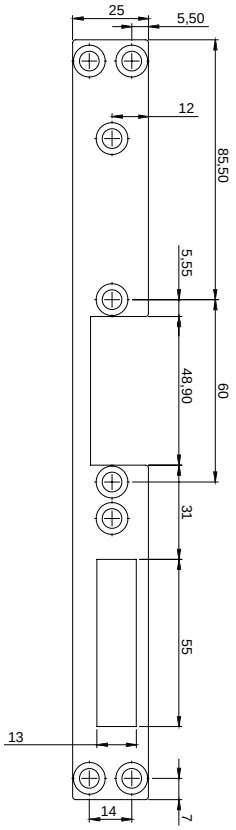

GX77 Izquierda
(Din right) (35)

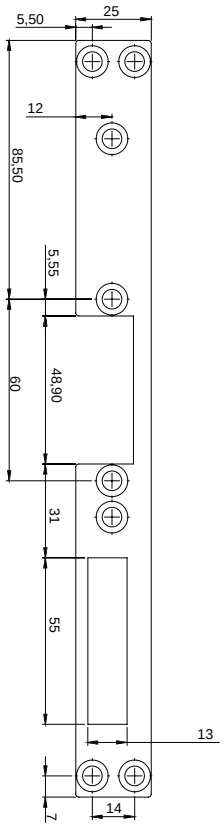

H1 Derecha
(Din left) (36)

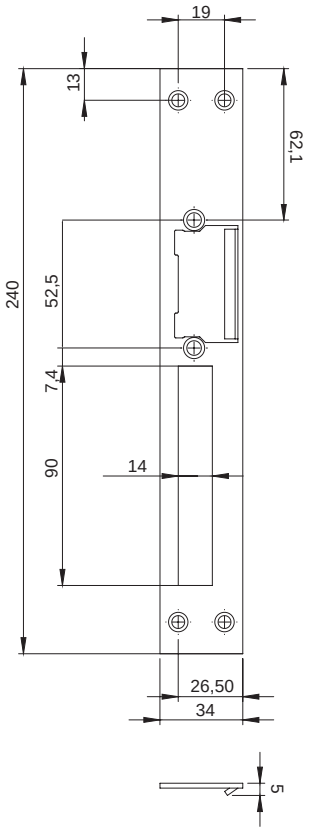

H1 Izquierda
(Din right) (37)

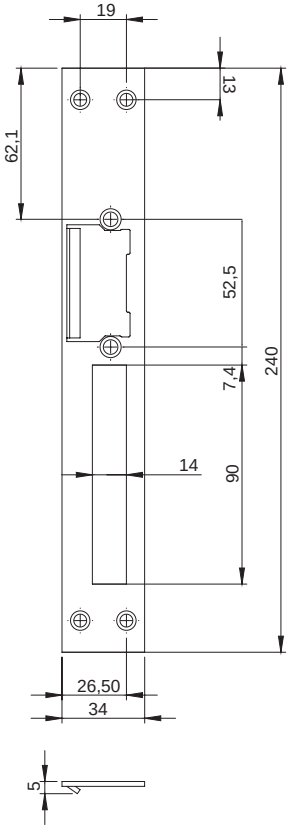

YG (38)

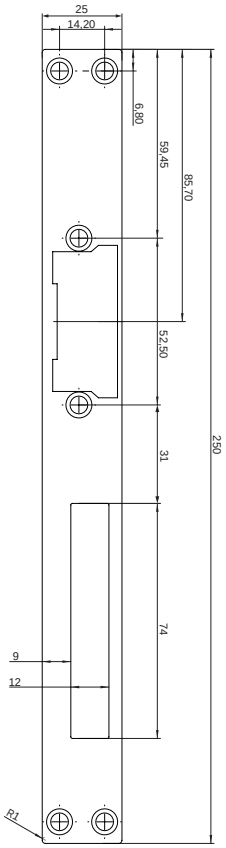

H2 Derecha
(Din left) (39)

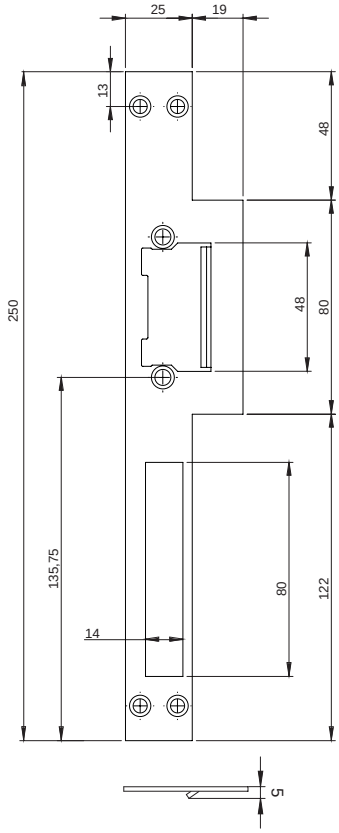

H2 Izquierda
(Din right) (40)

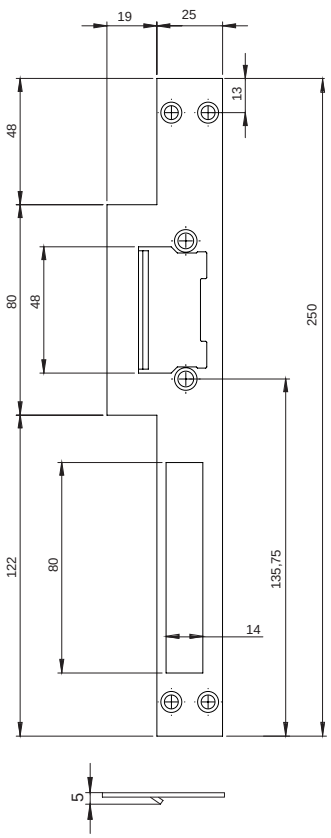

YL (42)

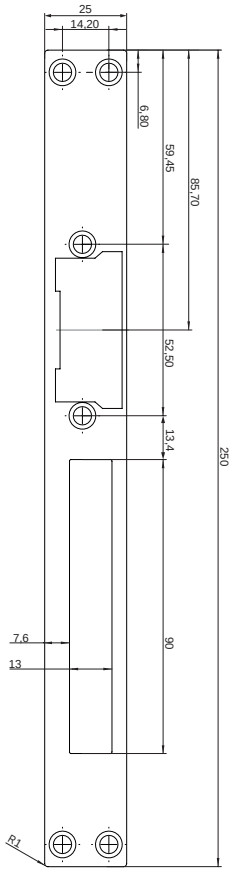

L47 (45)

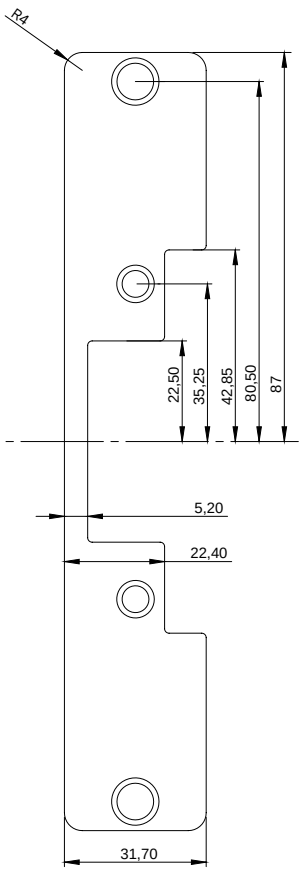

www.joaquinplata.es
www.laferreteriaindustrial.es

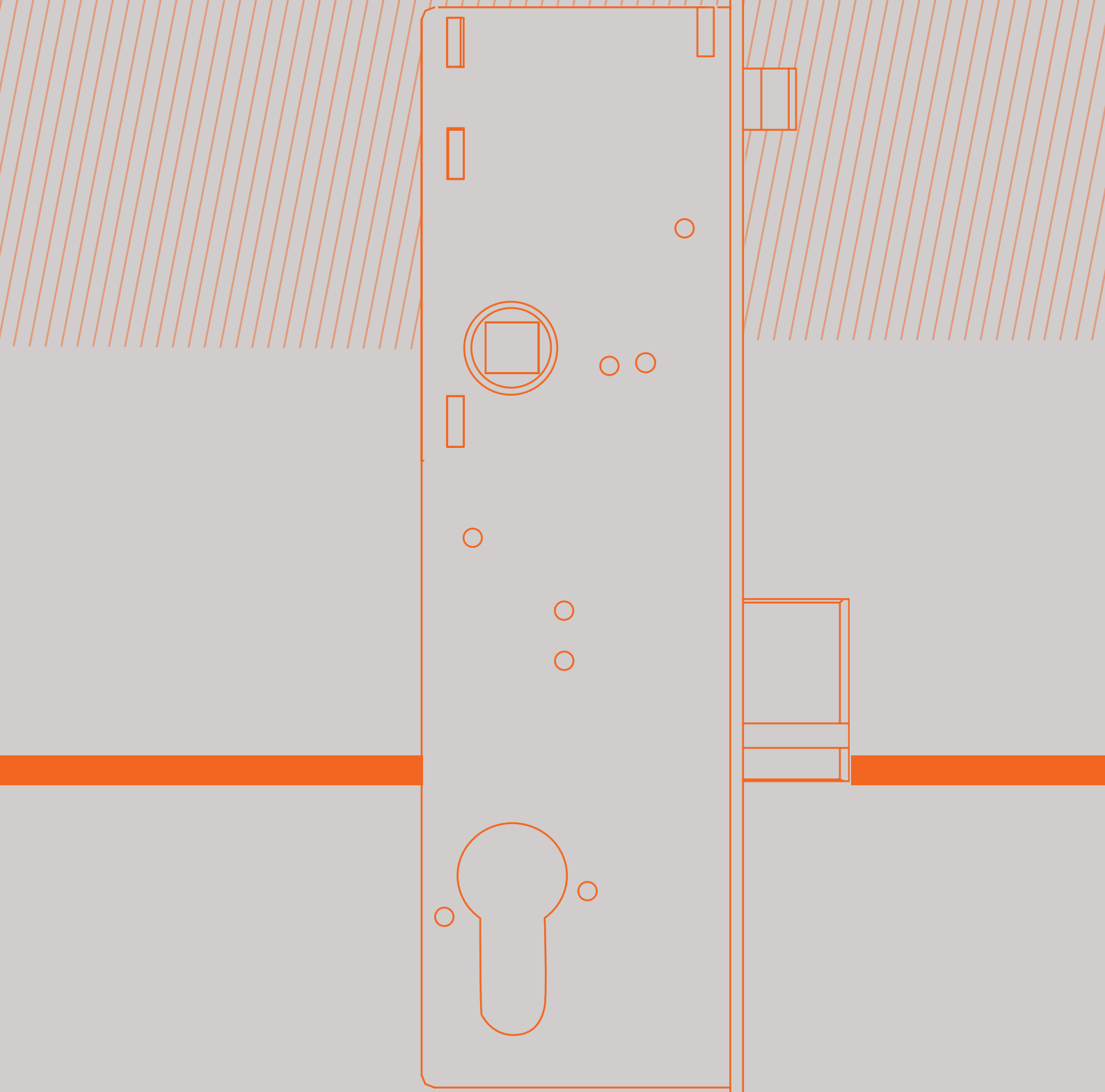

www.laferreteriaindustrial.es
www.joaquinplata.es

CERRAJERÍA ELÉCTRICA

DORCAS

www.joaquinplata.es

www.laferreteriaindustrial.es

DORCAS DUO

MÁXIMA SEGURIDAD

La electrocerradura DUO consta de una parte eléctrica (Dúo E) instalada en el marco y de una parte mecánica embutida en la puerta (Dúo MEC). Al cerrar la puerta, el cerrojo se introduce en la ventana retráctil de la Dúo E y acciona un cerrojo que se aloja en el calado ubicado en el marco. Si cerramos manualmente, se dispara siempre el cerrojo automático; al entrar, con una pulsación eléctrica o girando la llave, lo retraemos; la seguridad y la comodidad que la DUO aporta son, por consiguiente, muy significativas. El cerrojo es macizo y dispone de condena antitarjeta. Su instalación se facilita mediante los suplementos de ajuste, que permiten también fijar la distancia adecuada entre las partes eléctrica y mecánica. Las medidas de la parte mecánica coinciden con los estándares más habituales y las de la parte eléctrica con los cerraderos eléctricos más vendidos. Dichas características la hacen idónea para su instalación en reposición.

- PARA COMUNIDADES
- COMODIDAD
- VERSATILIDAD
- FÁCIL INSTALACIÓN

MODELO DUO	Frontal a bocallave (E)	Ancho* (C)
DUO 20/85*	20 mm	34 mm
DUO 25/85	25 mm	39 mm
DUO 30/85	30 mm	44 mm
DUO 35/85	35 mm	49 mm
DUO 40/85	40 mm	54 mm
DUO 50/85	50 mm	64 mm
DUO 60/85	60 mm	74 mm

*La referencia Duo 20/85 no dispone de condena.

CARACTERÍSTICAS TÉCNICAS					
Alto	268,7 mm				
Ancho	* mm				
Profundo	25,3 mm				
Ciclos testados con excitación eléctrica	200.000				
Rango de temperatura de trabajo	-10 °C a +50 °C				
	DUO ESTÁNDAR · DUO MICRO				DUO DIA Y NOCHE
	12 VAC	12 VDC	24 VAC	24 VDC	12 VAC/DC
Resistencia de la bobina (Ω)	8	8	32	32	10
Consumo de corriente continua (mA)		1500		750	1200
Consumo de corriente alterna (mA)	1200		600		960
Consumo estacionario corriente continua (mA)					80
Consumo estacionario corriente alterna (mA)					170

ELEVADOR DE TENSIÓN

Se recomienda su uso en combinación con la DUO en instalaciones donde la tensión de funcionamiento no esté garantizada.

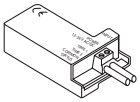

TRANSFORMADORES

Para un idóneo funcionamiento recomendamos:

AC 12V TF3 TF5 DC 12V

AC 24V TF8 TF7 DC 24V

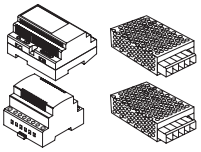

Sección accesorios pág.106

www.laferreteriaindustrial.es

www.joaquinplata.es

PARTE MECÁNICA	PARTE ELÉCTRICA	SUPLEMENTOS

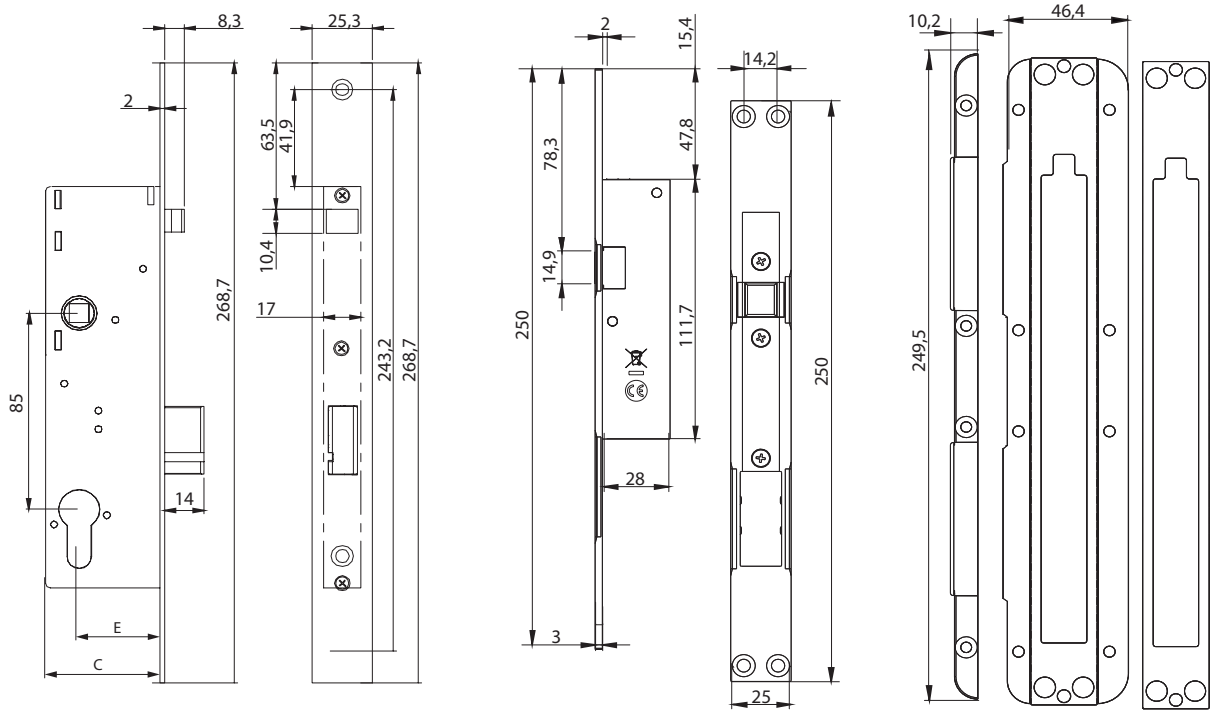

REFERENCIA	AGUJA	PARTE ELÉCTRICA	PARTE MECÁNICA	ELEVADOR DE TENSIÓN
DUO 20/85	20 mm	●	●	●
DUO 25/85	25 mm	●	●	
DUO 25/85 MEC	25 mm			
DUO 30/85	30 mm	●	●	
DUO 30/85 MEC	30 mm		●	
DUO 35/85	35 mm	●	●	
DUO 35/85 MEC	35 mm		●	
DUO 40/85	40 mm	●	●	
DUO 40/85 MEC	40 mm		●	
DUO 50/85	50 mm	●	●	
DUO 50/85 MEC	50 mm		●	
DUO 60/85	60 mm	●	●	
DUO 60/85 MEC	60 mm		●	
DUO E		Común		
ET				●

El referenciado se compone indicando la palabra DUO, la aguja (distancia en milímetros entre el centro de la bocallave y el frente) y la distancia entre centros de la bocallave y del cuadradillo que aloja la manilla o pomo.

EJEMPLO DE CODIFICACIÓN: DUO 50/85 → Electrocerradura DUO con aguja de 50 mm y distancia entre centros de la bocallave y del cuadradillo de 85 mm

Por defecto, se sirven en corriente alterna. Si desea solicitar corriente continua, especifique CC tras la referencia.

www.laferreteriaindustrial.es
www.joaquinplata.es

www.joaquinplata.es www.laferreteriaindustrial.es

DORCAS

DUO MECÁNICA

Pensada para instalaciones que no requieran de cableado eléctrico, sustituye la DUO E por una armadura dotada de un calado que habilita la entrada del cerrojo en el marco. Es una opción ideal para puertas intermedias, trasteros, acceso de vecinos a un garaje, etc.

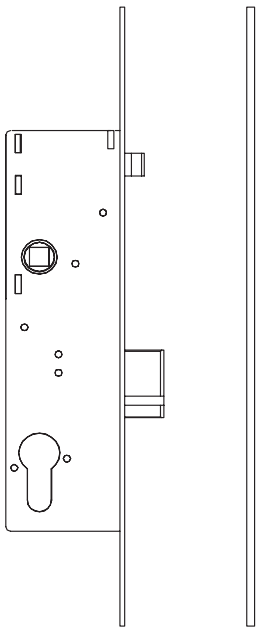

- NO REQUIERE DE CABLEADO ELÉCTRICO
- IDÓNEA PARA TRASTEROS, ACCESO A GARAJES O PUERTAS INTERMEDIAS

REFERENCIA	AGUJA	PARTE ELÉCTRICA	PARTE MECÁNICA	ELEVADOR DE TENSIÓN
DUO 20/85 M	20 mm		●	
DUO 25/85 M	25 mm		●	
DUO 30/85 M	30 mm		●	
DUO 35/85 M	35 mm		●	
DUO 40/85 M	40 mm		●	
DUO 50/85 M	50 mm		●	
DUO 60/85 M	60 mm		●	

EJEMPLO REFERENCIADO: DUO 50/85 MF — Cerradura DUO MECÁNICA con aguja de 50 mm y distancia entre centros de la bocallave y del cuadradillo de 85 mm

DUO DE CONMUTACIÓN

Incorpora una tercera salida de cables que hace posible la señalización de puerta abierta o cerrada, la activación de una alarma o cualquier otra función adicional. Se ideó para su uso en instalaciones con algún tipo de control de accesos.

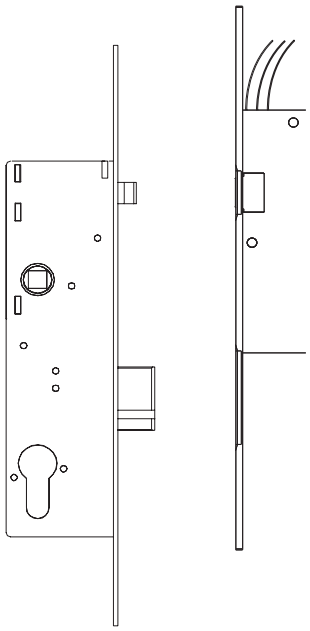

- TERCERA SALIDA DE CABLES
- IDÓNEA PARA INSTALACIONES CON CONTROL DE ACCESOS

REFERENCIA	AGUJA	PARTE ELÉCTRICA	PARTE MECÁNICA	ELEVADOR DE TENSIÓN
DUO 20/85 305	20 mm	●	●	
DUO 25/85 305	25 mm	●	●	
DUO 30/85 305	30 mm	●	●	
DUO 35/85 305	35 mm	●	●	
DUO 40/85 305	40 mm	●	●	
DUO 50/85 305	50 mm	●	●	
DUO 60/85 305	60 mm	●	●	
DUO E 305		Común		
ET		●	●	●

Para los modelos Duo 305 conmutación las partes eléctricas y mecánicas son específicas. Para sustituciones y reemplazos son necesarias las dos partes

ELEVADOR DE TENSIÓN — Se recomienda su uso en combinación con la DUO en instalaciones donde la tensión de funcionamiento no esté garantizada.

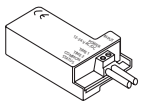

EJEMPLO REFERENCIADO: DUO 25/85 CM — Electrocerradura DUO CON CONMUTACIÓN con aguja de 25 mm y distancia entre centros de la bocallave y del cuadradillo de 85 mm

Por defecto, se sirven en corriente alterna. Si desea solicitar corriente continua, especifique CC tras la referencia.

www.laferreteriaindustrial.es www.joaquinplata.es

DUO DÍA y NOCHE

Habilitando un pulsador independiente, una pulsación desarma la parte eléctrica y la puerta queda convertida en puerta de paso; una nueva pulsación rearma la cerradura, una vez que abrimos y volvemos a cerrar la puerta. Ha sido desarrollada para situaciones en las que se requiere controlar el acceso durante ciertas horas del día (comunidades de vecinos con portero, empresas, etc.)

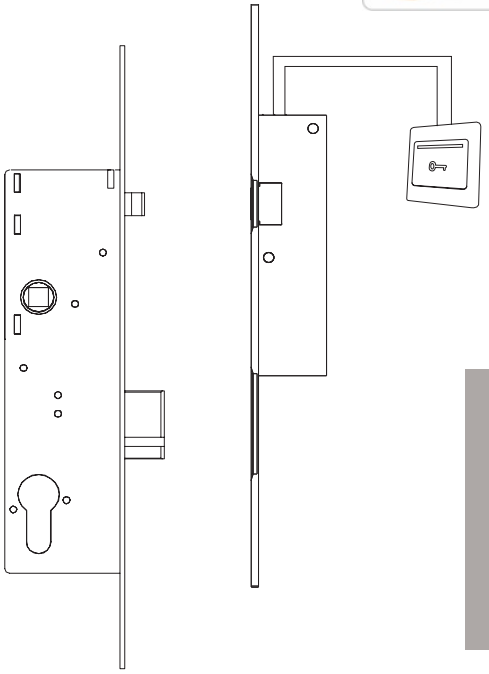

- DESBLOQUEO ELECTRÓNICO
- IDEAL PARA COMUNIDADES DE VECINOS CON PORTERO Y EMPRESAS

REFERENCIA	AGUJA	PARTE ELÉCTRICA	PARTE MECÁNICA	ELEVADOR DE TENSIÓN
DUO 20/85 DN	20 mm	●	●	
DUO 25/85 DN	25 mm	●	●	
DUO 30/85 DN	30 mm	●	●	
DUO 35/85 DN	35 mm	●	●	
DUO 40/85 DN	40 mm	●	●	
DUO 50/85 DN	50 mm	●	●	
DUO 60/85 DN	60 mm	●	●	
DUO E DN		Común		
ET		●	●	●

ELEVADOR DE TENSIÓN

Se recomienda su uso en combinación con la DUO en instalaciones donde la tensión de funcionamiento no esté garantizada.

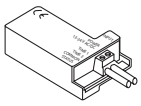

EJEMPLO REFERENCIADO: DUO 35/85 DN

Electrocerradura DUO DÍA Y NOCHE con aguja de 35 mm y distancia entre centros de la bocallave y del cuadradillo de 85 mm

Funcionan en corriente continua.

ESQUEMA DE INSTALACIÓN

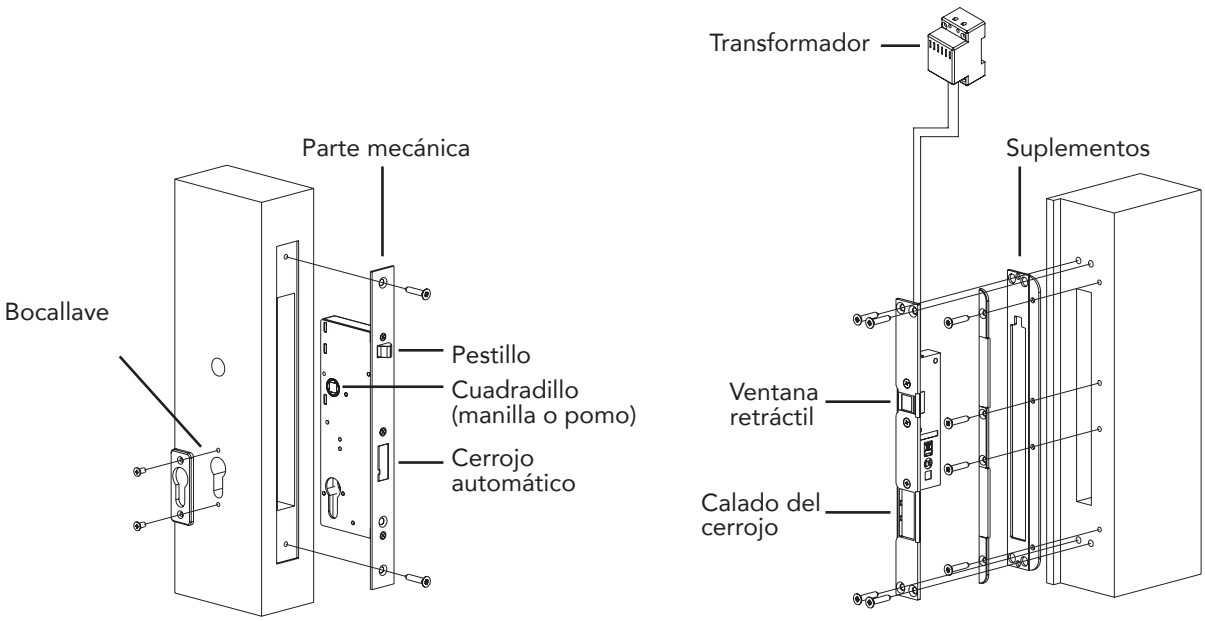

www.joaquinplata.es
www.laferreteriaindustrial.es

Nuevo

DORCAS ELECTROPISTÓN V10

Electropistón provisto de sistema de temporización regulable. Funciona de 12 a 24V en CC. Su funcionamiento puede ser ajustado para modo invertido (fail safe) y para un funcionamiento normal (fail secure). Es idóneo para puertas de doble hoja y dispone de un sensor de monitorización que identifica si la puerta está abierta o cerrada. Está fabricado en acero inoxidable y es resistente al fuego.

- ESTRECHO
- TEMPORIZADO
- DOBLE FUNCIÓN N E INVERTIDA (FAIL SAFE-500)
- MONITORIZACIÓN
- APERTURA MECÁNICA O ELÉCTRICA

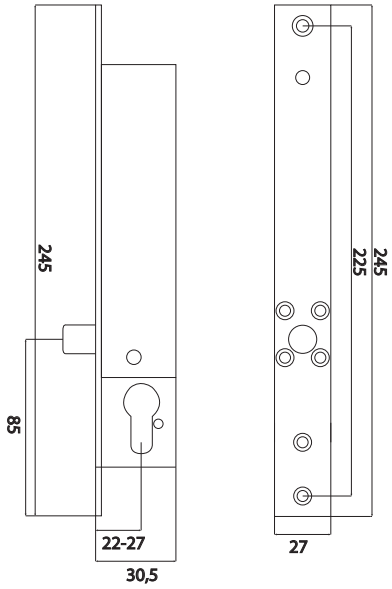

CARACTERÍSTICAS TÉCNICAS	Electropistón / contraplaca			
Alto	150 mm / 245 mm			
Ancho	27 mm / 27 mm			
Profundo	38,5 mm / 3 mm			
Rango de temperatura de trabajo	-20 °C a +50 °C			
Monitorización	Doble: Puerta y Sensor de estado de cierre			
Temporizador	Seleccionable 0, 3 y 6 seg.			
Material	Acero inoxidable			
	NORMAL (Fail secure 412)	NORMAL (Fail secure 424)	INVERTIDO (Fail safe 512)	INVERTIDO (Fail safe 524)
	12 VDC	24 VDC	12 VDC	24 VDC
Consumo de corriente continua (mA)	1500	850	1500	850
Consumo estacionario corriente continua (mA)	200	300	200	300

TRANSFORMADORES — **Para un idóneo funcionamiento recomendamos:** AC 12V TF3 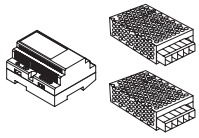 TF5 TF7 DC 12V DC 24V Sección accesorios pág.106

REFERENCIA	
V10	Electropistón V10

EJEMPLO DE CODIFICACIÓN: V10 Electropistón V10

www.laferreteriaindustrial.es
www.joaquinplata.es

www.joaquinplata.es
www.laferreteriaindustrial.es

DORCAS
ELECTROPISTÓN V7

El electropistón V7 tiene un funcionamiento invertido o "normalmente abierto": mientras la puerta está cerrada, reciben corriente y el bulón permanece fuera; al pulsar, se interrumpe el flujo eléctrico y el bulón se esconde; cuando cerramos de nuevo, el imán detecta la posición de cerrado y activa el sensor del pistón, accionándose el bulón y bloqueando otra vez la puerta. El frente del pistón y la armadura a instalar en el marco destacan por su estrechez (22 mm) que hace al V7 idóneo para todo tipo de puertas además de ser reversible. Entre sus usos, destacan bancos, controles de acceso e instalaciones de seguridad. Se puede solicitar con fundas especiales para montajes de superficie.

- BULÓN ANTISERRADO
- ESTRECHO
- 12-24 VAC/DC
- FACIL INSTALACIÓN
- TEMPORIZACIÓN
- MONITORIZADO

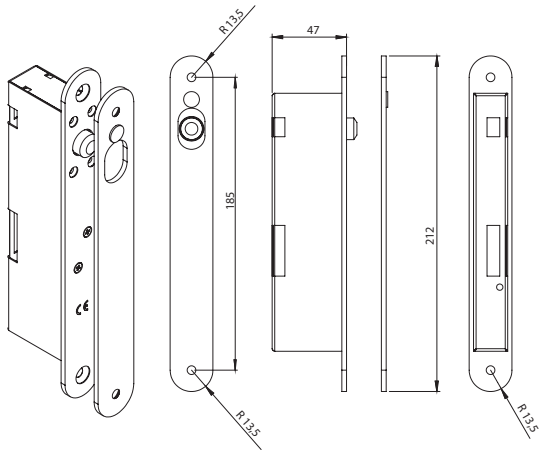

CARACTERÍSTICAS TÉCNICAS	Electropistón / contraplaca	
Alto	212 mm / 212 mm	
Ancho	27 mm / 27 mm	
Profundo	47 mm / 3 mm	
Rango de temperatura de trabajo	-20° C a +50 °C	
	INVERTIDO (Fail safe 512)	INVERTIDO (Fail safe 524)
	12 VDC	24 VDC
Consumo de corriente continua (mA)	1000	600
Consumo estacionario corriente continua (mA)	200	130

TRANSFORMADORES	Para un idóneo funcionamiento recomendamos:	DC 12V	TF5	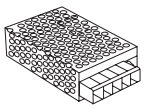	Sección accesorios pág.106

REFERENCIA	
V7	Electropistón V7
V70	Accesorios para sobreponer

EJEMPLO DE CODIFICACIÓN: V7 Electropistón V7

www.laferreteriaindustrial.es
www.joaquinplata.es

www.joaquinplata.es www.laferreteriaindustrial.es

DORCAS ELECTROPISTÓN V11

El electropistón V11 funciona en modo invertido (fail safe) protegiendo la seguridad del usuario en situación de un corte eléctrico. Funciona a 12V en corriente continua y tiene 4 niveles de temporización de funcionamiento (0, 3, 6 y 9 segundos). La cerradura dispone de un sensor en el bulón que sirve de monitorización para saber si la puerta está abierta o cerrada.

- TEMPORIZADO
- MONITORIZACIÓN
- BAJO CONSUMO

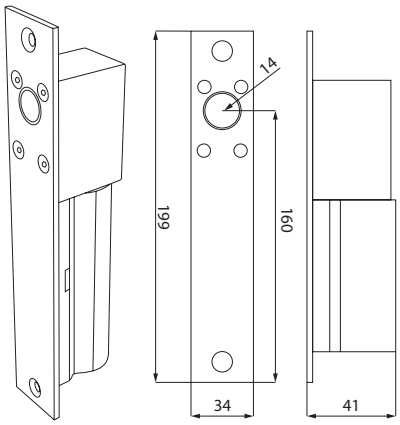

CARACTERÍSTICAS TÉCNICAS	
Alto	199 mm
Ancho	34 mm
Profundo	41 mm
Rango de temperatura de trabajo	-
Monitorización	Sensor en bulón y sensor en puerta
Temporizador	0, 3, 6 y 9 segundos
Material	Aluminio
	INVERTIDO (Fail safe 512)
	12 VDC
Consumo de corriente continua (mA)	800
Consumo estacionario corriente continua (mA)	90

TRANSFORMADORES **Para un idóneo funcionamiento recomendamos:** DC 12V TF4

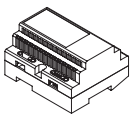

Sección accesorios pág.106

REFERENCIA	
V11	Electropistón V11

EJEMPLO DE CODIFICACIÓN: V11 Electropistón V11

www.laferreteriaindustrial.es www.joaquinplata.es

www.joaquinplata.es

www.laferreteriaindustrial.es

Nuevo

DORCAS CERRADURA D94

La D94 es una completa cerradura eléctrica motorizada y reversible ideada para instalaciones de sobreponer. Su apertura mediante motor le confiere un bajo consumo además de ser silenciosa. Cuenta con un indicador led de apertura y cierre y con pestillo autobloqueador de entrada y salida. La apertura puede realizarse mediante control remoto, con tarjeta de acceso (hasta 2000 usuarios) y mediante llave.

- MOTORIZACIÓN
- MULTIAPERTURA
- ROBUSTEZ
- CARÁCTER SILENCIOSO
- INDICADOR LED
- BAJO CONSUMO

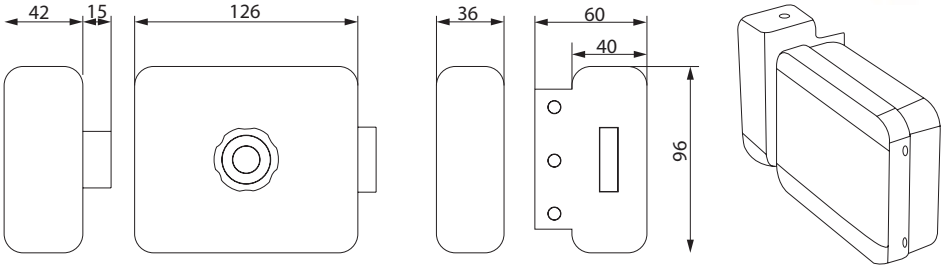

CARACTERÍSTICAS TÉCNICAS	
Alto	96 mm
Ancho	126 mm
Profundo	42mm
	12 VDC
Consumo de corriente continua (mA)	100
Consumo estacionario corriente continua (mA)	60
Rango lectura	5-15 metros
Número de usuarios	2000
Control remoto inalámbrico	Hasta 500 metros
Indicador de estado	Led

REFERENCIA	
D94	Cerradura motorizada

TRANSFORMADORES **Para un idóneo funcionamiento recomendamos:** DC 12V TF4

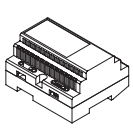

Sección accesorios pág.106

www.laferreteriaindustrial.es

www.joaquinplata.es

www.joaquinplata.es www.laferreteriaindustrial.es

DORCAS
CERRADURA D96

La cerradura de sobreponer D96 es reversible y de cilindro exterior regulable (entradas de 50 a 70 mm). Funciona indistintamente en corriente alterna y continua y su bobina está impermeabilizada para alargar la vida útil. El cilindro exterior estándar tiene una longitud de 50 mm. Mediante el prolongador CL, no obstante, podemos darle una longitud máxima de 90 mm. La variante D96/B incorpora un cilindro en el interior que permite bloquear el botón de apertura dejando solo habilitada la función de apertura eléctrica.

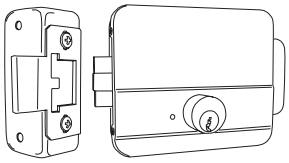

- VERSATILIDAD
- REVERSIBILIDAD
- CILINDRO EXTERIOR REGULABLE
- FUNCIONAMIENTO INDISTINTO EN CORRIENTE ALTERNA Y CONTINUA
- BOBINA IMPERMEABILIZADA

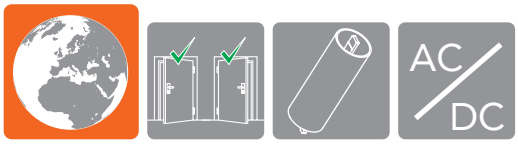

CARACTERÍSTICAS TÉCNICAS		
Alto	105 mm	
Ancho	124,5 mm	
Profundo	37,5 mm	
	12 VDC	12 VAC
Resistencia de la bobina (Ω)	7,3	7,3
Consumo de corriente continua (mA)	1700	
Consumo de corriente alterna (mA)		815

D96/B

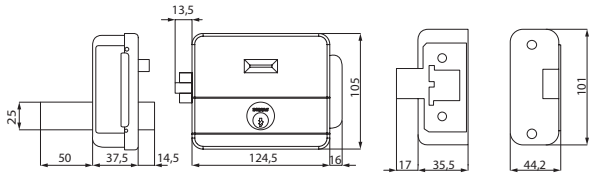

D96/C

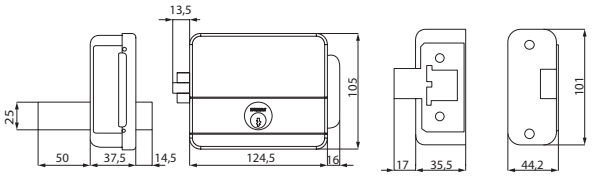

PROLONGADOR DE CILINDRO

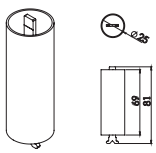

TRANSFORMADORES — **Para un idóneo funcionamiento recomendamos:** AC 12V TF3 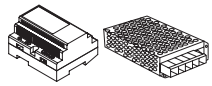 TF6 DC 12V

Sección accesorios pág.106

REFERENCIA	
D96/B	Apertura interior mediante botón o solo eléctrica
D96/C	Apertura interior mediante llave
CL	Prolongador de cilindro

www.laferreteriaindustrial.es www.joaquinplata.es

DORCAS CERRADURA D97-D98

La D97 es una cerradura eléctrica sobrepuesta dotada de cilindro exterior regulable, cubierta y salida de cables larga. Debe solicitarse con mano izquierda o derecha y se suministra con bombillo redondo y cinco llaves. Funciona en corriente continua y alterna. Su acabado es gris claro. Dotada de un cilindro interior que bloquea el botón de apertura, podemos utilizarla también para apertura interior solo eléctrica.

La D98 destaca por su idoneidad tanto para apertura interior como exterior: permite invertir el sentido del bloqueo tirando del picaporte y haciéndolo girar 180°. El cilindro exterior es regulable y el cilindro interior permite bloquear el botón. Dispone de cinco llaves y cilindro redondo. Hay variante de izquierda y derecha.

- SALIDA DE CABLES LARGA QUE FACILITA LA INSTALACIÓN
- CILINDRO INTERIOR QUE PERMITE EL BLOQUEO DEL BOTÓN DE APERTURA
- IDÓNEA PARA APERTURA INTERIOR Y EXTERIOR (D98)
- POSIBILIDAD DE DESBLOQUEO MANUAL

D97/B1

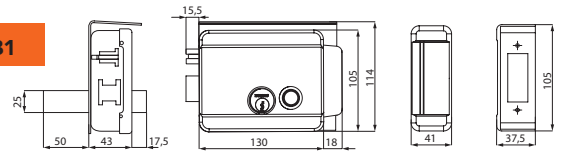

D97/B2

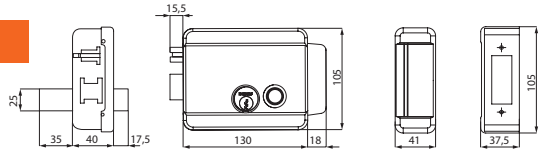

D98/B1

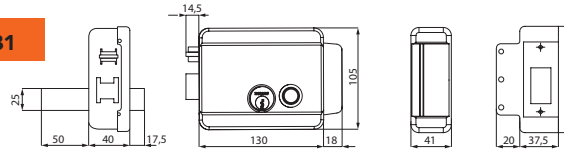

D98/B2

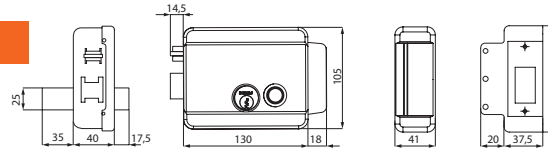

D98/C

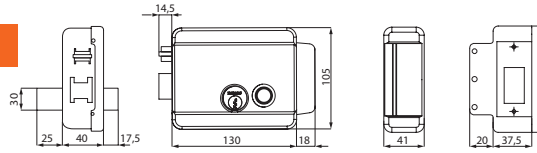

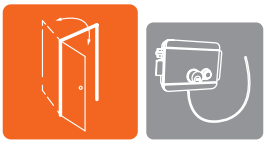

CARACTERÍSTICAS TÉCNICAS

Alto	96 mm
Ancho	126 mm
Profundo	42 mm
	12 VDC/VAC
Resistencia de la bobina (Ω)	4
Consumo de corriente continua (mA)	3000

TRANSFORMADORES

Para un idóneo funcionamiento recomendamos:

DC 12V TF6

AC 12V TF3

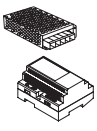

Sección accesorios pág.106

REFERENCIA	APERTURA INTERIOR mediante botón	APERTURA INTERIOR solo eléctrica	APERTURA INTERIOR mediante llave	DERECHA	IZQUIERDA	CILINDRO EXTERIOR longitud	ACABADO
D97/B1 D	●	●		●		50 mm	Gris claro
D97/B1 I	●	●			●	50 mm	Gris claro
D97/B2 D	●	●		●		35 mm	Gris claro
D97/B2 I	●	●			●	35 mm	Gris claro
D98/B1 D	●	●		●		50 mm	Negro
D98/B1 I	●	●			●	50 mm	Negro
D98/B2 D	●	●		●		35 mm	Negro
D98/B2 I	●	●			●	35 mm	Negro
D98/C D			●	●		50 mm	Inox
D98/C I			●		●	50 mm	Inox

www.laferreteriaindustrial.es
www.joaquinplata.es

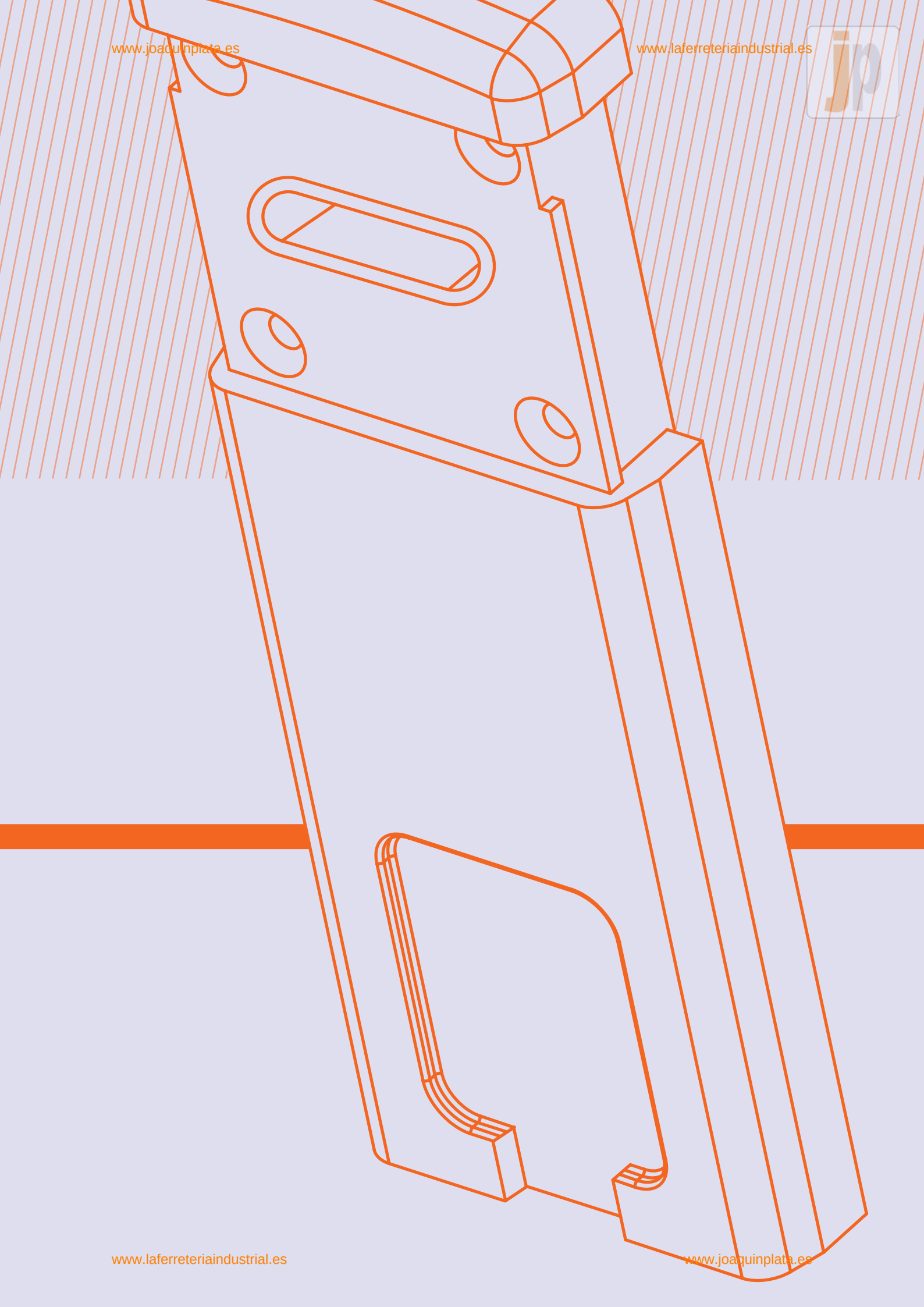

PROTECTORES DE CILINDRO

DORCAS

www.joaquinplata.es
www.laferreteriaindustrial.es

Nuevo

DORCAS
PROTECTORES de CILINDRO

Los protectores de cilindro están constituidos por una carcasa que recubre el bombillo. Son complementamente herméticos (sin orificios para la entrada de una llave). Su apertura se consigue mediante llave magnética. La llave incorpora varios imanes con un gran número de combinaciones y polaridad. Su carácter hermético y la robustez de los materiales (latón de alta resistencia con placas de acero al manganeso) garantizan una eficaz protección antivandálica contra siliconas, pegamentos, palillos y otros elementos y dificultan la intrusión, siendo una protección efectiva contra técnicas como el bumping, el ganzuado o la impresión. Incluye dos llaves magnéticas, accesorios de anclaje y una tarjeta con un número de identificación de la llave para efectuar futuras copias. Las llaves pueden igualarse y existen maletines para la copia de llave a disposición del cliente.

- ANTIVANDÁLICO
- REFORZADO
- CONSTITUIDO EN ACERO
- ANTI-BUMPING, GANZÚAS E IMPRESIÓN
- ROBUSTEZ

www.laferreteriaindustrial.es
www.joaquinplata.es

www.joaquinplata.es

PC1

Para cilindro de europerfil. Es idóneo para puertas de aluminio y PVC dadas sus dimensiones.

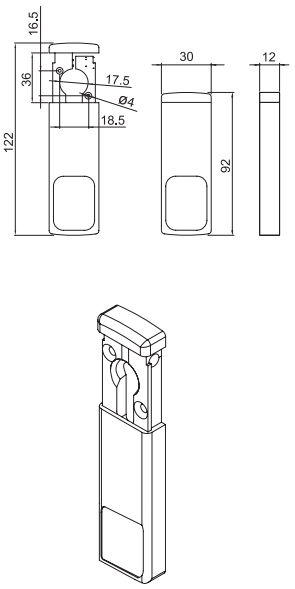

PC2

Para cilindro de europerfil. Adecuado para carpintería de hierro y madera. Llave de dos posiciones (apertura y cierre) con función de control de accesos.

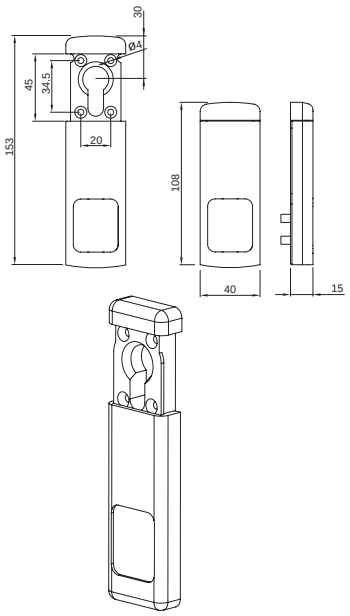

www.laferreteriaindustrial.es

PC3

Para cerraduras de borjas de reducidas dimensiones.

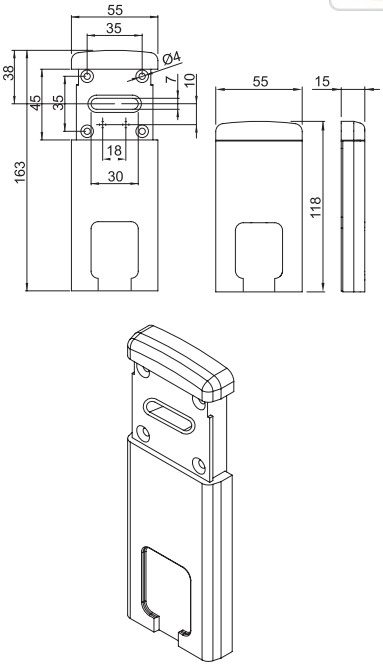

PC4

Para cilindro redondo de 38 mm de diámetro. Es adecuado para cerraduras de sobreponer con llave de borjas frontal.

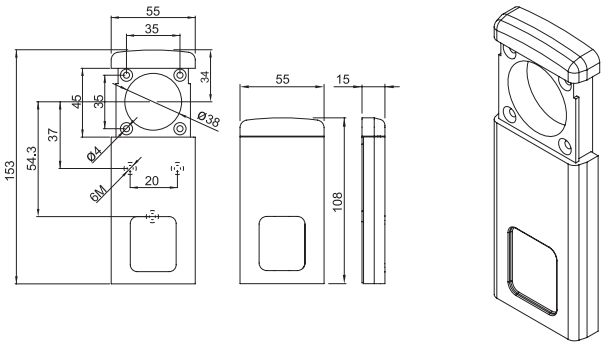

PC5

Destinado a puertas de acceso a viviendas particulares, por sus dimensiones y tornillería es fácil de instalar sin manipular las puertas ni las cerraduras de la mayoría de los fabricantes.

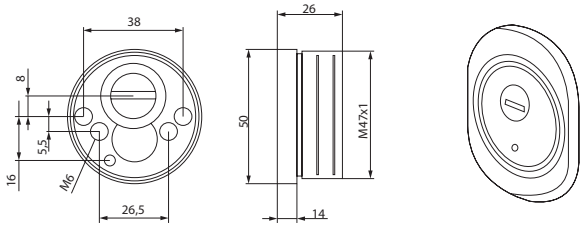

CÓDIGO	DESCRIPCIÓN	OBSERVACIONES
PC 1/X	22094	Protector de cilindro en acabado inox
PC 1/L	22094/DO	Protector de cilindro en acabado latón
PC 11	22103/L	Llave magnética para PC 1
PC 12	22103	Maletín de 20 llaves para PC 1
PC 13/X	22194/A	Suplemento para PC 1 en acabado inox
PC 13/L	22194/A/LA	Suplemento para PC 1 en acabado latón
PC 2/X	22095	Protector de cilindro en acabado inox
PC 2/L	22095/DO	Protector de cilindro en acabado latón
PC 21	22102/L	Llave magnética para PC 2
PC 22	22102	Maletín de 20 llaves para PC 2
PC 23/X	22195/A	Suplemento para PC 2 en acabado inox
PC 23/L	22195/A/LA	Suplemento para PC 2 en acabado latón
PC 3/X	22130	Protector de cilindro en acabado inox
PC 3/L	22130/DO	Protector de cilindro en acabado latón
PC 31	22102/L	Llave magnética para PC 3
PC 32	22102	Maletín de 20 llaves para PC 3
PC 4/X	22096	Protector de cilindro en acabado inox
PC 4/L	22096/DO	Protector de cilindro en acabado latón
PC 41	22102/L	Llave magnética para PC 4
PC 42	22102	Maletín de 20 llaves para PC 4
PC 43/X	22096/A	Suplemento para PC 4 en acabado inox
PC 43/L	22096/A/LA	Suplemento para PC 4 en acabado latón
PC 5/X	22133	Protector de cilindro en acabado inox
PC 5/L	22133/DO	Protector de cilindro en acabado latón
PC 51	22134	Llave magnética para PC 5
PC 52	22334	Maletín de 20 llaves para PC 5

EJEMPLO DE CODIFICACIÓN: PC 5/X
EJEMPLO DE DESCRIPCIÓN: 22133

Protector de cilindro redondo para acceso a vivienda particular en acabado inox

www.laferreteriaindustrial.es www.joaquinplata.es

CERRADURAS
ELECTROMAGNÉTICAS

DORCAS

www.joaquinplata.es

DORCAS

CERRADURAS ELECTROMAGNÉTICAS

www.laferreteriaindustrial.es

Las cerraduras electromagnéticas cumplen la función de mantener la puerta cerrada (controles de acceso, salidas de emergencia, puertas muy pesadas). No hay rozamiento (no existe así desgaste mecánico) y no producen ruido. Tienen un funcionamiento invertido: la puerta se abre cuando se interrumpe la corriente, utilizan corriente continua y han de instalarse con una fuente de alimentación estabilizada. Van dotadas de un led de señalización y están disponibles tanto para empotrar como para sobreponer. Pueden funcionar tanto a 12 como a 24 voltios. Para seleccionar el voltaje, consulten las intrucciones. Las ventosas se utilizan frecuentemente en combinación con barras antipánico.

Las ventosas electromagnéticas M54 y M55 son adecuadas para puertas de vaivén de una hoja o de doble hoja (siempre que una de ellas está fija). Se instalan lateralmente y son ideales para puertas de aluminio de perfil estrecho. Incluyen la monitorización (señalización de puerta abierta o cerrada) y llevan el varistor incorporado.

- SILENCIOSO
- CON LED DE SEÑALIZACIÓN
- DE EMPOTRAR O SOBREPONER
- SIN DESGASTE MECÁNICO
- IDÓNEA PARA PUERTAS DE VAIVÉN (M54-55)
- PARA PUERTAS DE ALUMINIO DE PERFIL ESTRECHO

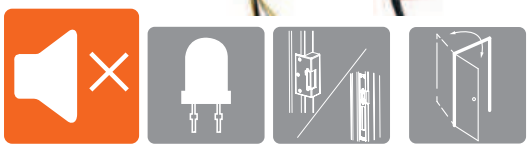

CARACTERÍSTICAS TÉCNICAS	VENTOSAS DE EMPOTRAR		VENTOSAS DE SOBREPONER						
	M08	M11	M18	M33	M66	M22	M44	M54	M55
Alto	167 mm	228 mm	203 mm	254 mm	502 mm	273 mm	532 mm	165 mm	230 mm
Ancho	34 mm	39 mm	34 mm	43 mm	42 mm	67 mm	67 mm	31 mm	31,5 mm
Profundo	20 mm	27 mm	20 mm	25 mm	27 mm	40 mm	40 mm	21,5 mm	27 mm
Fuerza de retención	180 Kg	300 Kg	180 Kg	300 Kg	2x300 Kg	500 Kg	2x500 Kg	750 Kg Esfuerzo cortante	1500 Kg Esfuerzo cortante
Señalización	-	Reed+Led	-	Reed+Led	Reed+Led	Reed+Led	Reed+Led	Reed+Led	Reed+Led
Funcionamiento	12/24 Vdc	12/24 Vdc	12/24 Vdc	12/24 Vdc	12/24 Vdc	12/24 Vdc	12/24 Vdc	12/24 Vdc	12/24 Vdc
Consumo de corriente continua (mA)	350(12V) 250(24V)	550(12V) 275(24V)	350(12V) 250(24V)	550(12V) 275(24V)	1200(12V) 620(24V)	550(12V) 275(24V)	1200(12V) 620(24V)	1200(12V) 600(24V)	600(12V) 300(24V)

TRANSFORMADORES
Sección accesorios pág.106

Para un idóneo funcionamiento recomendamos: DC 12V / DC 24V

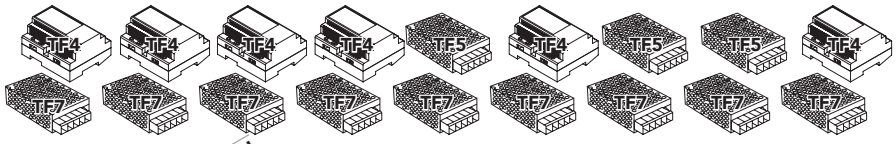

CÓDIGO	REFERENCIA	DESCRIPCIÓN
M08	M08	Ventosa electromagnética de empotrar (retención 180 kg)
M11	M11	Ventosa electromagnética de empotrar (retención 300 kg)
M18	M18	Ventosa electromagnética de sobreponer (retención 180 kg)
M33	M33	Ventosa electromagnética de sobreponer (retención 300 kg)
M22	M22	Ventosa electromagnética de sobreponer (retención 500 kg)
M66	M3333	Ventosa electromagnética de sobreponer (retención 600 kg)
M44	M2222	Ventosa electromagnética de sobreponer (retención 1000 kg)
L3	L3	Accesorio de anclaje (para M 33 y M 66)
L2	L2	Accesorio de anclaje (para M 22 y M 44)
LZ18	LZ18	Accesorio de anclaje (para M 18)
Z	Z	Accesorio de anclaje (para M 22, M 33, M 44 y M 66)
U	U	Accesorio de anclaje (puertas de cristal: para M 33 y M 66)
M54	M54	Ventosa electromagnética de empotrar (retención 750 kg)
M55	M55	Ventosa electromagnética de empotrar (retención 1500 kg)
F4	F4	Kit de accesorios para sobreponer (para M 54)
F5	F5	Kit de accesorios para sobreponer (para M 55)
F	F	Accesorio cortafuego

EJEMPLO DE CODIFICACIÓN: M66
EJEMPLO DE DESCRIPCIÓN: M3333 — Ventosa electromagnética de sobreponer (retención 600 kg)

www.laferreteriaindustrial.es www.joaquinplata.es

Esquema Sobreponer

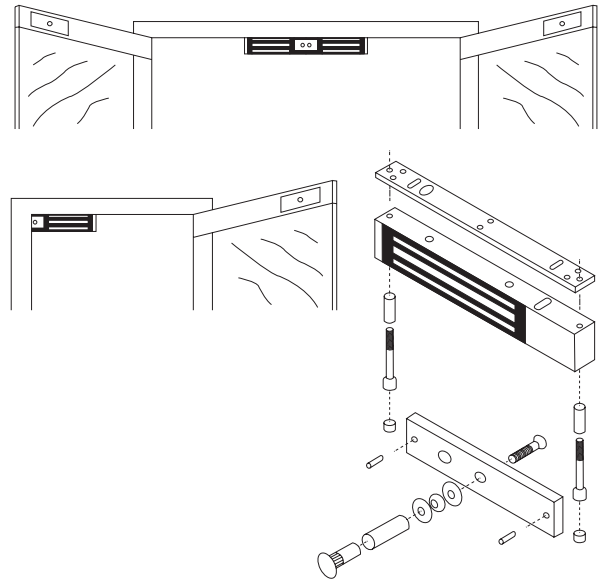

Esquema Empotrar

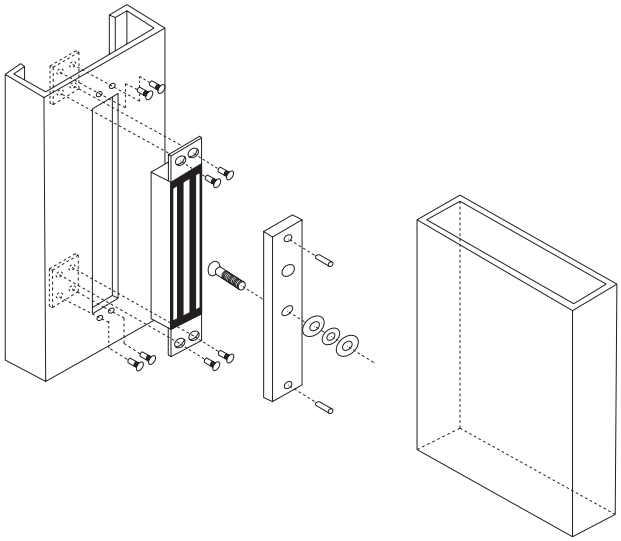

Apertura hacia el interior

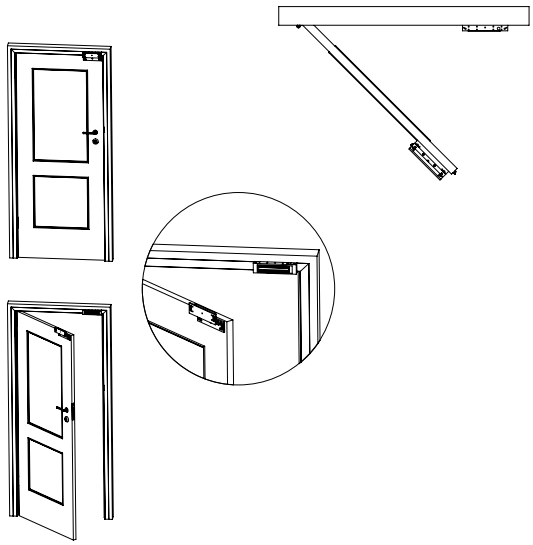

Apertura hacia el exterior

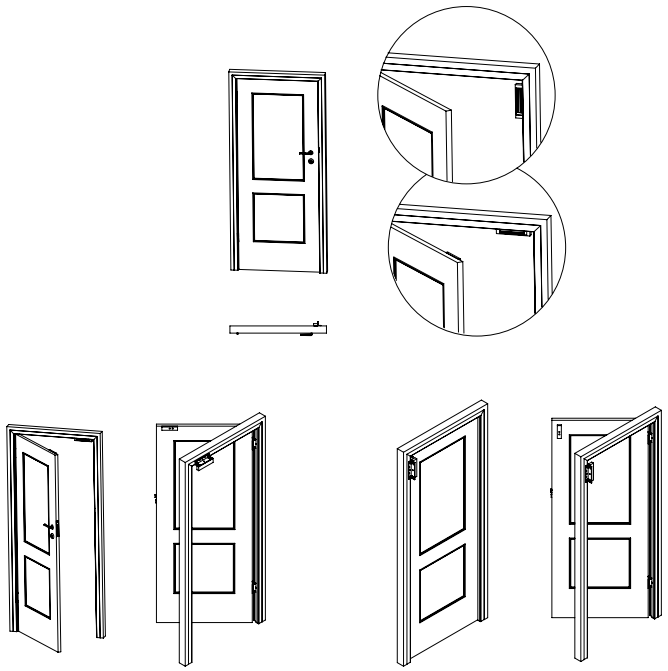

L2

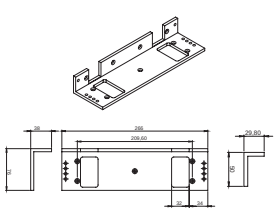

L3

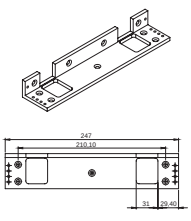

Z

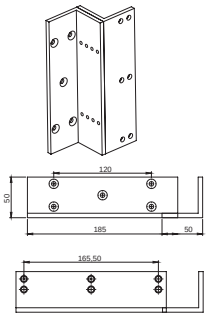

U

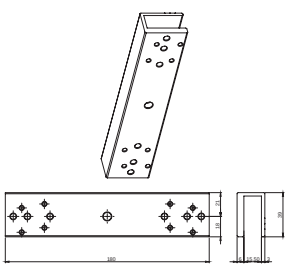

F

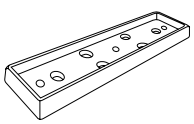

www.joaquinplata.es
www.laferreteriaindustrial.es

Nuevo

DORCAS PROFAST

10 MINUTOS

El sistema de cierre ProFAST es un novedoso producto compuesto por un perfil de aluminio que se monta en la puerta y otro perfil en el marco de esta en el que van instaladas dos cerraduras electromagnéticas de empotrar. Una vez montado se abre a través de un tirador integrado en la puerta y cuando se cierra, el perfil con las ventosas queda totalmente oculto por el perfil de la puerta. La instalación de este sistema viene preparada para ser rápida y sencilla (10 minutos) y el acabado es totalmente moderno y estético con los cables ocultos por dentro de los perfiles. Esta solución es apta para oficinas, comercios, edificios públicos, etc. y para todo tipo de puertas (madera, metal y cristal) y puede funcionar de 12 a 48V dotando a la instalación de una fuerza de retención de hasta 600 Kg.

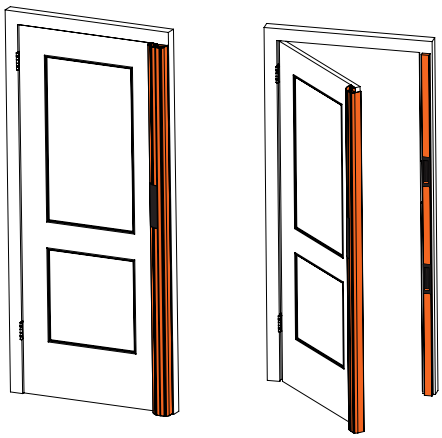

- MUY RÁPIDA INSTALACIÓN
- MONTAJE DE SOBREPONER
- FÁCIL INSTALACIÓN
- PARA PUERTAS DE METAL, MADERA Y CRISTAL
- CERTIFICADO NFS 61-937
- ANTI-VANDÁLICO

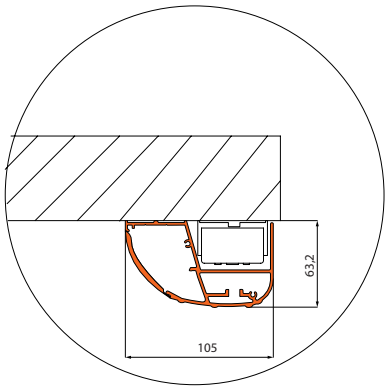

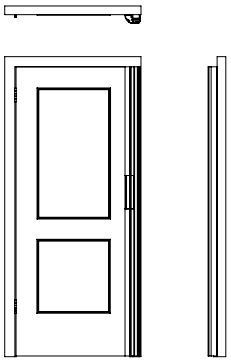

CARACTERÍSTICAS TÉCNICAS	
Largo	2190 / 2500 mm
Ancho	105 mm
Profundo	63 mm
	12 / 24 / 48 Vdc
Fuerza de retención (Kg)	2 x 300 Kg
Consumo de corriente continua (mA)	550 (por cierre) 275 (por cierre) 190 (los dos cierres)

CÓDIGO	REFERENCIA	DESCRIPCIÓN
PF1	PF1	Perfil aluminio con cierres electromagnéticos (2x300Kg)

TRANSFORMADORES — **Para un idóneo funcionamiento recomendamos:** 12 Vdc TF4 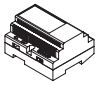 TF7 24 Vdc

Sección accesorios pág.106

EJEMPLO DE CODIFICACIÓN: PF1 Perfil aluminio con cierres electromagnéticos (2x300Kg)

www.laferreteriaindustrial.es
www.joaquinplata.es

DORCAS
RETENEDORES

Los retenedores electromagnéticos se utilizan en puertas cortafuego con el objetivo de mantener la puerta abierta. El kit se suministra con una contraplaca móvil, opción ideal incluso cuando el ángulo de instalación sea complicado. De funcionamiento invertido, en corriente continua, ofrecen dos posibilidades para cerrar la puerta: cortando la corriente, se cerrará la puerta automáticamente; también podemos cerrar manualmente, pulsando el botón rojo ubicado en la parte superior. De este modo, impediremos el paso del fuego. Funcionan a 24 ó a 48 voltios.

- CERTIFICADO CE
- PARA MANTENER ABIERTAS LAS PUERTAS CORTAFUEGO
- DOTADO DE BOTÓN DE CERRADO MANUAL

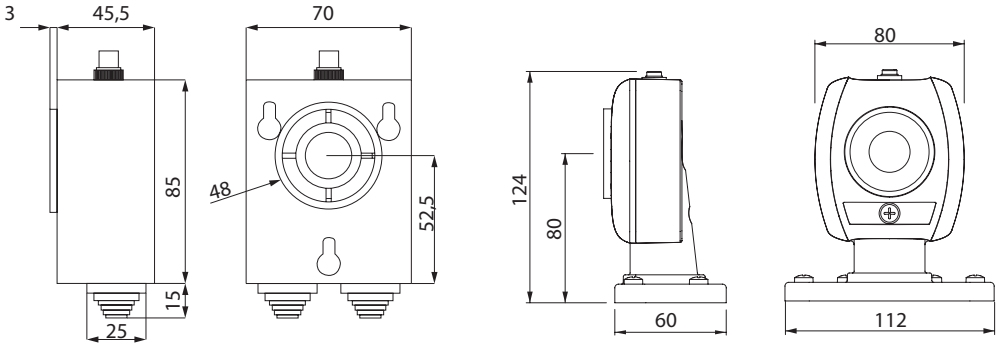

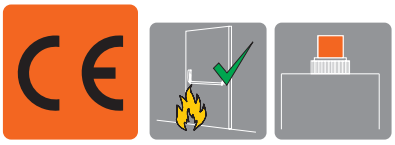

CARACTERÍSTICAS TÉCNICAS	RETENEDORES							
	RT20		RT50		PRT20		PRT50	
Alto	85 mm		85 mm		124 mm		124 mm	
Ancho	70 mm		70 mm		112 mm		112 mm	
Profundo	45,5 mm		45,5 mm		60 mm		60 mm	
Fuerza de retención (Kg)	20 Kg		50 Kg		20 Kg		50 Kg	
Funcionamiento	24 Vdc	48 Vdc	24 Vdc	48 Vdc	24 Vdc	48 Vdc	24 Vdc	48 Vdc
Consumo de corriente continua (mA)	24	24	80	48	24	24	80	48

TRANSFORMADORES — **Para un idóneo funcionamiento recomendamos:** DC 24V

Sección accesorios pág.106

CÓDIGO	REFERENCIA	DESCRIPCIÓN
RT 2024	R20T24	Retenedor de pared a 24V (retención: 20 kg)
RT 2048	R20T48	Retenedor de pared a 48V (retención: 20 kg)
RT 5024	R50T24	Retenedor de pared a 24V (retención: 50 kg)
RT 5048	R50T48	Retenedor de pared a 48V (retención: 50 kg)
PRT 2024	PR20T24	Retenedor de suelo a 24V (retención: 20 kg)
PRT 2048	PR20T48	Retenedor de suelo a 48V (retención: 20 kg
PRT 5024	PR50T24	Retenedor de suelo a 24V (retención: 50 kg)
PRT 5048	PR50T48	Retenedor de suelo a 48V (retención: 50 kg)

EJEMPLO DE CODIFICACIÓN: PRT 2024
EJEMPLO DE DESCRIPCIÓN: PR20T24 — Retenedor de suelo a 24V (retención: 20 kg)

www.laferreteriaindustrial.es
www.joaquinplata.es

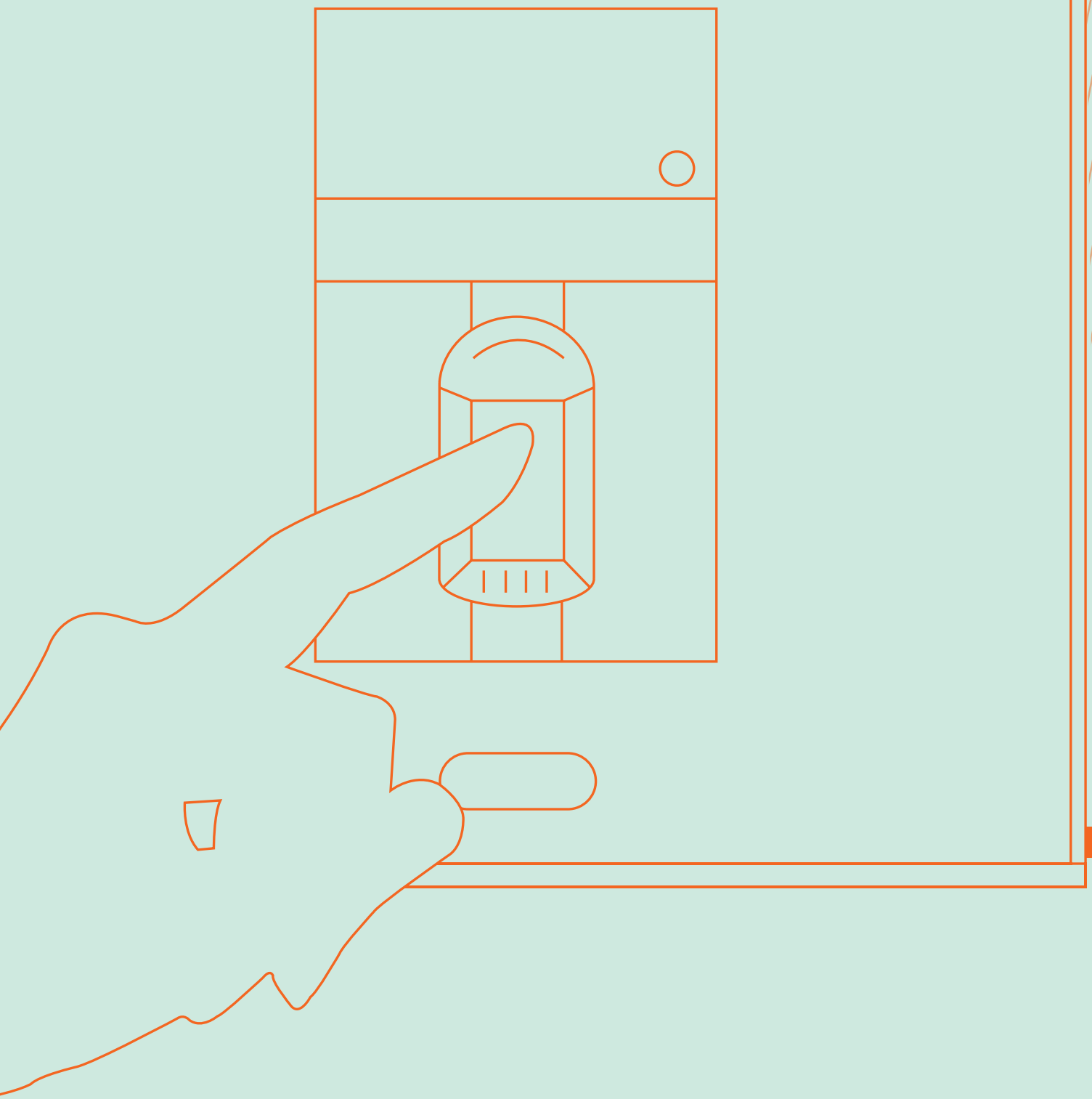

CONTROLES DE ACCESO

DORCAS

www.joaquinplata.es

www.laferreteriaindustrial.es

Nuevo

DORCAS K10

LECTOR HUELLA DACTILAR Y PROXIMIDAD

El lector de huella K10 es un avanzado sistema de reconocimiento biométrico basado en huella dactilar, lo que da un nivel de seguridad superior a otros sistemas. Integra un lector de proximidad para poder ser usado con tarjeta además de huella dactilar. Se puede utilizar las dos funciones como un sistema de doble seguridad. El sistema admite el registro de hasta 4500 usuarios individuales.

Incluye un sofware que permite controlar quien accede y a qué hora siempre y cuando permanezca conectado a un PC.

- MULTIACCESO, HUELLA, TARJETA O AMBOS
- LECTOR Y CONTROLADOR INTEGRADOS
- RECONOCIMIENTO DE HUELLA SIN DESLIZAMIENTO
- 4500 USUARIOS
- ALTA SEGURIDAD

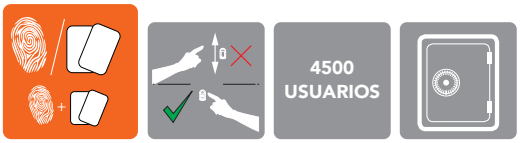

CARACTERÍSTICAS TÉCNICAS	K10
Alto	130 mm
Ancho	128 mm
Profundo	-
Caja para empotrar	115 x 114 x 45 mm
Caja para superficie	115 x 128 x 33 mm
Grado de protección (IP)	IP 43
Grado de protección de impacto (IK)	IK 07
Capacidad	Hasta 4500 usuarios
Temperatura de trabajo	-10 °C a 55 °C
	12 Vdc
Consumo estacionario (mA)	-
Consumo apertura (mA)	118

www.laferreteriaindustrial.es

www.joaquinplata.es

ESQUEMA DE INSTALACIÓN

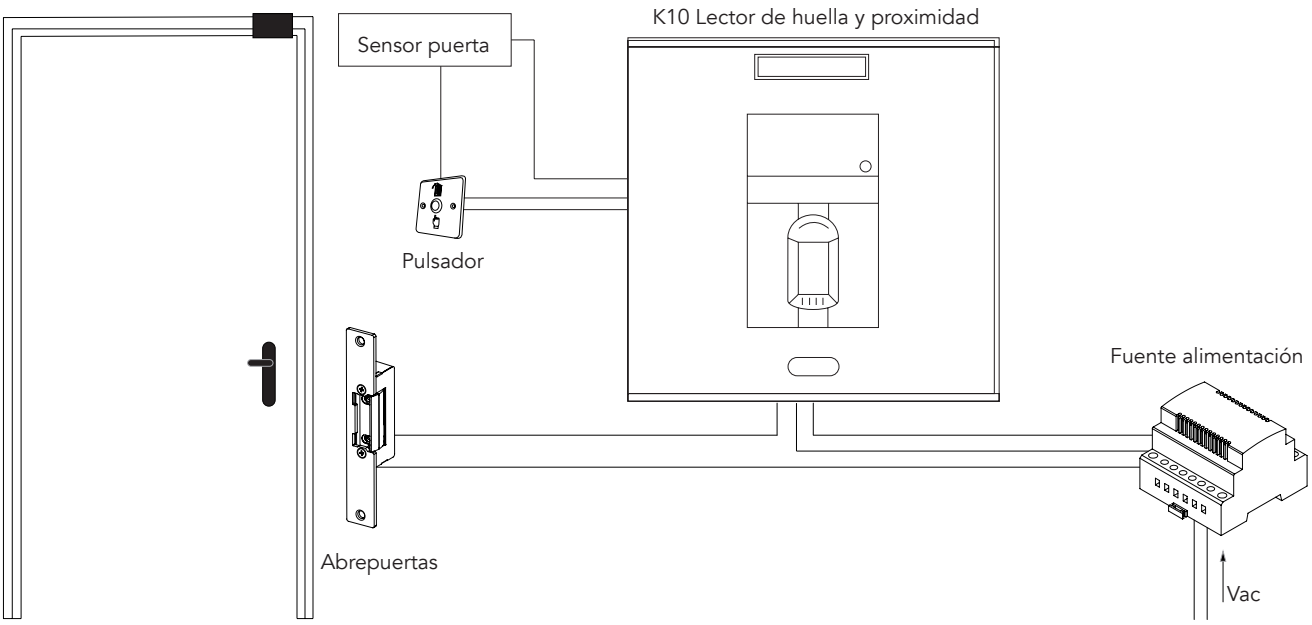

SEGURIDAD GARANTIZADA

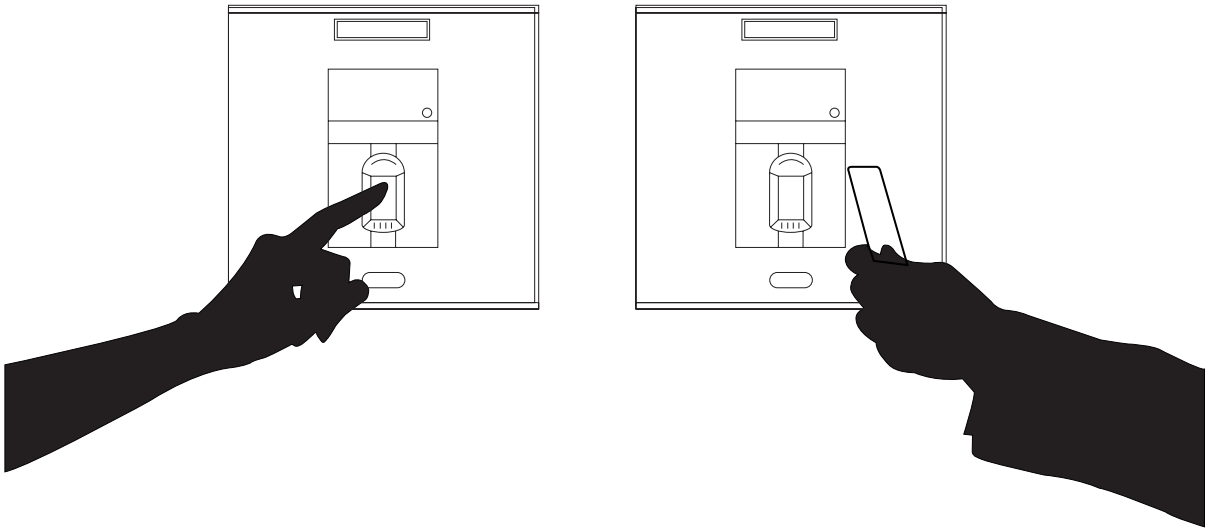

CÓDIGO	DESCRIPCIÓN
K10	Kit lector de huella K10 con transformador y software de control

EJEMPLO DE CODIFICACIÓN: K10 Kit de lector de huella modelo K10

www.laferreteriaindustrial.es
www.joaquinplata.es

www.joaquinplata.es
www.laferreteriaindustrial.es

Nuevo

DORCAS K7

CONTROL DE ACCESO DE PROXIMIDAD

El lector acciona el mecanismo de apertura al presentar una tarjeta o llavero. Se programa mediante una tarjeta máster (la primera que se aproxima al lector cuando este está ya instalado). Podemos activar 400 tarjetas o llaveros de proximidad. Opcionalmente, el lector se complementa con un abrepuertas de nuestra gama. El teclado de control de usuarios K72 nos permite dar altas o bajas sin necesidad de la presencia física de tarjetas o llaveros. El sofware K71 nos da adicionalmente la opción de controlar entradas y salidas al comunicar el lector con un PC.

- ACCESO MEDIANTE TARJETA
- LECTOR Y CONTROLADOR INTEGRADOS
- 400 USUARIOS
- AC/DC
- INDICADOR SONORO
- CON LED DE SEÑALIZACIÓN

ESQUEMA DE INSTALACIÓN

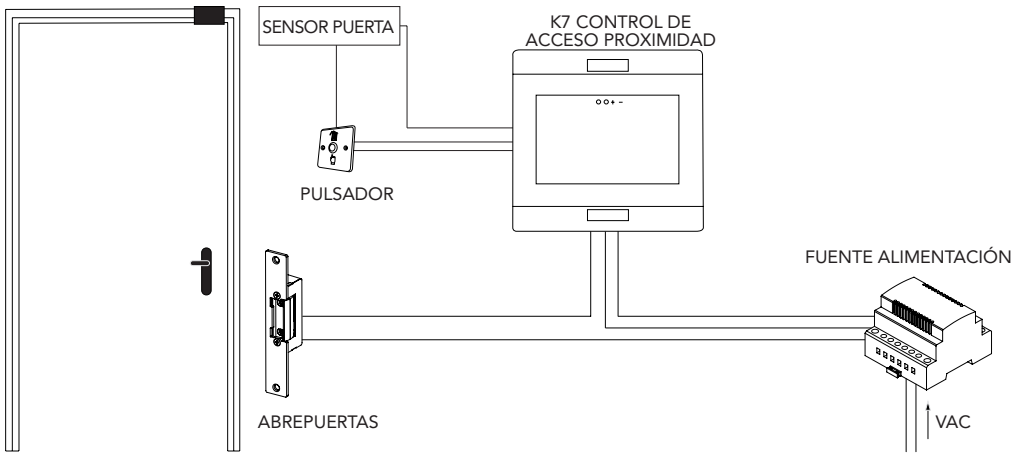

CARACTERÍSTICAS TÉCNICAS	K7
Alto	130 mm
Ancho	128 mm
Profundo	-
Caja para empotrar	115 x 114 x 45 mm
Caja para superficie	130 x 128 x 33 mm
Grado de protección (IP)	IP 43
Grado de protección de impacto (IK)	IK 07
Capacidad	400 usuarios
Temperatura de trabajo	0 °C a 60 °C
	12 Vac/dc
Consumo estacionario (mA)	80
Consumo apertura (mA)	120

CÓDIGO	DESCRIP.
K7	Kit lector de proximidad aluminio K7 con transformador, 4 tarjetas y llavero
K73	Tarjeta de proximidad
K74	Llavero de proximidad
K72	Teclado de control de usuarios
K71	Software de control de usuarios

EJEMPLO DE CODIFICACIÓN: K7 Kit lector de proximidad aluminio K7

www.laferreteriaindustrial.es
www.joaquinplata.es

DORCAS K2

CONTROL DE ACCESO DE TECLADO NUMÉRICO

El teclado posibilita el acceso mediante la introducción de un código de 4 a 6 dígitos. Un código master permite programar desde el mismo teclado. Da opción a gobernar dos puertas mediante códigos distintos. Para completar la instalación, se requiere de un abrepuertas. Dispone de alarma y código de acceso libre.

- AC/DC
- INDICADOR SONORO
- RETROILUMINADO
- 100 USUARIOS

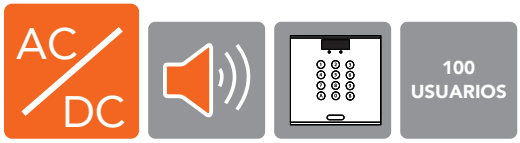

ESQUEMA DE INSTALACIÓN

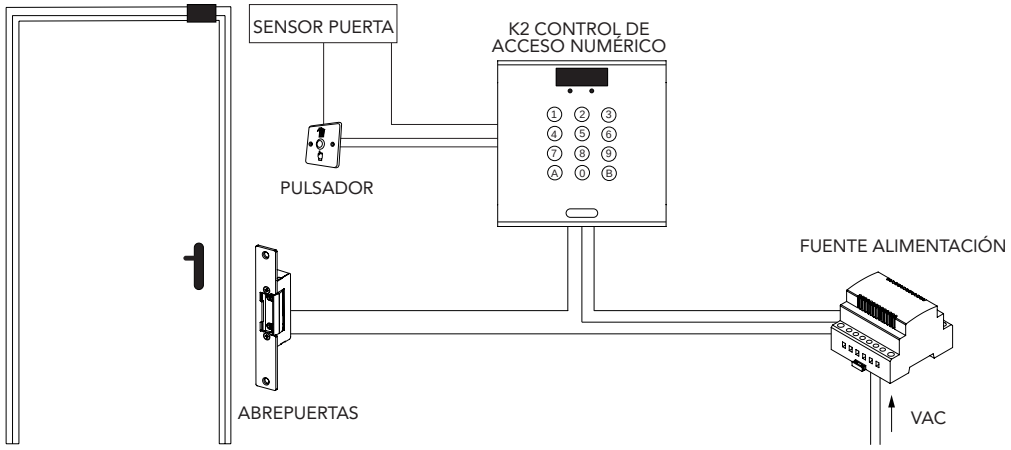

CARACTERÍSTICAS TÉCNICAS	K2
Alto	130 mm
Ancho	128 mm
Profundo	-
Caja para empotrar	115 x 114 x 45 mm
Caja para superficie	130 x 128 x 33 mm
Grado de protección (IP)	IP 43
Grado de protección de impacto (IK)	IK 07
Capacidad	100 usuarios
Temperatura de trabajo	0 °C a 70 °C
	12 Vac/dc
Consumo estacionario (mA)	6
Consumo apertura (mA)	60

CÓDIGO	DESCRIPCIÓN
K2	Kit de teclado alfanumérico de aluminio con transformador

EJEMPLO DE CODIFICACIÓN: K2 Kit de teclado alfanumérico de aluminio

www.joaquinplata.es www.laferreteriaindustrial.es

DORCAS K8

CONTROL DE ACCESO DE TECLADO NUMÉRICO

El teclado K8 destaca por su acabado compacto en aluminio con retroiluminación. Indicado para montajes de superficie y completamente sellado (IP64) . Tiene la posibilidad de registrar hasta 100 códigos de usuario personalizables. Funciona en CC (12/24 y 48V) y CA (12/24V).

- RETROILUMINACIÓN
- 100 USUARIOS
- IP 64

ESQUEMA DE INSTALACIÓN

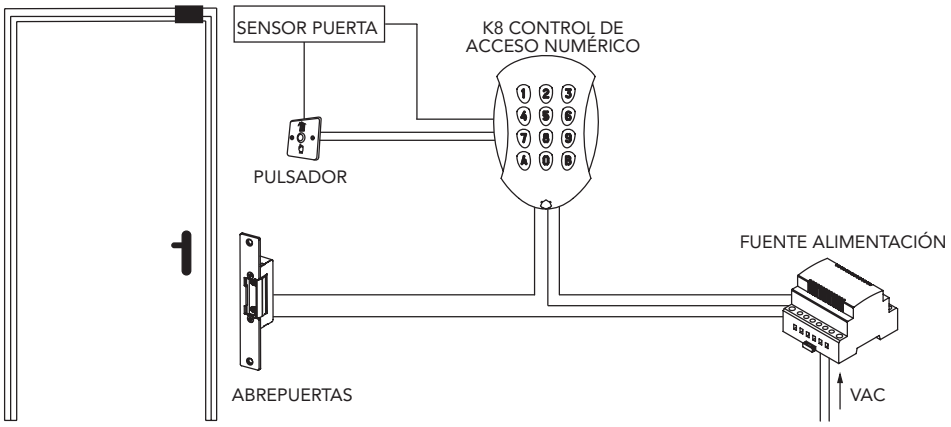

CARACTERÍSTICAS TÉCNICAS	K8	
Alto	110 mm	
Ancho	75 mm	
Profundo	15 mm	
Caja para empotrar	-	
Caja para superficie	-	
Grado de protección (IP)	IP 64	
Grado de protección de impacto (IK)	-	
Capacidad	100 usuarios	
Temperatura de trabajo	-25 °C a 70 °C	
	12/24 Vac	12/24/48 Vdc
Consumo estacionario (mA)	-	-
Consumo apertura (mA)	90/46	100/55/30

CÓDIGO	DESCRIPCIÓN
K8	Kit de teclado numérico K8 con transformador

EJEMPLO DE CODIFICACIÓN: K8 Teclado numérico de aluminio retroiluminado K8

www.laferreteriaindustrial.es www.joaquinplata.es

www.joaquinplata.es

www.laferreteriaindustrial.es

DORCAS K4

EMISOR-RECEPTOR

El receptor va integrado en el transformador. Pueden vincularse hasta 85 mandos. El emisor dispone de dos canales, lo que permite abrir dos puertas provistas de dos receptores. Se complementa con un abrepuertas.

- ALCANCE HASTA 50 METROS EN ESPACIO ABIERTO
- APERTURA MEDIANTE MANDO A DISTANCIA
- 85 USUARIOS
- RECEPTOR INTEGRADO
- DOBLE CANAL PARA DOS PUERTAS

ESQUEMA DE INSTALACIÓN

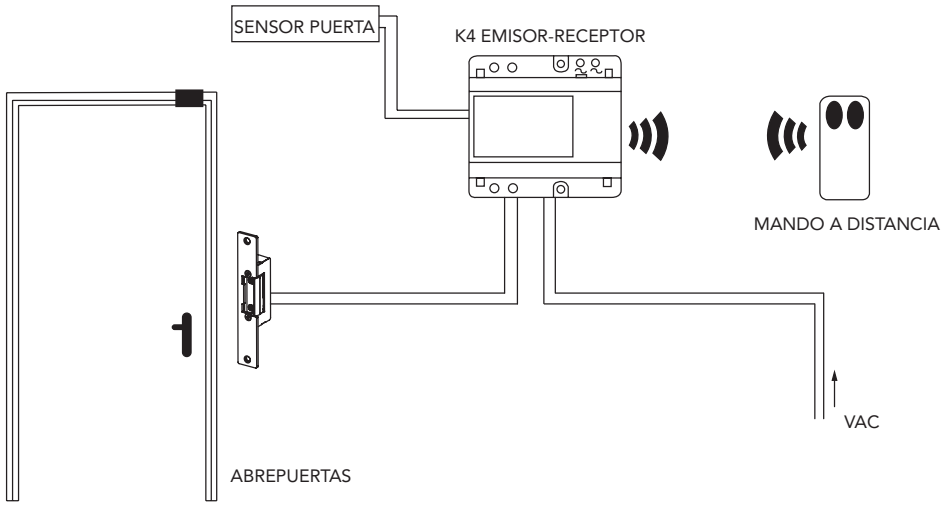

CARACTERÍSTICAS TÉCNICAS	K4
Alto	104 mm
Ancho	90 mm
Profundo	60 mm
Caja para empotrar	-
Caja para superficie	-
Grado de protección (IP)	-
Grado de protección de impacto (IK)	-
Capacidad	-
Temperatura de trabajo	-20 °C a 70 °C
	12 Vac
Consumo estacionario (mA)	-
Consumo apertura (mA)	Max. 700

*Emisor alimentado 3Vdc pila incluida

CÓDIGO	DESCRIPCIÓN
K4	Kit emisor-receptor con transformador integrado y dos emisores
K43	Emisor

EJEMPLO DE CODIFICACIÓN: K4 → Kit emisor-receptor K4

www.laferreteriaindustrial.es

www.joaquinplata.es

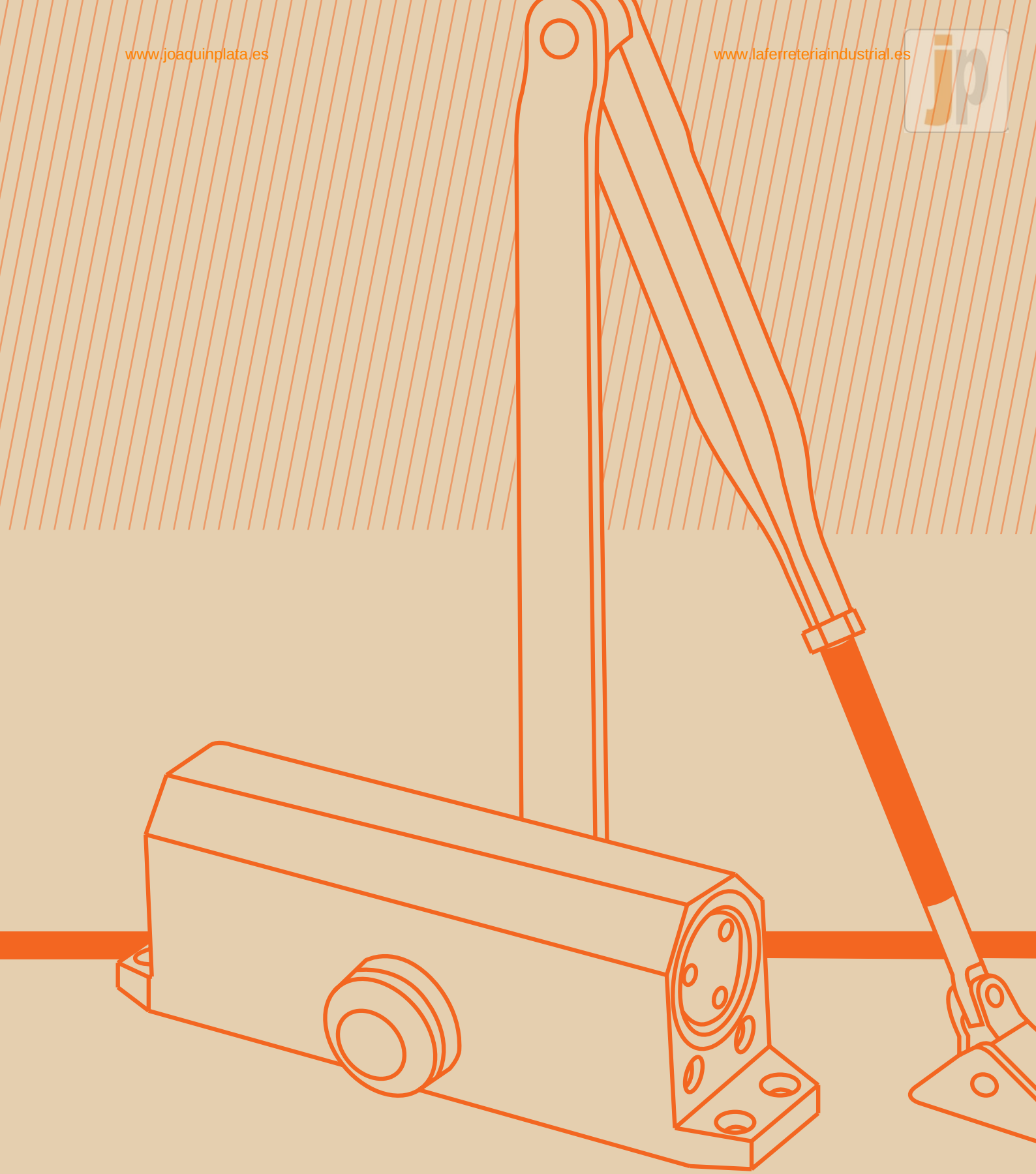

CIERRAPUERTAS

DORCAS

www.joaquinplata.es

www.laferreteriaindustrial.es

Nuevo DORCAS CIERRAPUERTAS

EN-1154

EN-1634

Dorcas dispone de una amplia gama de cierrapuertas que cubren todas las necesidades del mercado. Disponemos de cierrapuertas pequeños y económicos para puertas de zonas residenciales como el DC1 y de cierrapuertas para aplicaciones más profesionales y para instalaciones más exigentes como el DC4, que es idóneo para comercios, pasando por el FS1 o FS2 y sus instalaciones de suelo, el DH para puertas de cristal y el D.O. automatizado. Dorcas pone a su disposición varias versiones de cada modelo ofreciendo la función de retención en todos ellos y la de brazo guía deslizante (para una instalación más estética) en los modelos DC3, DC4 y DC6. Los modelos de cierrapuertas estan disponibles en varios colores y acabados.

- CERTIFICACIÓN PARA PUERTAS CORTAFUEGO
- CERTIFICADO CE
- FUERZA EN 1-6
- PARA TODO TIPO DE INSTALACIONES

EN 1634

CE EN 1-6

Instalación en el lado de las bisagras

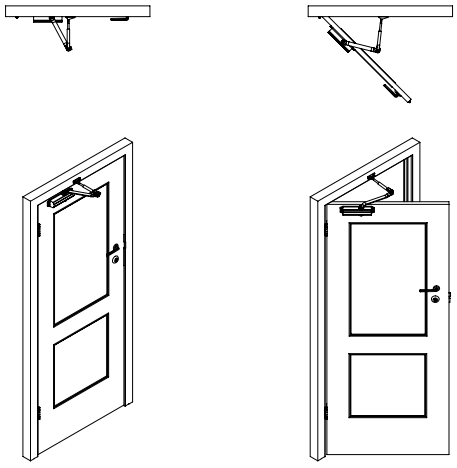

BRAZO CON RETENCION

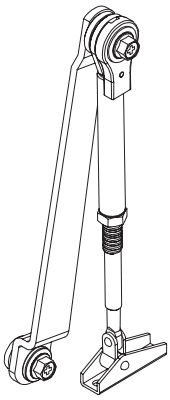

BRAZO DESLIZANTE

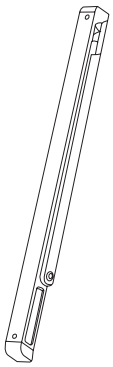

Instalación en el lado opuesto de las bisagras

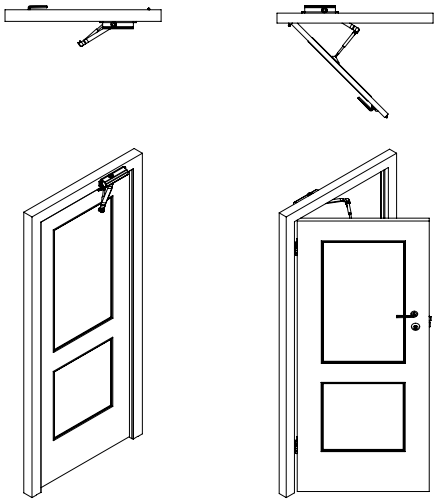

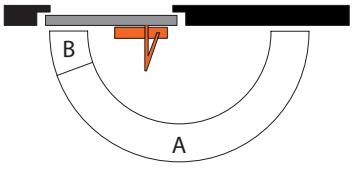

A- Zona de ajuste de cierre
B - Zona de ajuste de golpe final

FUERZA DE APERTURA (EN)

EN	Anchura recomendada en mm de la puerta	Peso máximo recomendado de la puerta
EN(1)	<750	20
EN(2)	850	40
EN(3)	950	60
EN(4)	1100	80
EN(5)	1250	100
EN(6)	1400	120

www.laferreteriaindustrial.es

www.joaquinplata.es

www.joaquinplata.es

www.laferreteriaindustrial.es

Nuevo

DORCAS DC1

EN-1154

EN-1634

El cierrapuertas DC1 es la solución más económica para puertas estándar. Dispone de un control de cierre ajustable en dos fases para un cerrado suave y su acabado ofrece una protección contra la corrosión óptima.

- CERTIFICACIÓN PARA PUERTAS CORTAFUEGO
- CERTIFICADO CE
- FUERZA EN 2-4
- ANCHURA DE PUERTA DE 850 A 1100 mm
- PESO DE PUERTA DE 25 A 85 Kg

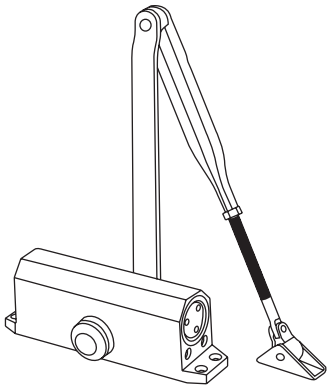

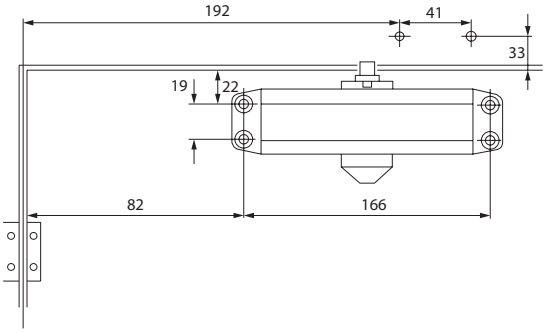

CARACTERÍSTICAS TÉCNICAS	DC1
Fuerza de cierre	EN 2-4
Anchura de la puerta (mm)	850-1100 mm
Peso de la puerta	25-85 Kg
Certificación fuego	EN-1634
Versión igual a derecha e izquierda	SI
Estilo de diseño	Puertas residenciales y comerciales
Instalación tipo estándar	SI
Instalación en brazo paralelo	SI
Instalación en marco superior	SI
Velocidades de cierre regulables mediante ajuste	SI
Material	Cuerpo de aluminio y brazo de acero
Distancia de agujeros de montaje horizontal	166 mm
Distancia de agujeros de montaje vertical	19 mm
Amortiguación de apertura	Opcional
Brazo deslizante	NO
Retardo en el cierre	NO
Ciclos testados	500.000 (EN-1154)
Fijación	Opcional

CÓDIGO	DESCRIPCIÓN	EN1	EN2	EN3	EN4	EN5	EN6	RETENCIÓN	BRAZO DESLIZANTE
22206	DC1			●					
22207	DC1 H			●				●	

Para seleccionar el color del cierrapuertas añada después del código "/G" para color gris, "/N" para color negro o "/B" para color blanco.

EJEMPLO DE REFERENCIADO: Cierrapuertas DC1 con función de retención en color blanco : DC1 H/B

www.laferreteriaindustrial.es

www.joaquinplata.es

www.joaquinplata.es
www.laferreteriaindustrial.es

Nuevo

DORCAS DC2

EN-1154

EN-1634

El DC2 es un modelo muy versátil que se utiliza para todo tipo de puertas estándar. Es fácil y rápido de instalar y sus dimensiones hacen que sea óptimo para reposición de cierrapuertas ya instalados. Dependiendo del tipo de instalación cubre una amplia gama de funcionamientos.

- CERTIFICACIÓN PARA PUERTAS CORTAFUEGO
- CERTIFICADO CE
- FUERZA EN 2-4
- ANCHURA DE PUERTA DE 850 A 1100 mm
- PESO DE PUERTA DE 25 A 85 Kg

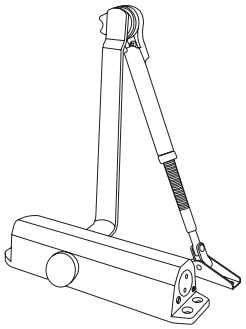

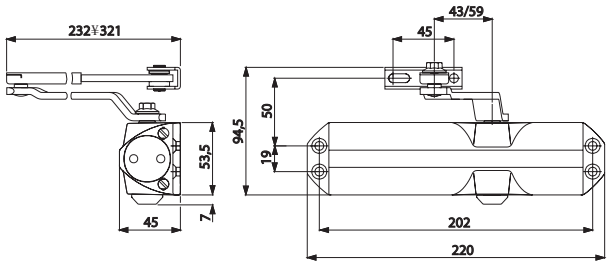

EN 1634

CE

EN 2-4

850-1100mm

25-85 Kg

CARACTERÍSTICAS TÉCNICAS	DC2
Fuerza de cierre	EN 2-4
Anchura de la puerta (mm)	850-1100 mm
Peso de la puerta	25-85 Kg
Certificación fuego	EN-1634
Versión igual a derecha e izquierda	SI
Estilo de diseño	Puertas residenciales y comerciales
Instalación tipo estándar	SI
Instalación en brazo paralelo	Opcional
Instalación en marco superior	SI
Velocidades de cierre regulables mediante ajuste	SI
Material	Cuerpo de aluminio y brazo de acero
Distancia de agujeros de montaje horizontal	202 mm
Distancia de agujeros de montaje vertical	19 mm
Amortiguación de apertura	NO
Brazo deslizante	NO
Retardo en el cierre	NO
Ciclos testados	500.000 (EN-1154)
Fijación	Opcional

CÓDIGO	DESCRIPCIÓN	EN1	EN2	EN3	EN4	EN5	EN6	RETENCIÓN	BRAZO DESLIZANTE
22208	DC2		●	●	●				
22209	DC2 H		●	●	●			●	

Para seleccionar el color del cierrapuertas añada después del código "/G" para color gris, "/N" para color negro o "/B" para color blanco.

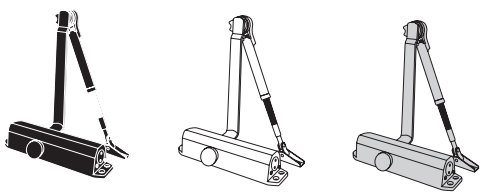

EJEMPLO DE REFERENCIADO: Cierrapuertas DC2 con función de retención en color negro : DC2 H/N

www.laferreteriaindustrial.es
www.joaquinplata.es

www.joaquinplata.es
www.laferreteriaindustrial.es

Nuevo DORCAS DC3

EN-1154

EN-1634

El modelo DC3 es muy sencillo de instalar y es la solución ideal para puertas de interior de diferentes estilos y diseños. Su diseño delgado y compacto asegura una instalación sencilla y sin problemas. Fuerzas y velocidades de cierre totalmente ajustables. En versión normal y de brazo guía deslizante.

- CERTIFICACIÓN PARA PUERTAS CORTAFUEGO
- CERTIFICADO CE
- FUERZA EN 2-5
- ANCHURA DE PUERTA DE 850 A 1100 mm
- PESO DE PUERTA DE 25 A 85 Kg

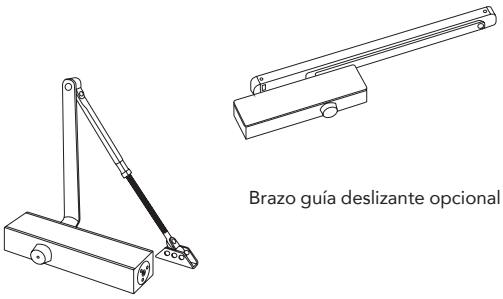

Brazo guía deslizante opcional

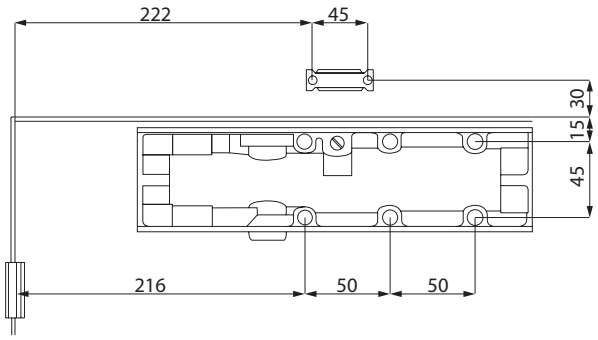

CARACTERÍSTICAS TÉCNICAS	DC3
Fuerza de cierre	EN 2-5
Anchura de la puerta (mm)	850-1250 mm
Peso de la puerta	25-100 Kg
Certificación fuego	EN-1634
Versión igual a derecha e izquierda	SI
Estilo de diseño	Estilo Europeo para puertas comerciales
Instalación tipo estándar	SI
Instalación en brazo paralelo	SI
Instalación en marco superior	SI
Velocidades de cierre regulables mediante ajuste	SI
Material	Cuerpo de aluminio y brazo de acero
Distancia de agujeros de montaje horizontal	100 mm
Distancia de agujeros de montaje vertical	45 mm
Amortiguación de apertura	SI
Brazo deslizante	Opcional
Retardo en el cierre	NO
Ciclos testados	500.000 (EN-1154)
Fijación	Opcional

CÓDIGO	DESCRIPCIÓN	EN1	EN2	EN3	EN4	EN5	EN6	RETENCIÓN	BRAZO DESLIZANTE
22193	DC3		●	●	●	●			
22194	DC3 H		●	●	●	●		●	
22232	DC3 SA		●	●	●	●			●
22233	DC3 SA H		●	●	●	●		●	●

Para seleccionar el color del cierrapuertas añada después del código "/G" para color gris, "/N" para color negro o "/B" para color blanco.

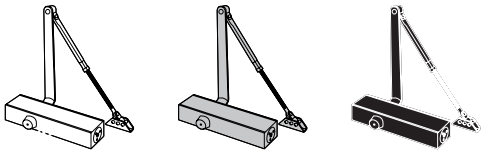

EJEMPLO DE REFERENCIADO: Cierrapuertas DC3 con función de retención en color negro : DC3 H/N

www.laferreteriaindustrial.es
www.joaquinplata.es

www.joaquinplata.es
www.laferreteriaindustrial.es

Nuevo

DORCAS DC4

EN-1154

EN-1634

El modelo DC4 ofrece una amplia gama de usos para puertas adaptándose hasta a las de 150Kg. Es la solución ideal para comercios y puertas de interior de un tamaño medio-grande. Adaptación óptima de la velocidad de cierre con golpe final gracias a dos válvulas de regulación.

- CERTIFICACIÓN PARA PUERTAS CORTAFUEGO
- CERTIFICADO CE
- FUERZA EN 2-6
- ANCHURA DE PUERTA DE 850 A 1500 mm
- PESO DE PUERTA DE 25 A 150 Kg

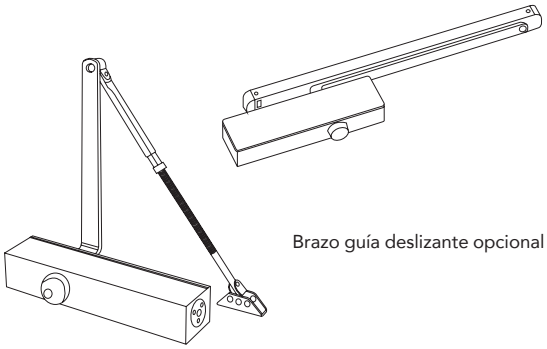

Brazo guía deslizante opcional

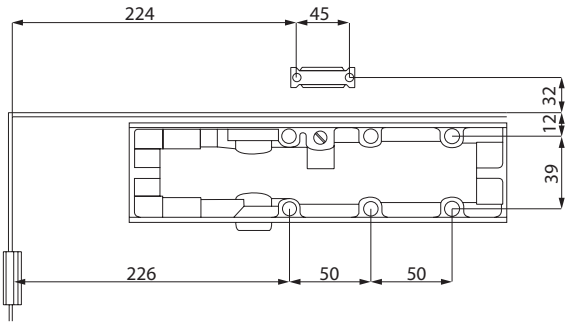

EN 1634

CE

EN 2-6

850-1500 mm

25 a 150 kg

CARACTERÍSTICAS TÉCNICAS	DC4
Fuerza de cierre	EN 2-6
Anchura de la puerta (mm)	850-1500 mm
Peso de la puerta	25-150 Kg
Certificación fuego	EN-1634
Versión igual a derecha e izquierda	SI
Estilo de diseño	Estilo Europeo para puertas comerciales
Instalación tipo estándar	SI
Instalación en brazo paralelo	SI
Instalación en marco superior	SI
Velocidades de cierre regulables mediante ajuste	SI
Material	Cuerpo de aluminio y brazo de acero
Distancia de agujeros de montaje horizontal	100 mm
Distancia de agujeros de montaje vertical	39 mm
Amortiguación de apertura	SI
Brazo deslizante	Opcional
Retardo en el cierre	SI
Ciclos testados	500.000 (EN-1154)
Fijación	Opcional

CÓDIGO	DESCRIPCIÓN	EN1	EN2	EN3	EN4	EN5	EN6	RETENCIÓN	BRAZO DESLIZANTE
22213	DC4		●	●	●	●	●		
22214	DC4 H		●	●	●	●	●	●	
22215	DC4 SA		●	●	●	●	●		●
22235	DC4 SA H		●	●	●	●	●	●	●

Para seleccionar el color del cierrapuertas añada después del código "/G" para color gris, "/N" para color negro o "/B" para color blanco.

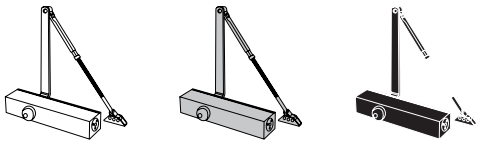

EJEMPLO DE REFERENCIADO: Cierrapuertas DC4 con función de retención y brazo deslizante en color gris : DC4 SA H/G

www.laferreteriaindustrial.es
www.joaquinplata.es

www.joaquinplata.es
www.laferreteriaindustrial.es

Nuevo DORCAS DC5

EN-1154

EN-1634

Cierrapuertas de estilo Europeo para puertas comerciales de pequeño-mediano tamaño. Dispone de amortiguación de apertura y retardo en el cierre. Está fabricado en aluminio con el brazo de acero forjado.

- CERTIFICACIÓN PARA PUERTAS CORTAFUEGO
- CERTIFICADO CE
- FUERZA EN 3
- ANCHURA DE PUERTA DE MENOS DE 950 mm
- PESO DE PUERTA DE 45 A 65 Kg

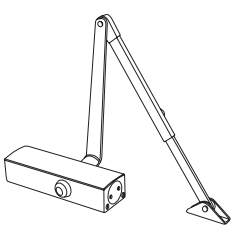

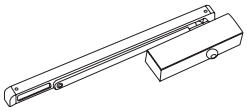

Brazo guía deslizante opcional

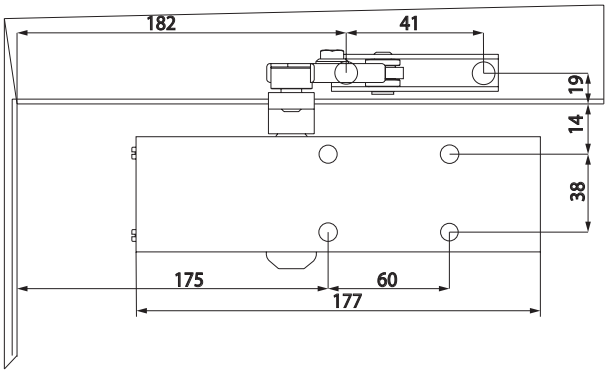

CARACTERÍSTICAS TÉCNICAS	DC5
Fuerza de cierre	EN 3
Anchura de la puerta (mm)	<950 mm
Peso de la puerta	40-65 Kg
Certificación fuego	EN-1634
Versión igual a derecha e izquierda	SI
Estilo de diseño	Estilo Europeo para puertas comerciales
Instalación tipo estándar	SI
Instalación en brazo paralelo	SI
Instalación en marco superior	SI
Velocidades de cierre regulables mediante ajuste	SI
Material	Cuerpo de aluminio y brazo de acero forjado
Distancia de agujeros de montaje horizontal	60 mm
Distancia de agujeros de montaje vertical	38 mm
Amortiguación de apertura	SI
Brazo deslizante	Opcional
Retardo en el cierre	SI
Ciclos testados	500.000 (EN-1154)
Fijación	Opcional

CÓDIGO	DESCRIPCIÓN	EN1	EN2	EN3	EN4	EN5	EN6	RETENCIÓN	BRAZO DESLIZANTE
22195	DC5			●					
22196	DC5 H			●				●	
22236	DC5 SA			●					●
22237	DC5 SA H			●				●	●

Para seleccionar el color del cierrapuertas añada después del código "/G" para color gris, "/N" para color negro o "/B" para color blanco.

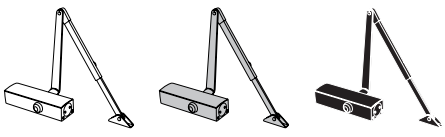

EJEMPLO DE REFERENCIADO: Cierrapuertas DC5 con función de retención en color blanco : DC5 H/B

www.laferreteriaindustrial.es
www.joaquinplata.es

www.joaquinplata.es
www.laferreteriaindustrial.es

Nuevo

DORCAS DC6

EN-1154

EN-1634

El cierrapuertas DC6 es un modelo compacto de línea clásica con velocidad de cierre totalmente graduable mediante dos válvulas de regulación y golpe final ajustable. Se trata de un modelo para uso en puertas residenciales y comerciales rápido y fácil de instalar y ajustar.

- CERTIFICACIÓN PARA PUERTAS CORTAFUEGO
- CERTIFICADO CE
- FUERZA EN 2-4
- ANCHURA DE PUERTA HASTA 1100 mm
- PESO DE PUERTA DE 25 A 85 Kg

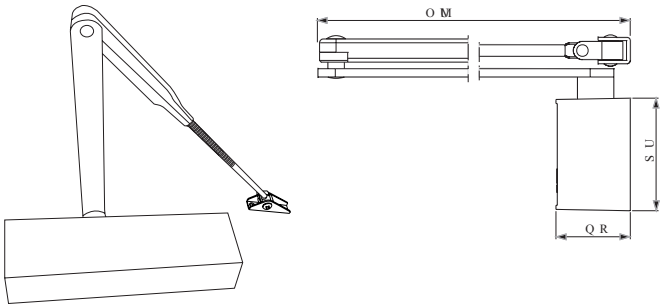

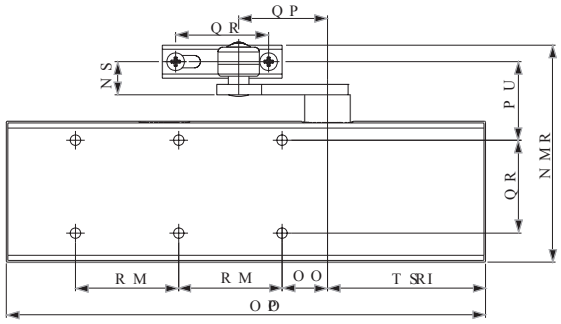

CARACTERÍSTICAS TÉCNICAS	DC6
Fuerza de cierre	EN 2-4
Anchura de la puerta (mm)	<1100 mm
Peso de la puerta	25-85 Kg
Certificación fuego	EN-1634
Versión igual a derecha e izquierda	SI
Estilo de diseño	Estilo Europeo para puertas comerciales
Instalación tipo estándar	SI
Instalación en brazo paralelo	SI
Instalación en marco superior	SI
Velocidades de cierre regulables mediante ajuste	SI
Material	Cuerpo de aluminio y brazo de acero
Distancia de agujeros de montaje horizontal	100 mm
Distancia de agujeros de montaje vertical	45 mm
Amortiguación de apertura	NO
Brazo deslizante	SI
Retardo en el cierre	NO
Ciclos testados	500.000 (EN-1154)
Fijación	Opcional

CÓDIGO	DESCRIPCIÓN	EN1	EN2	EN3	EN4	EN5	EN6	RETENCIÓN	BRAZO DESLIZANTE
22231	DC6		●	●	●				
22238	DC6 SA		●	●	●				●
22219	DC6 H		●	●	●			●	
22239	DC6 SA H		●	●	●			●	●

Para seleccionar el color del cierrapuertas añada después del código "/G" para color gris, "/N" para color negro o "/B" para color blanco.

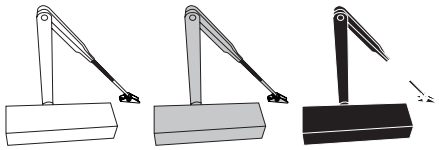

EJEMPLO DE REFERENCIADO: Cierrapuertas DC6 con función de retención en color negro : DC6 H/N

www.laferreteriaindustrial.es
www.joaquinplata.es

www.joaquinplata.es
www.laferreteriaindustrial.es

Nuevo

DORCAS
FS1 y FS2

Los modelos FS1 y FS2 son la solución estética ideal para puertas de cristal y aluminio de exterior en las que no se desea ver ningún mecanismo. Se adaptan para puertas de hasta 120 Kg de peso aportando fiabilidad y calidad.

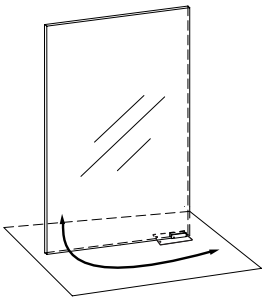

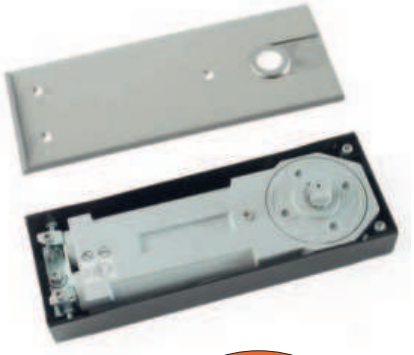

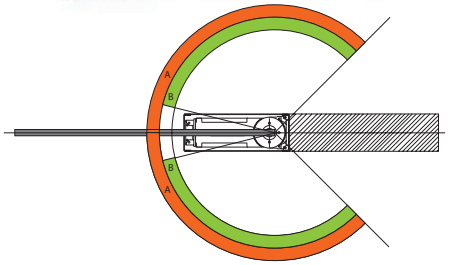

A - Rango primario de ajuste 130° a 0°
B - Rango secundario de ajuste 130° a 20°

- FUERZA EN 1-4
- ANCHURA DE PUERTA MENOR DE 1100 mm
- PESO DE PUERTA HASTA 120 Kg
- EMPOTRADO EN SUELO
- ALTA EFICIENCIA MECÁNICA

CARACTERÍSTICAS TÉCNICAS	FS1	FS2
Fuerza de cierre	EN 1-4	EN 2-4
Anchura de la puerta (mm)	<1100 mm	<1100 mm
Peso de la puerta	<120 Kg	<100 Kg
Certificación fuego	NO	NO
Versión igual a derecha e izquierda	SI	SI
Estilo de diseño	Cierrapuertas de suelo	Cierrapuertas de suelo
Instalación tipo estándar	-	-
Instalación en brazo paralelo	-	-
Instalación en marco superior	-	-
Velocidades de cierre regulables mediante ajuste	SI	SI
Material	Hierro	Hierro
Distancia de agujeros de montaje horizontal	-	-
Distancia de agujeros de montaje vertical	-	-
Amortiguación de apertura	SI	SI
Brazo deslizante	NO	NO
Retardo en el cierre	NO	NO
Ciclos testados	-	-
Fijación	NO	NO

FS1

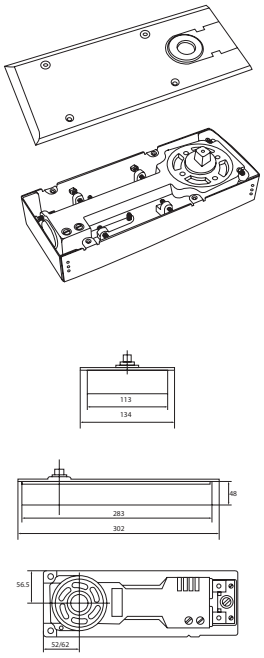

FS2

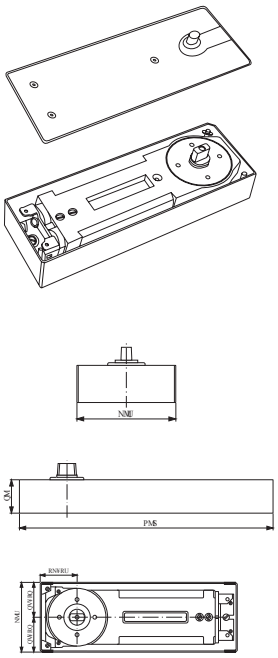

CÓDIGO	DESCRIPCIÓN	EN1	EN2	EN3	EN4	EN5	EN6	EMPOTRADO EN SUELO
22216	FS1	●	●	●	●			●
22217	FS2		●	●	●			●

El acabado de los cierrapuertas FS1 y FS2 es en acero inoxidable

EJEMPLO DE REFERENCIADO: Cierrapuertas de suelo FS1:FS1

www.laferreteriaindustrial.es
www.joaquinplata.es

www.joaquinplata.es
www.laferreteriaindustrial.es

Nuevo

DORCAS

DH1 y DH2

EN-1154

EN-1634

El cierrapuertas DH1 hace la función de bisagra para su puerta de cristal además de cerrarla automáticamente. Con cuerpo de acero inoxidable, soporta hojas de cristal de hasta 150 Kg de peso. No requiere empotrarlo en el suelo por lo que facilita la instalación.

- FUERZA EN 1-6
- ANCHURA DE PUERTA DE HASTA 1000 mm
- PESO DE PUERTA DE HASTA 150 Kg
- ALTA EFICIENCIA MECÁNICA
- FUNCIÓN DE BISAGRA

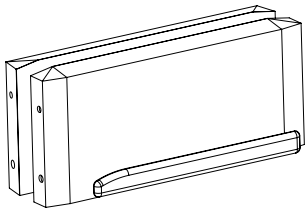

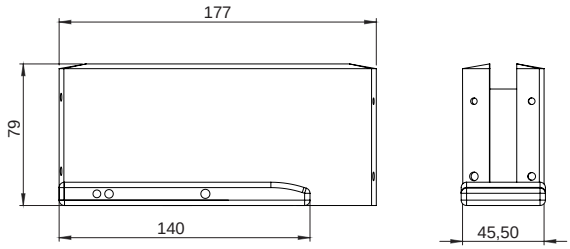

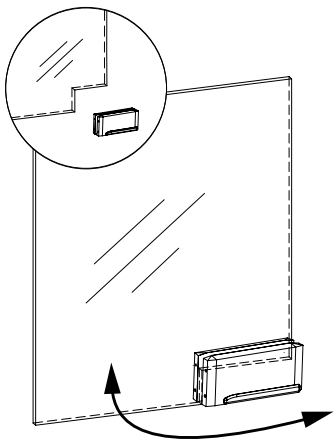

CARACTERÍSTICAS TÉCNICAS	DH1	DH2
Fuerza de cierre	EN 1-4	EN 1-6
Anchura de la puerta (mm)	<1000 mm	<1000 mm
Peso de la puerta	<80 Kg	<150 Kg
Certificación fuego	NO	NO
Versión igual a derecha e izquierda	SI	SI
Estilo de diseño	Cierrapuertas de suelo para cristal	Cierrapuertas de suelo para cristal
Instalación tipo estándar	-	-
Instalación en brazo paralelo	-	-
Instalación en marco superior	-	-
Velocidades de cierre regulables mediante ajuste	SI	SI
Material	Acero inoxidable	Acero inoxidable
Distancia de agujeros de montaje horizontal	-	-
Distancia de agujeros de montaje vertical	-	-
Amortiguación de apertura	SI	SI
Brazo deslizante	NO	NO
Retardo en el cierre	SI	SI
Ciclos testados	500.000	500.000
Fijación	SI	SI

CÓDIGO	DESCRIPCIÓN	EN1	EN2	EN3	EN4	EN5	EN6	RETENCIÓN	BRAZO DESLIZANTE
22218	DH1	●	●	●	●			●	
22240	DH2	●	●	●	●	●	●	●	

El acabado de los cierrapuertas DH1 y DH2 es en acero inoxidable.

EJEMPLO DE REFERENCIADO: Cierrapuertas de suelo DH1 : DH1

www.laferreteriaindustrial.es
www.joaquinplata.es

www.joaquinplata.es

www.laferreteriaindustrial.es

Nuevo

DORCAS

D.O. ACCSIE

El nuevo sistema "D.O accsie" de Dorcas consiste en un sistema automático motorizado que permite tanto abrir como cerrar puertas independientemente como un sistema autónomo. Se adapta a puertas de hasta 120 Kg de peso y dispone de una amplia gama de accesorios para completar su instalación. Combínelo con nuestros abrepuertas y controles de acceso y personalice su instalación de la mejor manera para sus necesidades. Adaptado a las últimas normativas para personas con movilidad reducida

- ADAPTADO PARA PERSONAS CON MOVILIDAD REDUCIDA
- COMPATIBLE CON ALARMA ANTI-INCENDIO
- COMPATIBLE CON MONITORIZACIÓN
- APERTURA AUTOMÁTICA SEGÚN EL TRÁFICO
- APERTURA Y CIERRE RÁPIDO (3 SEGUNDOS)
- HASTA 120 Kg
- FUNCIÓN WIND STOP
- FUNCIÓN PUSH AND GO
- TIEMPO DE PAUSA AJUSTABLE
- MODO DIURNO / NOCTURNO
- DIFERENTES MODOS DE FUNCIONAMIENTO: ENTRADA LIBRE, AUTOMÁTICA, SIEMPRE ABIERTO
- CONTROL DE ACCESOS RF INCORPORADO
- CONFIGURACIÓN DE AUTOAPRENDIZAJE
- DETECCIÓN DE OBSTÁCULOS
- FUNCIONES AUTOMÁTICAS CON COMANDOS INALÁMBRICOS
- 230VAC O 16VAC
- BATERÍA DE RESPALDO
- MONTAJE APERTURA INTERIOR O EXTERIOR

CARACTERÍSTICAS TÉCNICAS	D.O. ACCSIE
Alto	90 mm
Ancho	110 mm
Profundidad	511 mm
Rango de temperatura de trabajo	-10 a 55°C
Voltaje de entrada	230 Vac
Momento de fuerza	15 Nm
Potencia del motor	33 W
Voltaje del motor	24 Vdc
Batería	12 Vdc 1,3Ah
Autonomía en fallo de energía	600 ciclos
Peso	5 Kg
Grado protección IP	IP22
Tiempo de apertura / cerrado	3 - 15 seg

www.laferreteriaindustrial.es

www.joaquinplata.es

Elija su sistema en 3 pasos

1 Elija el sistema D.O. ACCSIE que necesita

PARA PUERTA INDIVIDUAL

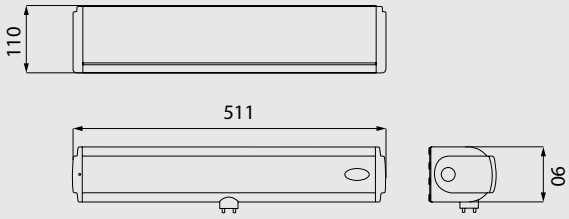

Brazo universal

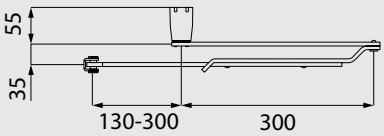

Contraplaca de fijación

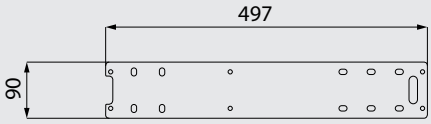

Posibilidad de montaje con apertura hacia adentro/afuera

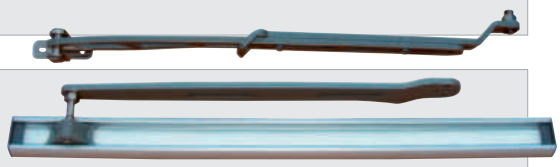

PARA PUERTA DOBLE

Contraplaca de fijación

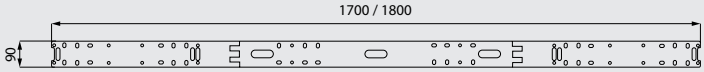

Instalacion doble con brazo articulado

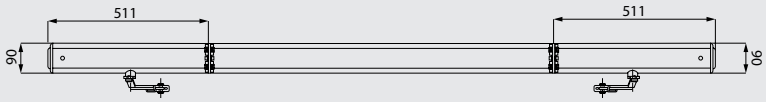

Instalacion doble con brazo deslizante

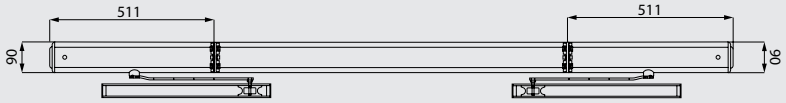

www.joaquinplata.es
www.laferreteriaindustrial.es

2 Accesorios opcionales

DETECTOR DE PROXIMIDAD DE LARGO ALCANCE

- Distancia ajustable hasta 15 m
- Lectura simultanea de hasta 20 tarjetas
- Antena incorporada
- Feedback audible y visual
- Batería de litio extraible

DETECTOR DE APERTURA DE LARGO ALCANCE

- Detección por microondas
- 2 relés
- Fabricado en ABS
- Rango y sensibilidad ajustables

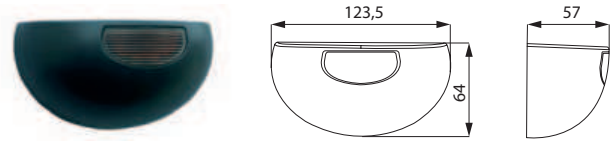

DETECTOR DE APERTURA DE MONTAJE EN PUERTA

- Detección por infrarrojos
- 2 relés
- Fabricado en ABS
- Rango y sensibilidad ajustables
- Aviso visual

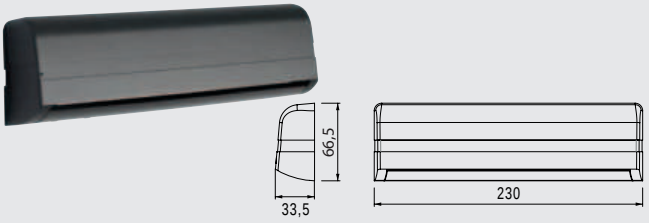

DETECTOR DE APERTURA DE MONTAJE EN PUERTA

- Detección por infrarrojos
- Fabricado en ABS
- Rango y sensibilidad ajustables
- Aviso visual

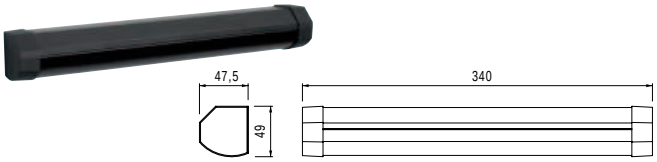

3 Complementos opcionales

Complemente su instalación con nuestros productos, abrepuertas, pulsadores, controles de acceso…

Abrepuertas

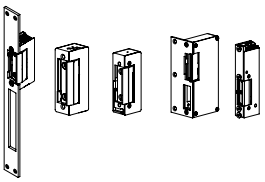

Controles acceso

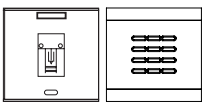

Otros accesorios

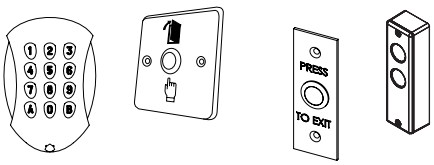

CÓDIGO	DESCRIPCIÓN	MECANISMO	LECTOR	RADAR INFRARROJO
22300	D.O. Control de puerta simple con brazo universal	●		
22301	D.O. Control de puerta doble con brazo universal 1700mm	●		
22302	D.O. Control de puerta doble con brazo universal 1800mm	●		
22203	Kit de brazo para apertura adentro / afuera	●		
22310	Lector autónomo		●	
22311	Tarjeta activa de largo alcance		●	
22312	Radar de apertura de control de largo alcance			●
22313	Radar de apertura de control de montaje en marco			●
22314	Radar de apertura de control de montaje en puerta			●

El acabado del D.O. es gris

EJEMPLO DE REFERENCIADO: D.O. control de puerta simple con brazo universal : 22300

www.laferreteriaindustrial.es
www.joaquinplata.es

ACCESORIOS

DORCAS

DORCAS

TRANSFORMADORES Y FUENTES DE ALIMENTACIÓN

En Dorcas disponemos de un amplio rango de transformadores y fuentes de alimentación estabilizadas que cubren toda la gama de productos que comercializamos. Disponemos de 4 modelos de transformador para corriente continua y otros 4 para alterna yendo desde los 0,5 hasta los 3 Amperios.

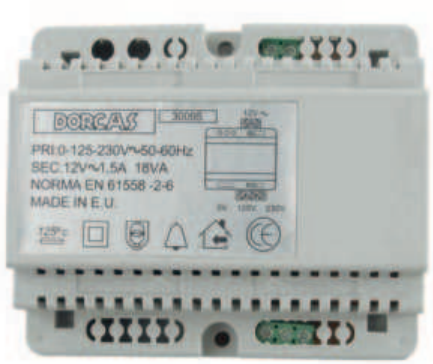

TF1

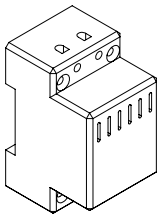

TF2

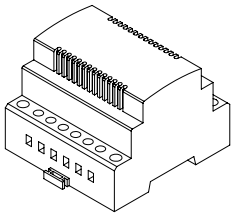

TF3

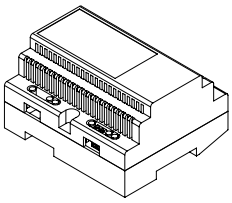

TF4

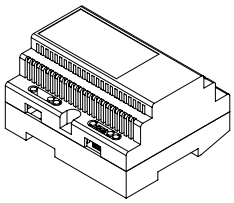

TF5

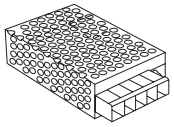

TF6

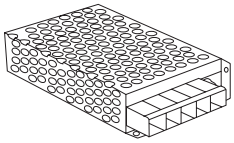

TF7

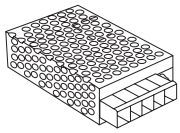

TF8

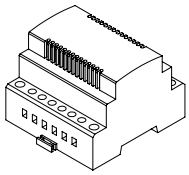

AC/DC AC/AC 12-24 V 0,5-3 A

CARACTERÍSTICAS TÉCNICAS	AC				DC			
Referencia	**TF1**	**TF2**	**TF3**	**TF8**	**TF4**	**TF5**	**TF6**	**TF7**
Entrada	125 – 230 Vac	230 Vac	125 - 230 Vac	230 Vac	230 Vac	230 Vac	230 Vac	230 Vac
Tensión de salida	12 Vac	12 Vac	12 Vac	24 Vac	12 Vdc	12 Vdc	12 Vdc	24 Vdc
Corriente de salida	0,5 A	1 A	1,5 A	1 A	0,8 A	2,1 A	3 A	1,1 A
Potencia de salida	6 VA	12 VA	18 VA	24 VA	10 VA	25,2 VA	36 VA	26,4 VA
Tipo de sujeción	Carril DIN. M3	Carril DIN. M5	Carril DIN. M6	-	Carril DIN. M6	DIN opcional	DIN opcional	DIN opcional
Dimensiones (mm)	44 x 53 x 79	88 x 67 x 93	105 x 59 x 90	91 x 53 x 63	105 x 59 x 90	78 x 51 x 28	99 x 82 x 36	78 x 51 x 28
Peso	0,325 Kg	0,512 Kg	0,65 Kg	0,3 Kg	0,45 Kg	0,2 Kg	0,3 Kg	0,2 Kg
Temperatura trabajo	-20°C a 70°C	-20°C a 70°C	-20°C a 70°C	-20°C a 70°C	-20°C a 70°C	-20°C a 70°C	-20°C a 70°C	-20°C a 70°C
Normativa	UNE-EN 61558-2-6.				UNE-EN 61558-2-6.	UL60950-1 TUV EN60950-1	UL60950-1 TUV EN60950-1	UL60950-1 TUV EN60950-1

DORCAS

CONTACTOS PASACORRIENTE, CONTACTOS MAGNÉTICOS y PASACABLES

Dorcas dispone de una amplia gama de accesorios para facilitar sus instalaciones eléctricas. Los contactos pasacorriente 2C, 2C N y 3C posibilitan el paso de la corriente a través de ellos : una parte se empotra en el marco mientras que la otra se instala en la hoja de la puerta, de esta manera permite el paso de la corriente mientras la puerta esta cerrada para facilitar su apertura.

El contacto para cerrojo 4C se introduce en el calado de la armadura y dispone de un microrruptor que indica si el pestillo está o no abierto.

Los pasacables X1 y X2 permiten que el cableado vaya escondido y protegido por su interior. Disponemos de diferentes modelos y longitudes. (tamaños especiales bajo pedido).

X1 **X2**

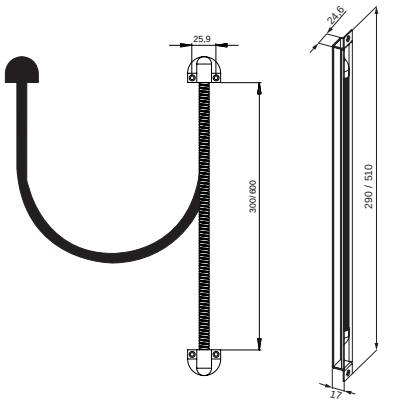

2CN **2C** **3C** **4C** **5C** **CM1** **CM2**

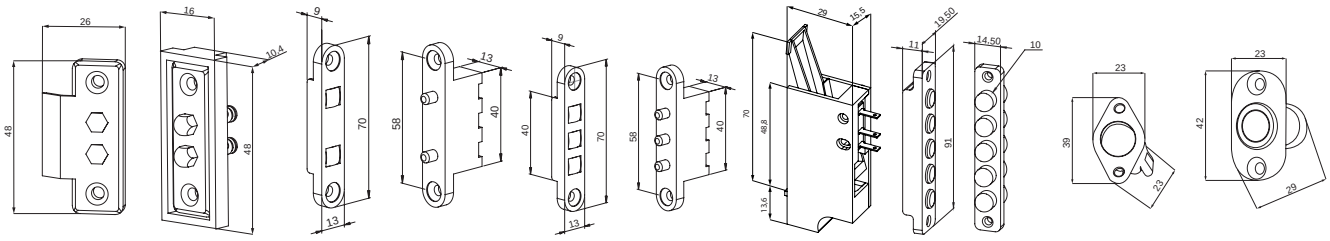

CONTACTOS PASACORRIENTE							
	MECÁNICOS					MAGNÉTICOS	
Referencia	**2C**	**2CN**	**3C**	**4C**	**5C**	**CM1**	**CM2**
Tipo de instalación	Empotrar	Empotrar	Empotrar	Empotrar	Empotrar	Empotrar	Empotrar
Material	ABS	ABS	ABS	ABS	ABS	Plástico	Metal
Corriente max. (A)	2	2	2	3	2	2	2
Número de bornes	2	2	3	Palanca	5	1	1
Dimensiones (mm). Parte empotrada / parte móvil	70x13x9 / 70x13x22 70x13x22	48x16x26 / 48x26x17 48x26x17	70x13x9 / 70x13x22 70x13x22	83,6x29x15,5	91x19,5x11 / 91x14,5x16,5 91x14,5x16,5	39x23x23	42x23x29

PASACABLES				
Referencia	**X1**	**X1B**	**X2**	**X2B**
Material	Acero Inox.	Acero Inox.	Hierro	Hierro
Finales / Carcasa	Zamak	Zamak	Hierro	Hierro
Diámetro interior (mm)	7,5	7,5	9,4	9,4
Diámetro exterior (mm)	11	11	11,8	11,8
Longitud tubo (mm)	300	600	290	510

www.joaquinplata.es
www.laferreteriaindustrial.es

Nuevo

DORCAS
PULSADORES

Para completar sus instalaciones, Dorcas le ofrece una serie de pulsadores en diferentes diseños y acabados a su elección. Los pulsadores PL1 al PL4 están fabricados en acero inoxidable y son indicados para cualquier tipo de instalación. El PL5 tiene un acabado en plástico más económico, el PL6 está diseñado para instalaciones de sobreponer y y por último disponemos de SF1, que además de ser pulsador nos da la información de si la puerta se encuentra abierta o cerrada mediante unos indicadores de colores al estilo de un semáforo.

PL1

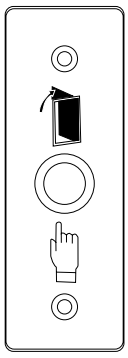

PL2

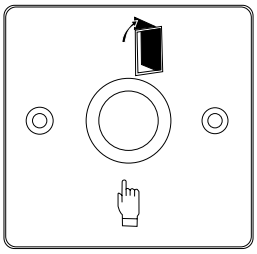

PL3

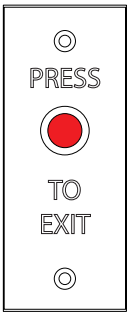

PL4

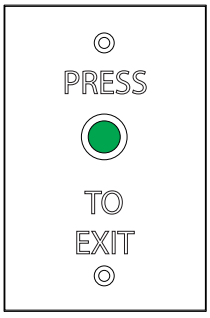

PL5

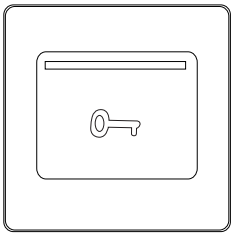

SF1

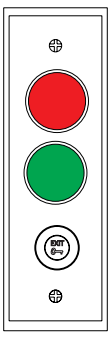

PULSADORES							
Referencia	**PL1**	**PL2**	**PL3**	**PL4**	**PL5**	**PL6**	**SF1**
Tipo de instalación	Empotrar	Empotrar	Empotrar	Empotrar	Empotrar	Sobreponer	Sobreponer
Material	Acero inoxidable	Acero inoxidable	Acero inoxidable	Acero inoxidable	Policarbonato	ABS	Aleación Zinc
Corriente max. (A)	3A/36Vdc	3A/36Vdc	5A/125Vac 3A/ 250Vac	5A/125Vac 3A/ 250Vac	10A/250Vac	10A/250V	40mA/12Vdc 50mA/24Vdc
Retroiluminación	No	No	Sí	Sí	No	No	Sí
Dimensiones (mm)	91 x 28 x 20	91 x 91 x 28	100 x 35 x 36	120 x 76,2 x 36	86 x 86 x 34	61 x 61 x 22	141 x 41 x 30

www.laferreteriaindustrial.es
www.joaquinplata.es

DORCAS
PICAPORTES y PESTILLOS

Dorcas pone a su disposición dos diferentes modelos de picaporte para su combinación y uso en instalaciones con nuestros productos. Nuestros picaportes tienen un frontal de acero inoxidable y están indicados para puertas de madera y gracias a sus carcasas de aleación de zinc confieren una mayor seguridad a la instalación. El modelo PI2 además dispone de un sistema de condena que cuando la puerta está cerrada la asegura.

Ponemos también a su disposición el pestillo P11 de empotrar para utilización sin funcionamiento eléctrico y apertura mediante maneta.

PI1

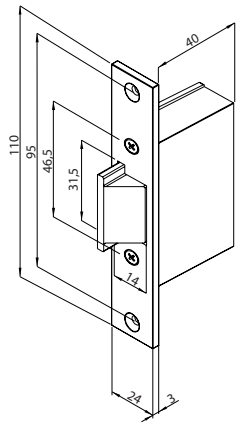

PI2

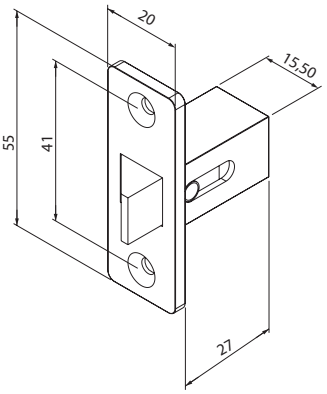

P11

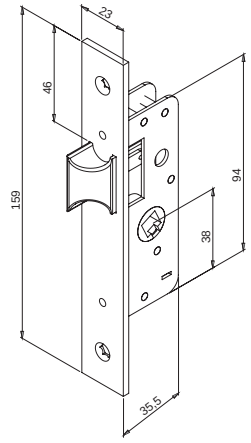

P10

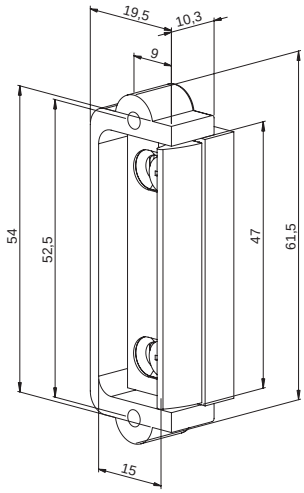

Le ofrecemos el P10, modelo "dummy" sin funcionamiento eléctrico para su empleo cuando la instalación no esté todavía terminada como en obras. Gracias a su aleta regulable puede ajustarse a cualquier picaporte.

	PESTILLOS	PICAPORTES		
Referencia	**P10**	**PI1**	**PI2**	**P11**
Tipo de instalación	Empotrar	Empotrar		Empotrar
Recomendada para	Obras	Puertas de madera		Perfil aluminio
Material	Zamak	Frontal de acero inoxidable. Mecanismo de aleación de zinc.		Acero galvanizado. Picaporte de Níquel / Picaporte reversible. Manilla o llave
Dimensiones (mm)	61,5x10,3x19,5	110x40x24	55x27x20	159x35,5x23

CERTIFICADOS

La empresa DORCAS se reserva el derecho de anular y modificar, total o parcialmente, cualquiera de los modelos, colores, formatos, referencias y especificaciones técnicas contenidas en este catálogo.

www.joaquinplata.es
www.laferreteriaindustrial.es

DORCAS

Montajes electrónicos DORCAS S.L.
C/ José Serrano, 6
46392 Siete Aguas | Valencia | España

Tel. 96 234 10 00 | Fax. 96 234 01 62
Tel. export: +34 96 234 18 03
Fax. export: +34 96 234 18 06

www.dorcas.com

FSC
www.fsc.org
MIXTO
Procedente de fuentes responsables
FSC® C117578

www.laferreteriaindustrial.es
www.joaquinplata.es